Д. О. О.
ИЗОФАС
ПРИЛЕП

Дел.бр.09-3-04/1
20 09 2024

УРБАНИСТИЧКИ ПРОЕКТ ЗА ПАРЦЕЛИРАНО ГРАДЕЖНО ЗЕМЈИШТЕ на ГП 7.77 од УП за село Бела Црква (Блок 1,2,3,4,5,6 и 7) ко Бела Црква општина Кривогаштани

Marjan Shukuroski

Digitally signed by Marjan Shukuroski
DN: c=MK, 2.5.4.97=VATMK-4021008502953, o=BIRO ShUKUROSKI Prilep DOO, ou=BIRO ShUKUROSKI Prilep DOO:4021008502953, givenName=Marjan, sn=Shukuroski, serialNumber=CRT3735130, cn=Marjan Shukuroski
Date: 2025.06.12 11:50:49 +02'00'

Makedonski Telekom CA, ROMI ZhELChESKA-IVANOSKA

Digitally signed by Makedonski Telekom CA, ROMI ZhELChESKA-IVANOSKA
DN: c=MK, o=Makedonski Telekom, cn=Makedonski Telekom CA, serialNumber=CRT3590511, cn=ROMI ZhELChESKA-IVANOSKA
Date: 2025.06.12 11:50:17 +02'00'

Ordan Joleski

Digitally signed by Ordan Joleski
DN: c=MK, ou=Makedonski Telekom CA Natural Persons, givenName=Ordan, sn=Joleski, serialNumber=CRT3601103, cn=Ordan Joleski
Date: 2025.06.12 11:49:35 +02'00'

Тех. бр. У – 05/2024

Natasha Kuzmanoska

Digitally signed by Natasha Kuzmanoska
DN: c=MK, ou=VAT - 4021990104737, ou=proektanska kompanija, 2.5.4.97=NTRMK-4193342, o=Djon i Djoni doo, serialNumber=234539, title=upravitel i odgovoren proektant, sn=Kuzmanoska, givenName=Natasha, cn=Natasha Kuzmanoska
Date: 2025.06.13 15:17:03 +02'00'

мај 2025

Natasha Kuzmanoska

Digitally signed by Natasha Kuzmanoska
DN: c=MK, ou=VAT - 4021990104737, ou=proektanska kompanija, 2.5.4.97=NTRMK-4193342, o=Djon i Djoni doo, serialNumber=234539, title=upravitel i odgovoren proektant, sn=Kuzmanoska, givenName=Natasha, cn=Natasha Kuzmanoska
Date: 2025.06.13 15:17:48 +02'00'

1. ОПШТ ДЕЛ

- насловна страна
- општи податоци
- решение од централен регистар
- лиценца за правното лице
- решение за одговорен планер/проектанти
- овластување за планери/проектантите
- писма известувања

УРБАНИСТИЧКО ПЛАНСКО - ПРОЕКТНА ДОКУМЕНТАЦИЈА

назив на проектот: **УРБАНИСТИЧКИ ПРОЕКТ ЗА ПАРЦЕЛИРАНО ГРАДЕЖНО ЗЕМЈИШТЕ на ГП 7.77 од УП за село Бела Црква (Блок 1,2,3,4,5,6 и 7) ко Бела Црква општина Кривогаштани**

вид на проектот: **УРБАНИСТИЧКИ ПРОЕКТ**

инвеститор: **Петко Милески**
ул. "Македонски Бранители" бр.54

локација: **ГП бр. 7.77, КП 208 и дел од КП 1749/1 КО Бела Црква општина Кривогаштани**

изработувач на проектот: **"ИЗОФАС" ДОО Прилеп – Ул."Александар Македонски"бр.75 Прилеп**

ПРОЕКТАНТСКИ ТИМ:

Марјан Шукуроски	диа	**овластување за планер бр. 0.0060**
Роми Ж. Иваноска	диа	**овластување за планер бр. 0.0483**
Марија Шукуроска	миа	**овластување за проектант бр. 1.2913**
Лидија Шукуроска	ги.	
Орде Јолески	деи	**овластување за проектнт А бр. 4.0250**

Тех. бр. У- 05/2024



ЦЕНТРАЛЕН РЕГИСТАР НА РЕПУБЛИКА СЕВЕРНА МАКЕДОНИЈА

Трговски регистар и регистар на други правни лица

www.crm.com.mk

Број: 0809-50/150520240001974

Датум и време: 7.6.2024 г. 11:00

ПОТВРДА

за регистрирана дејност

ТЕКОВНИ ПОДАТОЦИ ЗА СУБЈЕКТОТ	
ЕМБС:	4216091
Назив:	Друштво за производство, градежништво и трговија на Иваноски Митко и др. ИЗОФАС увоз-извоз ДОО Прилеп
Седиште:	АЛЕКСАНДАР МАКЕДОНСКИ бр.75 ПРИЛЕП, ПРИЛЕП

ПОДАТОЦИ ЗА РЕГИСТРИРАНА ДЕЈНОСТ	
Предмет на работење:	Регистрирана е општа клаузула за бизнис
Приоритетна дејност/ главна приходна шифра:	41.20 - Изградба на станбени и нестанбени згради
Други дејности во внатрешниот промет:	Нема
Евидентирани дејности во надворешниот промет:	Има
Одобренија, дозволи, лиценци, согласности:	Нема

Правна поука: Против овој реален акт може да се изјави приговор до Централниот регистар на Република Северна Македонија во рок од 8 дена од денот на приемот.

Изготвил:
Марија Стеваноска

ЦЕНТРАЛЕН РЕГИСТАР НА РЕПУБЛИКА СЕВЕРНА МАКЕДОНИЈА-СКОПЈЕ РЕГИСТРАЦИОНА КАНЦЕЛАРИЈА ПРИЛЕП РЕГИОНАЛНА

Овластено лице:
Васе Трајковска

Број: 0809-50/150520240001974

ЦЕНТРАЛЕН РЕГИСТАР НА РЕПУБЛИКА СЕВЕРНА МАКЕДОНИЈА

Трговски регистар и регистар на други правни лица

www.crm.com.mk

Број: 0805-50/150520240002810

Датум и време: 9.8.2024 г. 09:45

ТЕКОВНА СОСТОЈБА

ПОДАТОЦИ ЗА СУБЈЕКТОТ	
ЕМБС:	4216091
Целосен назив:	Друштво за производство, градежништво и трговија на Иваноски Митко и др. ИЗОФАС увоз-извоз ДОО Прилеп
Кратко име:	ИЗОФАС
Седиште:	АЛЕКСАНДАР МАКЕДОНСКИ бр.75 ПРИЛЕП, ПРИЛЕП
Вид на субјект на упис:	ДОО
Датум на основање:	28.12.1990 г.
Деловен статус:	Активен
***Вид на сопственост:**	Приватна
ЕДБ:	4021990101550
Големина на субјектот:	мал
Организационен облик:	05.3 - друштво со ограничена одговорност
Надлежен регистар:	Трговски Регистар

ОСНОВНА ГЛАВНИНА	
Паричен влог MKD:	0,00
Непаричен влог MKD:	373.182,00
Уплатен дел MKD:	373.182,00
Вкупно основна главнина MKD:	373.182,00

СОПСТВЕНИЦИ	
ЕМБГ/ЕМБС:	0107956440024
Име и презиме/Назив:	МИТКО ИВАНОСКИ
Адреса:	ДИМЧЕ ЈОВАНОСКИ бр.11 ПРИЛЕП, ПРИЛЕП
Тип на сопственик:	Основач/сопственик
Паричен влог MKD:	0,00
Непаричен влог MKD:	186.591,00

Уплатен дел MKD:	186.591,00
Вкупен влог MKD:	186.591,00
Вид на одговорност:	Не одговара

ЕМБГ/ЕМБС:	0110962445047
Име и презиме/Назив:	РОМИ ЖЕЛЧЕСКА-ИВАНОСКА
Адреса:	ДИМЧЕ ЈОВАНОСКИ бр.11 ПРИЛЕП, ПРИЛЕП
Тип на сопственик:	Основач/сопственик
Паричен влог MKD:	0,00
Непаричен влог MKD:	186.591,00
Уплатен дел MKD:	186.591,00
Вкупен влог MKD:	186.591,00
Вид на одговорност:	Не одговара

ДЕЈНОСТИ	
Приоритетна дејност/ Главна приходна шифра:	41.20 - Изградба на станбени и нестанбени згради
ОПШТА КЛАУЗУЛА ЗА БИЗНИС	
Евидентирани се дејности во надворешниот промет	
Други дејности:	Регистрирани дејности во надворешно-трговскиот промет

ОВЛАСТУВАЊА

Овластени лица

ЕМБГ:	1102968445031
Име и презиме:	СОЊА ДАМЕСКА
Адреса:	ПРИЛЕПСКИ БРАНИТЕЛИ бр.11 ПРИЛЕП, ПРИЛЕП
Овластувања:	Управител без ограничување во внатрешниот и надворешниот трговски промет
Овластено лице:	Овластено лице

ДОПОЛНИТЕЛНИ ИНФОРМАЦИИ	
КОНТАКТ	
E-mail:	info@izofas.com.mk

Напомена:
Во тековната состојба прикажани се само оние податоци за кои има запишана вредност.

Број: 0805-50/150520240002810

*Видот на сопственоста се определува врз основа на својството на основачот/содружникот /сопственикот и служи исклучиво за статистички цели на Државниот завод за статистика на Република Северна Македонија

Правна поука: Против овој реален акт може да се изјави приговор до Централниот регистар на Република Северна Македонија во рок од 8 дена од денот на приемот.

Изготвил:
Александар Магдески

Овластено лице:
Васе Трајковска

Број: 0805-50/150520240002810

Република Северна Македонија
МИНИСТЕРСТВО ЗА ТРАНСПОРТ И ВРСКИ
СКОПЈЕ

Врз основа на член 16 став (2) од Законот за просторно и урбанистичко планирање, Министерството за транспорт и врски издава

Л И Ц Е Н Ц А

ЗА ИЗРАБОТУВАЊЕ НА УРБАНИСТИЧКИ ПЛАНОВИ

на

Друштво за производство, градежништво и трговија на Иваноски Митко и др. ИЗОФАС увоз-извоз ДОО Прилеп ул. АЛЕКСАНДАР МАКЕДОНСКИ бр. 75 ПРИЛЕП, ПРИЛЕП ЕМБС: 4216091

(назив, седиште, адреса и ЕМБС на правното лице)

СО ДОБИВАЊЕ НА ОВАА ЛИЦЕНЦА ПРАВНОТО ЛИЦЕ СЕ СТЕКНУВА СО ПРАВО ЗА ИЗРАБОТУВАЊЕ НА УРБАНИСТИЧКИ ПЛАНОВИ, УРБАНИСТИЧКО-ПЛАНСКИ ДОКУМЕНТАЦИИ, УРБАНИСТИЧКО-ПРОЕКТНИ ДОКУМЕНТАЦИИ И РЕГУЛАЦИСКИ ПЛАН НА ГЕНЕРАЛЕН УРБАНИСТИЧКИ ПЛАН

ЛИЦЕНЦАТА Е СО ВАЖНОСТ ДО: 25.10.2026 година

Број: 0110
25.10.2019 година
(ден, месец и година на издавање)

МИНИСТЕР

Горан Сугарески

Во согласност со Законот за Урбанистичко планирање, (Службен весник на РМ, бр.32/2020год., 111/2023, 171/2024, 224/2024 и 40/2025) го донесувам следното решение:
Дел.бр.09-3- 04/1
20 09 2024

РЕШЕНИЕ

за одредување на одговорен планер и соработници:

лицето

Марјан Шукуроски дип. инг. арх. – Овластување за планер бр. 0.0060

се одредува за одговорен планер и

Лицата:

Роми Ж. Иваноска дипл. инг.арх. овластување за планер бр. 0.0483
Марија Шукуроска маг. Инг. арх овластување за проектнт А бр. 1.2913
Лидија Шукуроска град. инг.
Ордан Јолески дипл. ел. инг. овластување за проектнт А бр. 4.0250

Се одредуваат за соработници при изработка на

УРБАНИСТИЧКИ ПРОЕКТ ЗА ПАРЦЕЛИРАНО ГРАДЕЖНО ЗЕМЈИШТЕ
За ГП 7.77 од УП за село Бела Црква (Блок 1,2,3,4,5,6 и 7) ко Бела Црква општина Кривогаштани

Образложение:

Планерите и проектантите се должни проектот да го изработат согласно Член 45 од Законот за урбанистичко планирање (Сл.Весник на РСМ бр 32/2020, 111/2023 и 171/2024, 224/2024 и 40/2025), Правилникот за урбанистичко планирање (Сл.Весник на РСМ 225/2020) и Правилникот за изменување и дополнување на Правилникот за Урбанистичко планирање (Сл. в. на РСМ 219/21, 104/22, 99/2023 и 7/25) како и другите важечки прописи и нормативи од областа на урбанизмот и проектирањето.

"ИЗОФАС" ДОО - Прилеп
Управител:



Република Северна Македонија
КОМОРА НА ОВЛАСТЕНИ АРХИТЕКТИ
И ОВЛАСТЕНИ ИНЖЕНЕРИ

Врз основа на член 67, став (10) од Законот за урбанистичко планирање,
(„Службен весник на Република Северна Македонија" бр. 32 од 10 февруари 2020 г.)
Комората на овластени архитекти и овластени инженери издава

ОВЛАСТУВАЊЕ

ЗА ИЗРАБОТУВАЊЕ НА УРБАНИСТИЧКИ ПЛАНОВИ

на

МАРЈАН ШУКУРОСКИ

дипломиран инженер архитект (NQF VII-1)

Овластувањето се издава на НЕОПРЕДЕЛЕНО ВРЕМЕ и важи се додека лицето носител на овластувањето ги исполнува условите пропишани во овој закон и во статутот на комората

Број: **0.0060**

Издадено на: 14.08.2020 год.

Претседател на
Комората на овластени архитекти
и овластени инженери

Проф. д-р Миле Димитровски
дипл.маш.инж.

Република Северна Македонија
КОМОРА НА ОВЛАСТЕНИ АРХИТЕКТИ
И ОВЛАСТЕНИ ИНЖЕНЕРИ

Врз основа на член 67, став (10) од Законот за урбанистичко планирање
(„Службен весник на Република Северна Македонија" бр. 32 од 10 февруари 2020 г.)
Комората на овластени архитекти и овластени инженери издава

ОВЛАСТУВАЊЕ

ЗА ИЗРАБОТУВАЊЕ НА УРБАНИСТИЧКИ ПЛАНОВИ

РОМИ ЖЕЛЧЕСКА ИВАНОСКА

дипломиран инженер архитект (NQF VII$_1$)

Овластувањето се издава на НЕОПРЕДЕЛЕНО ВРЕМЕ и важи се дадека лицето носител на овластувањето ги исполнува условите пропишани во овој Закон и во Статутот на Комората

Број: 0.0483

Издадено на: 10.03.2025 год.

Претседател на
Комората на овластени архитекти
и овластени инженери

М-р Кристинка Чулак
дипл. инж. арх.

Република Северна Македонија
КОМОРА НА ОВЛАСТЕНИ АРХИТЕКТИ
И ОВЛАСТЕНИ ИНЖЕНЕРИ

Врз основа на член 17 став 3 од Законот за градење „Службен весник на Република Македонија“ бр.70/2013-пречистен текст, 79/2013, 137/2013, 163/2013, 27/2014, 28/2014, 42/2014, 115/2014, 149/2014, 187/2014, 44/2015, 129/2015, 217/2015, 226/2015, 30/2016, 31/2016 , 39/2016, 71/2016 и 132/2016, 35/2018, 64/2018, 168/2018, 244/2019, 18/2020, 277/2022 и 111/2023), Комората на овластени архитекти и овластени инженери издава

ОВЛАСТУВАЊЕ Б

ЗА ИЗРАБОТКА НА ПРОЕКТНА ДОКУМЕНТАЦИЈА

од

АРХИТЕКТУРА

на

МАРИЈА ШУКУРОСКА

магистер инженер архитект (NQF 304 ECTS)

со подмирување на членаринатa за секоја тековна година
овластувањето важи до 12.02.2029 год.

Број: 1.2913

Издадено на: 13.02.2024 год.

Претседател на
Комората на овластени архитекти
и овластени инженери

М-р Кристинка Чулак
дипл.инж.арх.



РЕПУБЛИКА МАКЕДОНИЈА
УНИВЕРЗИТЕТ „Св. КИРИЛ И МЕТОДИЈ" - СКОПЈЕ
ГРАДЕЖЕН ФАКУЛТЕТ

ДИПЛОМА

РЕКТОРОТ НА УНИВЕРЗИТЕТОТ „Св. КИРИЛ И МЕТОДИЈ" ВО СКОПЈЕ
И ДЕКАНОТ НА ГРАДЕЖНИОТ ФАКУЛТЕТ ВО СКОПЈЕ,
СО СВОИТЕ ПОТПИСИ И СО ПЕЧАТОТ НА УНИВЕРЗИТЕТОТ ПОТВРДУВААТ ДЕКА

Бојеска Стеван Лидија

РОДЕН-А НА 03.05 1964 ГОДИНА, ВО Прилеп Р. Македонија
НА ДЕН 07.10 1997 ГОДИНА ГО ЗАВРШИ ПОЛАГАЊЕТО НА ПРОПИШАНИТЕ ИСПИТИ
И СЕ ЗДОБИ СО ВИШЕ ОБРАЗОВАНИЕ (VI/1 СТЕПЕН) НА ГРАДЕЖЕН ФАКУЛТЕТ,
НАСОКА организациона
И СТЕКНА ПРАВО НА СТРУЧЕН НАЗИВ

ГРАДЕЖЕН ИНЖЕНЕР

ВРЗ ОСНОВА НА ТОА УНИВЕРЗИТЕТОТ „Св. КИРИЛ И МЕТОДИЈ" ВО СКОПЈЕ МУ-И ИЗДАВА
ДИПЛОМА ЗА ЗАВРШЕНО ВИШЕ ОБРАЗОВАНИЕ (VI/1 СТЕПЕН)
СО КОЈА КАНДИДАТОТ-КАТА ГИ СТЕКНУВА СИТЕ ПРАВА ШТО МУ-И ПРИПАГААТ
СПОРЕД ЗАКОНИТЕ НА РЕПУБЛИКА МАКЕДОНИЈА

ВО СКОПЈЕ, 24 V 1998 ГОД. Г-707 VI

ДЕКАН
НА ГРАДЕЖНИОТ ФАКУЛТЕТ
Проф. м-р СТАНИСЛАВ МИЛОВАНОВИЌ

РЕКТОР
НА УНИВЕРЗИТЕТОТ
Проф. д-р РАДМИЛА КИПРИЈАНОВА

Република Северна Македонија
КОМОРА НА ОВЛАСТЕНИ АРХИТЕКТИ
И ОВЛАСТЕНИ ИНЖЕНЕРИ

Врз основа на член 17 став 2 од Законот за градење „Службен весник на Република Македонија“ бр.70/2013-пречистен текст, 79/2013, 137/2013, 163/2013, 27/2014, 28/2014, 42/2014, 115/2014, 149/2014, 187/2014, 44/2015, 129/2015, 217/2015, 226/2015, 30/2016, 31/2016 , 39/2016, 71/2016 и 132/2016, 35/2018, 64/2018, 168/2018, 244/2019, 18/2020, 277/2022 и 111/2023, Комората на овластени архитекти и овластени инженери издава

ОВЛАСТУВАЊЕ А

ЗА ИЗРАБОТКА НА ПРОЕКТНА ДОКУМЕНТАЦИЈА

од

ЕЛЕКТРОТЕХНИКА

На

ОРДАН ЈОЛЕСКИ

дипломиран електротехнички инженер (NQF VII_1)

со подмирување на членаринатa за секоја тековна година
овластувањето важи до 16.03.2029 год.

Број: 4.0250

Издадено на: 17.03.2024 год.

Претседател на
Комората на овластени архитекти
и овластени инженери

М-р Кристинка Чулак
дипл.инж.арх.

СОРДЖИНА

ПЛАНСКА ДОКУМЕНТАЦИЈА

- текстуален дел
- нумерички дел
- графички прилози

ПОДАТОЦИ И ИНФОРМАЦИИ

ЕЛЕКТРОДИСТРИБУЦИЈА ДООЕЛ Скопје
Друштво за дистрибуција на електрична енергија
Бр. 10-23/7-358 од 21.09.2024
Скопје

Одговорно лице: Драган Николоски

Контакт телефон: 072 931 308

Предмет: Издавање на податоци за електроенергетски објекти и инфраструктура од ЕЛЕКТРОДИСТРИБУЦИЈА ДООЕЛ, Скопје

Почитувани,

Во врска со Вашиот допис број 09-3-04/2 од 21.09.2024 година, со кој барате да Ви издадеме податоци за електроенергетски објекти и инфраструктура од ЕЛЕКТРОДИСТРИБУЦИЈА ДООЕЛ, Скопје за изработка на Урбанистички проект за ПАРЦЕЛИРАНО ГРАДЕЖНО ЗЕМЈИШТЕ – Г.П. 7.77 во УП за село Бела Црква (Блок 1,2,3,4,5,6 и 7) во К.О. Бела Црква, Општина Кривогаштани, Ве известуваме дека во согласност со податоците од службената евиденција, располагаме со следните податоци:

☐ 110(35)kV Трафостаница
☐ 110kV Подземна мрежа
☐ 110kV Надземна мрежа
☐ 35kV Подземна мрежа
☐ 35kV Надземна мрежа

☐ 10(20)/0.4kV Трафостаница
☐ 10(20)kV Подземна мрежа
☐ 10(20)kV Надземна мрежа

☐ 0.4kV Подземна мрежа
☒ 0.4kV Надземна мрежа

☐ Друго

Составен дел на овој одговор е и прилог – графички приказ (подлога во pdf и dwg формат со соодветно обележани леери) со вцртани електроенергетски објекти и инфраструктура според податоците од службената евиденција.

НАПОМЕНА: Податоците кои ви ги даваме се од наша службена евиденција и постои можност да има отстапување во точноста на координатите на електроенергетските објекти на терен. Задолжително да се изготви ажурирана геодетска подлога која треба точно да ги претставува положбените и висинските податоци за сите видливи природни и изградени објекти под и над површината на земјата во рамки на опфатот.

Препорачуваме при изработката на планската документација, а соодветно на типот на документација за која се бараат податоци, да се планираат (вцртаат) траси во тротоарите од двете страни, во кои би се положувале електроенергетски објекти од различни напонски нивоа и маркици за трансформаторски станици (согласно потребната потрошувачка). Премините преку пат да се предвидат да бидат согласно стандардите за премин на електроенергетска инфраструктура.

Задолжително да се предвиди заштитен појас на електроенергетските објекти согласно Мрежните правила за дистрибуција на електрична енергија

При постоење на подземна инфраструктура во дадениот опфат, потребно е да се обратите до најблискиот Корисничко Енерго Центар, за проценка дали е потребно присуство на стручен вработен на лице место при реализирањето на активностите во предметниот опфат.

Потврдата е од ограничено времетраење во рок од 3 месеци од датумот на нејзиното издавање.

Со почит,

Електродистрибуција ДООЕЛ Скопје
Оддел Мрежен Инженеринг

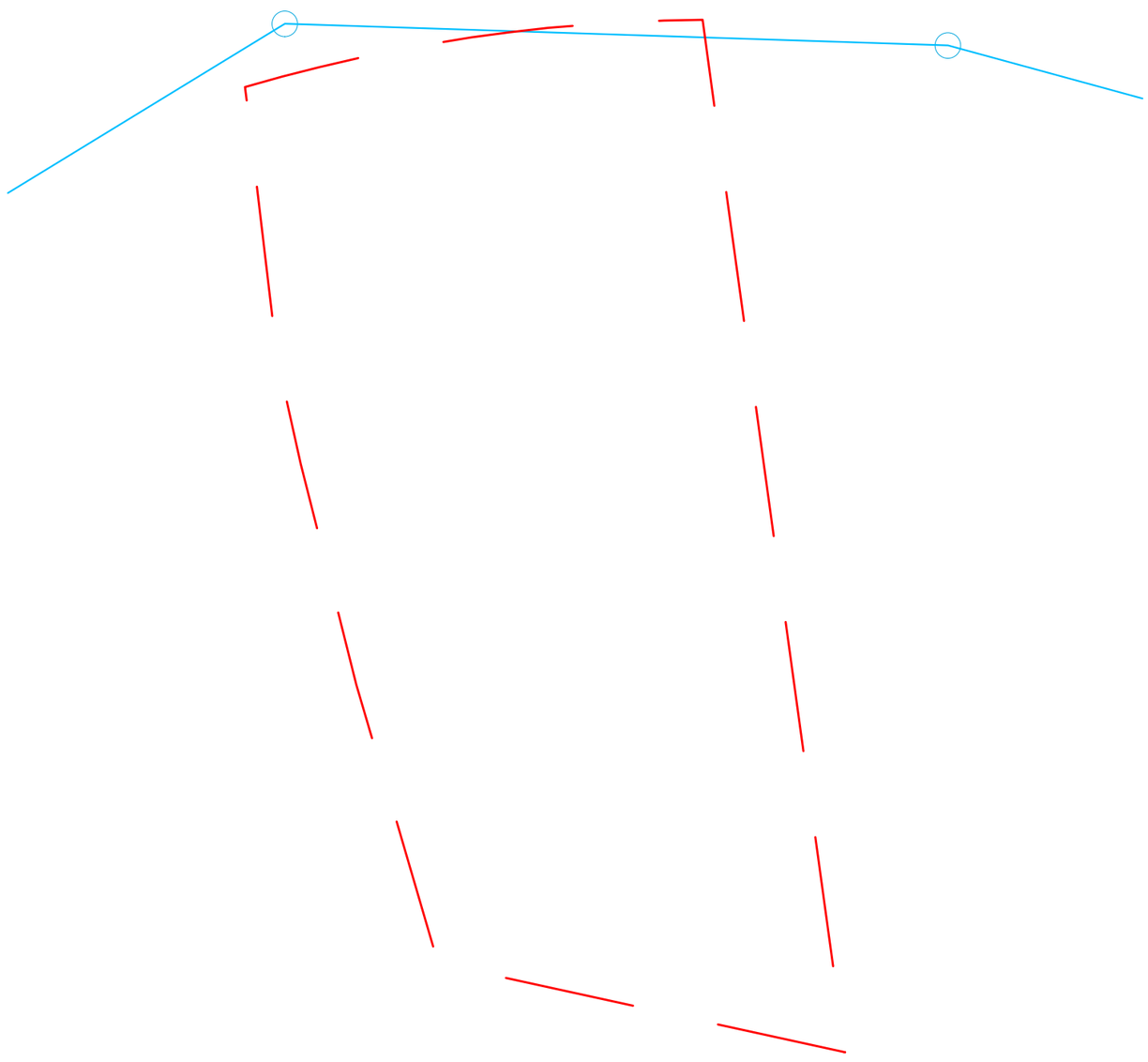

Република Северна Македонија
Министерство за култура
УПРАВА ЗА ЗАШТИТА НА КУЛТУРНОТО НАСЛЕДСТВО

Republika e Maqedonisë së Veriut
Ministria e Kulturës
DREJTORIA PËR MBROJTJEN E TRASHËGIMISË KULTURORE

Бр. 17-3149/2
07-10-2024 година
Скопје

ДО
ДОО ИЗОФАС ПРИЛЕП
ул.„Александар Македонски“ бр.75
7500 Прилеп

Предмет: Доставување податоци
Врска: Ваше барање од 09.2024 година.

Во врска со вашето барање за добивање податоци за постоење на културно наследство за изработка на **урбанистички проект за парцелирано градежно земјиште-Г.П 7.77 во УП за село Бела Црква(Блок 1,2,3,4,5,6 и 7) во КО Бела Црква,општина Кривогаштани ,** Управата за заштита на културното наследство ја разгледа доставената и постојната документација и констатира дека во близина на подрачјето на предметниот проектен опфат се наоѓа евидентирано недвижно културно добро-археолошкиот локалитет **Св.Богородица** (осамен наод од хеленистичко време и остатоци од антички градби) со ЕМБ 4-820-002/136 ЕНД,просторот упатува за постоење на елементи на археолошко наследство.

Поради тоа Ве упатуваме да контактирате со **НУ Завод за заштита на спомениците на културата и Музеј - Прилеп** како надлежна установа да извршат увид во границите на предметниот плански опфат и да се произнесат со стручно мислење.

Потребните податоци од аспект на заштита на културното наследство во врска со член 65 од Законот за заштита на културно наследство („Службен весник на Република Македонија” бр. 20/04, 115/07, 18/11, 148/11, 23/13, 137/13, 164/13, 38/14, 44/14, 199/14, 104/15, 154/15, 192/15, 39/16, 11/18 и 20/19) е потребно да се вградат во планската документација.

Со почит,

в.д. Директор
Весела Чешоева

Изработил: м-р А. Петковска
Проверил/Одобрил: м-р Б. Јовановска

Наш број: 1404-2872/2
Скопје 20.11.2024 г.

ДО:
ДОО Изофас Прилеп
Ул.Александар Македонски бр. 75
Прилеп

Предмет: Одговор за барање за податоци за ТК инсталации
Врска: Ваш број : 09-3-04/6 преку е-урбанизам

Согласно вашето барање за доставување на податоци за изградени електронски комуникациски мрежи, а во врска со изработка на Урбанистички проект за ПАРЦЕЛИРАНО ГРАДЕЖНО ЗЕМЈИШТЕ – Г.П. 7.77 во УП за село Бела Црква (Блок 1,2,3,4,5,6 и 7) во К.О. Бела Црква, Општина Кривогаштани, према доставената ситуација, во прилог ви доставуваме податоци со кои во моментов располага Агенцијата за електронски комуникации.

Прилог:
-Податоци на изградени јавни
Електронски комуникациски мрежи- во електронска форма

Сектор за телекомуникации

Изработил: Б.Илиоска
Раководител на сектор:Борис Арсов

ДИРЕКТОР:
Jeton Akiku

РЕПУБЛИКА МАКЕДОНИЈА
АГЕНЦИЈА ЗА ЕЛЕКТРОНСКИ КОМУНИКАЦИИ
СКОПЈЕ

АЕК-401.03

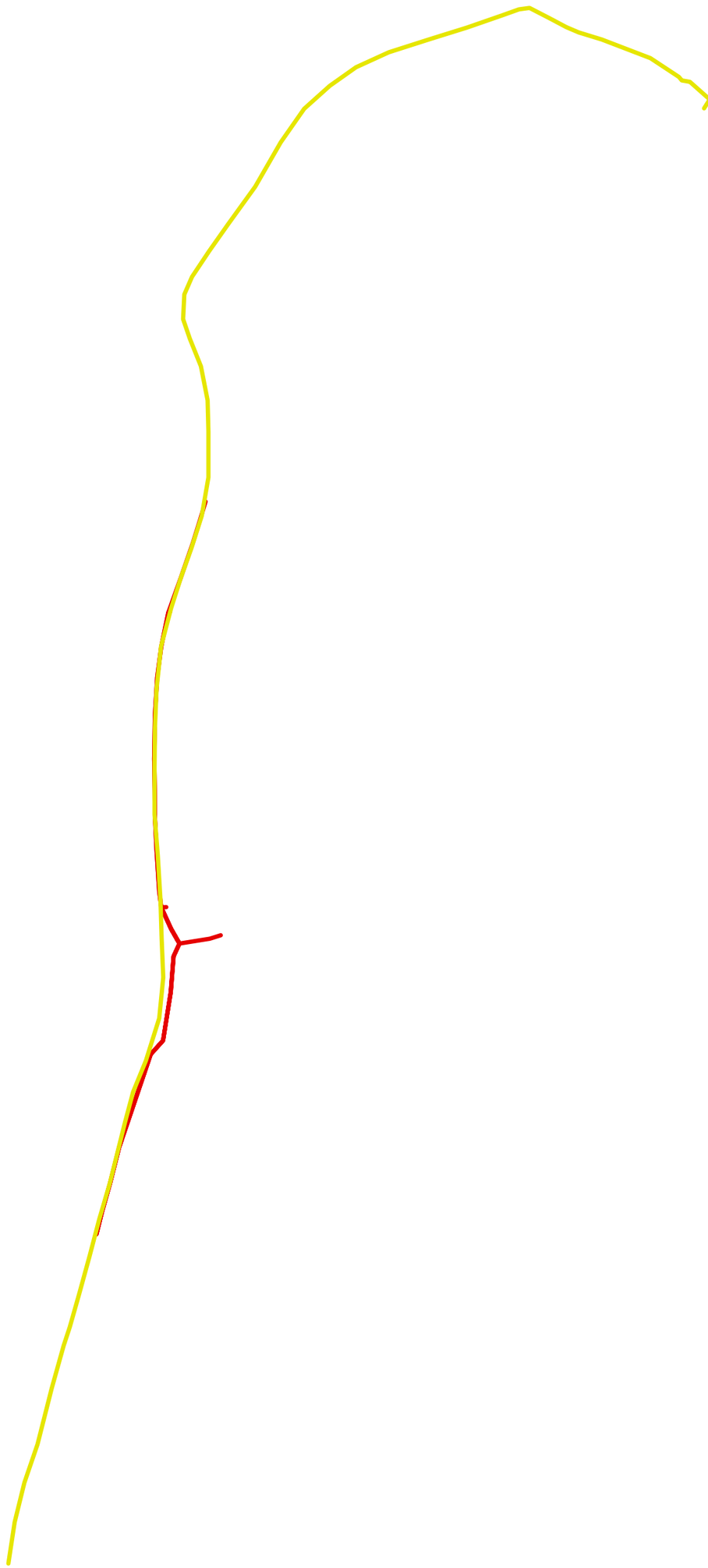

Македонски Телеком АД, Кеј 13-ти Ноември бр. 6, 1000 Скопје

Бр: 65121
Дата: 24.09.2024

До
Изофас ДОО Прилеп
Ул. Александар Македонски бр.75, Прилеп

Ваше упатување Барање на податоци и информации

Наше контакт лице Тони Илиевски, Мица Цониќ-Кепевска

Телефон +389 70 200 045; +389 70 300 292

Во врска со Известување за планирани и постојни тк инсталации

Почитувани,

Во врска со Вашето Барање, добиено преку системот е-урбанизам, со кое што барате податоци за изработка на Урбанистички проект за ПАРЦЕЛИРАНО ГРАДЕЖНО ЗЕМЈИШТЕ – Г.П. 7.77 во УП за село Бела Црква (Блок 1,2,3,4,5,6 и 7) во К.О. Бела Црква, Општина Кривогаштани, Ве известуваме дека во границите на планскиот опфат нема постојна МКТ инфраструктура.

Напомена: Информациите содржани во овој документ се доверливи и тие се наменети за користење само од страна на примателот. Примателот е обврзан да превземе разумно ниво на грижа заради заштита на доверливите информации содржани во документот. Воедно, примателот е обврзан документот или било кој дел од неговата содржина да не го открива или дистрибуира на трети лица кои не се засегнати со актуелниот предмет, а заради спречување на можни злоупотреби.

Со почит,
Македонски Телеком АД Скопје
DEVOPS активности на оптика
и мрежи од следна генерација
По овластување на
Дејан Влаховиќ

МЕПСО

Максим Горки бр.4, 1.000 Скопје
Т: Кабинет на генерален директор
+ 389 (0) 2 3 149 811
Подружница ОЕПС
+ 389 (0) 2 3 149 814
Подружница ОПМ
+ 389 (0) 2 3 149 813
Ф: + 389 (0) 2 3 111 160
www.mepso.com.mk

До

ИЗОФАС

ул. Александар Македонски бр.75

Прилеп

Бр.11-6190/1

25.09.2024

Предмет: Податоци за постојни и планирани електроенергетски објекти

Врз основа на Вашето барање бр.09-3-04/7 од 21.09.2024 год., предмет креиран на Е-урбанизам на 21.09.2024 година со број на постапка 65121 (наш број 11-6190 од 23.09.2024 година) за податоци и информации потребни за изработка на Урбанистички проект за парцелирано градежно земјиште – ГП 7.77 во УП за село Бела Црква (Блок 1,2,3,4,5,6 и 7), КО Бела Црква во Општина Кривогаштани, Ве известуваме дека предметниот плански опфат **НЕ СЕ ПРЕСЕКУВА** со ЕЕ објекти во сопственост на АД МЕПСО.

Изработил: Александар Костевски

Проверил: Весна Чингоска

Eli Popovska

Digitally signed by Eli Popovska
Date: 2024.09.24 15:31:37 +02'00'

по овластување од Генерален директор
бр.02-10/112 од 06.03.2019 год.
Раководител на Служба за ГИС
и геодетски работи

Република Северна Македонија
НАЦИОНАЛНА УСТАНОВА
ЗАВОД ЗА ЗАШТИТА НА СПОМЕНИЦИТЕ
НА КУЛТУРАТА И МУЗЕЈ-ПРИЛЕП
Бр. 09-2602
24.10 2024 год.
ПРИЛЕП

До:

ДОО Изофас Прилеп

Предмет: Одговор на барање за стручно мислење

Во врска со вашето барање од 15.10.2024 година со кое барате мислење за постоење културно наследство за изработка на урбанистички проект за парцелирано градежно земјиште – Г.П 7.77 во УП за село Бела Црква (блок1,2,3,4,5,6 и 7) во КО Бела Црква, Општина Кривогаштани, стручно лице на НУ Завод за заштита на спомениците на културата и Музеј – Прилеп изврши увид во рамки на наведениот опфат и го констатира следното:

1. Во непосредна близина на подрачјето на предметниот проектен опфат се наоѓа евидентирано недвижно добро локалитетот св. Богородица (осамен наод од хеленистичко време и остатоци од антички градби) со ЕМБ 4-820-002/136 ЕНД, и според тоа просторот упатува за постоење на елементи на археолошко наследство.
2. **Врз основа на горенаведеното нашето стручно мислење е да се пропише следниот соодветен режим на заштита:**
   Надзор од стручно лице при земјените активности во предметниот опфат.
   Доколку при надзорот од стручното лице се утврди постоење на остатоци од културно наследство земјените активности се прекинуваат и ќе следува постапка за реализија на заштитни археолошки истражувања на просторот од предметниот опфат што се на товар на инвеститорот.

3. Пропишаните мерки за заштита да се вградат во урбанистичкиот проек за парцелирано градежно земјиште на КП 208 и дел од КП 1749/1 во КО Бела Црква – Општина Кривогаштани
   Пред започнување со изведбата на земјените активности на проектиот опфат задолжително да не контактирате.

Со почит,

Изработил:
Конзерватор-археолог
Владимир Крстески
24.10.2024 година
Прилеп

Република Северна Македонија Национална установа Завод за заштита на спомениците на културата и Музеј Прилеп

в.д. Директор
на НУ Завод и Музеј - Прилеп

Мимоза Христоска

УРБАНИСТИЧКО ПРОЕКТНА ДОКУМЕНТАЦИЈА

СОДРЖИНА

ТЕКСТУАЛЕН ДЕЛ

1. Проектна програма

2. Инвентаризација на снимен изграден градежен фонд, вкупна физичка супраструктура и инфраструктура во рамки на проектниот опфат

3. Опис и образложение на проектниот концепт на урбанстичкото решение во градежната парцела
- дејности и активности кои се одвиваат во градбите во градежната парцела со нумерички показатели на урбанистичките параметри за секоја градба поединечно
- внатрешни сообраќајници и начин на обезбедување на потребен број на паркирни места
- партерно решение со холтикултура
- водови и инсталации на инфраструктурите

4. Детални услови за проектирање и градење

5. Мерки за:
- заштита на животната средина
- заштита и спасување
- обезбедување на пристапност за лица со инвалидност
- за заштита на природното и културното наследство

6. Прилози кон текстуален дел
- извештај од извршена стручна ревизија
- геодетски елаборат за ажурирана геодетска подлога

ГРАФИЧКИ ДЕЛ

1. Извод од урбанистички план со нанесен проектен опфат

2. Ажурирана геодетска подлога со нанесена граница на проектен опфат

3. Табела со нумерички показатели на урбанистичките параметри за проектниот опфат и градбите во проектниот опфат

4. Урбанистичко решение за проектниот опфат

ПРОЕКТНА ПРОГРАМА

За

УРБАНИСТИЧКИ ПРОЕКТ ЗА ПАРЦЕЛИРАНО ГРАДЕЖНО ЗЕМЈИШТЕ – Г.П. 7.77 во УП за село БЕЛА ЦРКВА (Блок 1,2,3,4,5,6 и 7) во К.О. БЕЛА ЦРКВА, ОПШТИНА КРИВОГАШТАНИ

Во согласност со Законот за Урбанистичко планирање, (Службен весник на РМ, бр.32/2020год., 111/2023, 171/2024, 224/24 и 40/25), Член 58,став 2, точка 1 и Правилникот за урбанистичко планирање (Сл.Весник на РСМ 225/2020), Правилникот за изменување и дополнување на Правилникот за Урбанистичко планирање (Сл. в. на РСМ 219/21, 104/22, 99/2023 и 7/25) како и другите важечки прописи и нормативи од областа на урбанизмот и проектирањето, започната е постапка за изработка на Урбанистички проект за парцелирано градежно земјиште.

Опфатот на УП за парцелирано градежно земјиште за ГП 7.77 се наоѓа во УП за село Бела Црква (Блок 1,2,3,4,5,6 и 7) ко Бела Црква општина Кривогаштани.

Со оглед дека во посебните одредби од Изводот од УП за Г.П. 7.77 се бара да се продолжи со разработка на АУП, потребно е да се отпочни постапка за разработка на УП, согласно Законот за УП Сл. в. на Р. С.М. бр. 32/2020, точка 2. Член 58, став (2) точка 1, став (3).

Во предвидениот опфат за изработка на Урбанистичкиот проект влегува катастарската парцела к.п. 208 и дел од к.п. 1749/1 која се наоѓа во к.о. Бела Црква, општина Кривогаштани.

Проектниот опфат се наоѓа во градежниот реон во согласно Изводот од УП за село Бела Црква (Блок 1,2,3,4,5,6 и 7) ко Бела Црква општина Кривогаштани заведен под бр. 24-916/2 од 12.08.2024 год, а донесен со одлука бр. 08 - 425/90 од 04 03 2016.

Со постоечкиот УП, инвеститорот се задолжува со изработка на АУП а потоа се задолжува со изработка на основни проекти за објектите.

Намената на парцелата да биде во согласност со намената од УП, односно да биде А1 домување во станбени куќи со формирање на стопански двор.

Проектниот опфат да се предвиди со површина од 0,089ha.

Потребно е да се изработи УП за парцелирано градежно земјиште, со разработка на г.п. **7**.77 за да се утврдат параметрите кои се потребни за изработка на Основен проект на поединечните градби во склоп на градежната парцела.

Исто така потребно е да се предвидат траси на канализациона инфраструктура за прифаќање на атмосферските и фекалните отпадни води, водоводна, електрична и телекомуникациска инфраструктура. Сите водови да се водат подземно во јасно дефинирани инфраструктурни коридори.

Проектната документација треба да се изработи согласно:

- Законот за Урбанистичко планирање, (Службен весник на РМ, бр.32/2020год., 111/2023, 171/2024, 224/24 и 40/25),
- Правилникот за изменување и дополнување на Правилникот за Урбанистичко планирање (Сл. в. на РСМ 219/21, 104/22, 99/2023 и 7/25)

- Правилник за поблиска содржина и начин на графичка обработка на генерален урбанистички план, детален урбанистички план, урбанстички план за село, урбанистички план вон населено место и регулациски план на генерален урбанистички план, формата,

содржината и начинот на обработка на урбанистичко-плански документации и архитектонско-урбанистички проект и содржината, формата и начинот на обработката на проектот за инфраструктура (Сл. в. на Р.М. бр. 142/15).

- Законот за животна средина („Службен весник на Република Македонија" број 53/05, 81/05, 24/07, 159/08, 83/09, 48/10, 124/10, 51/11, 123/12, 93/13, 187/13, 42/14, 44/15, 129/15, 192/15, 39/16 и 99/18)

Законот за заштита на природата („Службен весник на Република Македонија" број 67/04, 14/06, 84/07, 35/10, 47/11, 148/11, 59/12, 13/13, 163/13, 41/14, 146/15, 39/16, 63/16 и 113/18)

- Законот за заштита и спасување (Сл.в.на Р.М. бр. 36/04, 49/04, 86/08, 124/10,18/11, 41/14, 129/15, 71/16, 106/16 и 83/18).

- Правилникот за мерките за заштита од пожари, експлозии и опасни материи (Сл. в. на Р.М. бр. 231/20).

- Правилникот за техничките нормативи за хидрантска мрежа за гасење на пожари (Сл. в. на Р.М. бр. 26/2018год).

Исто така треба да се почитуваат и другите подзаконски акти од други области.

Marjan Shukuroski

Digitally signed by Marjan Shukuroski
DN: c=MK, 2.5.4.97=VATMK-4021008502953, o=BIRO ShUKUROSKI Prilep DOO, ou=BIRO ShUKUROSKI Prilep DOO:4021008502953, givenName=Marjan, sn=Shukuroski, serialNumber=CRT3735130, cn=Marjan Shukuroski
Date: 2025.06.12 12:12:33 +02'00'

Инвеститор

Петко Милески

Petko Mileski

1.1 Општо

Основа за изработка на Урбанистички проект за парцелирано градежно земјиште за ГП 7.77 од УП за село бела Црква (Блок 1,2,3,4,5,6 и 7) ко Бела Црква општина Кривогаштани представува Изводот од УП за село заведен под бр. 24-916/2 од 12.08.2024 год, а донесен со одлука бр. 08 - 425/90 од 04 03 2016. за намена на градбите А1 домување, како и ажурирана геодетска подлога изработена од овластена геодетска фирма и проектната програма потпишана и заверена од инвеститорот.

Опфатот на УП за парцелирано градежно земјиште за ГП 7.77 се наоѓа во УП за село Бела Црква (Блок 1,2,3,4,5,6 и 7). Со оглед дека во посебните одредби од Изводот од УП за Г.П. 7.77 се бара да се продолжи со разработка на АУП, потребно е да се дефинира површина за градба, максимална висина на градбата, процентот на изграденост како и коефициентот на искотристеност во градежната парцела.

Со Урбанистичкиот проект треба да се предвиди површина за градба, во сооднос со големината на градежната парцела и законските прописи. Местоположбата на новопредвидениот објект да биде предвиден на содветно растојание кон соседните г.п. во согласност со законската регулатива, во консултација со инвеститорот.

Исто така потребно е да се предвидат траси за инфраструктура за прифаќање на атмосферските и фекалните отпадни води, потоа водовона инфраструктура како и електрична и телекомуникациска инфраструктура. Сите водови да се водат подземно во јасно дефинирани инфраструктурни коридори.

Самиот Урбанистичкиот проект е изработен во склад со зададените услови со важечкиот УП, со Законот за Урбанистичко планирање, Правилникот за урбанистичко планирање како и останатата релевантна позитивна законска и подзаконска регулатива од областа на урбанистичкото планирање и проектирање.

Согласно развојните планови и потреби на Инвеститорот пристапено е кон изработка на Урбанистички проект за парцелирано градежно земјиште за ГП 7.77 од УП за село Бела Црква (Блок 1,2,3,4,5,6 и 7) во ко Бела Црква со намена на парцелата во согласност со намената од УП, односно да биде

А1 – домување

а во сѐ во склад со зададените услови со важечкиот УП како и членовите 58 – 62 од Законот за урбанистичко планирање

Со урбанистичкиот проект, согласно член 77 став 1 од Правилникот за урбанистичко планирање („Службен весник на Република Северна Македонија“ број 225/20), Правилник за изменување и дополнување на правилникот Урбанистичко планирање (Сл. в. на Р.С М. бр. 219/2021) и Правилник за изменување и дополнување на правилникот Урбанистичко планирање (Сл. в. на Р.С М. бр. 104/2022, и 153/2023)

се планира следната поединечна намена:

А1 – куќи за домување

А1.5 – куќи во состав на селски стопански двор

2. Инвентаризација на снимен изграден градежен фонд, вкупна физичка супраструктура и инфраструктура во рамки на проектниот опфат

- Географско и геодетско одредување на проектниот опфат

За целосно согледување на постојната состојба, во границите на опфатот извршени се детални истражувања на просторот.

Истражувањата на локалитетот се извршени по пат на:

- директен увид на теренот и
- директна комуникација со корисниците на просторот.

Во рамки на предметниот проектен опфат евидентирано е дека земјиштето е градежно земјиште.

Површината која ја опфаќа опишаната граница на проектниот опфат изнесува 0.089ха. Територијално и административно проектниот опфат припаѓа на Општина Кривогаштани.

Географската положба на проектниот опфат е дефинирана со следните точки со координати од геодетското снимање:

ДЕТАЛНИ ТОЧКИ		
Број на точка	X	У
1	7 529 575	4 570 892
2	7 529 575	4 570 854
3	7 529 569	4 570 899
4	7 529 587	4 570 895
5	7 529 595	4 570 867
6	7 529 596	4 570 855

- Инвентаризација на сообраќајна инфраструктура

Пристапот до предметниот проектен опфат односно до ГП 7.77 е од планираната сервисна улица “9“ со ширина од 9.00м односно две коловозни ленти со ширина од 3,00 и тротоари со ширина од 1,5м. Предвидената сообраќајна инфраструктура со УП за село Бела Црква (блок 1,2,3,4,5,6 и 7) се задржува во целост. Исто така и пристапот во градежната парцела се задржува во целост согласно предвидениот пристап во УП.

- Инвентаризација на комунална инфраструктура

- Хидротехничка инфраструктура

Не се добиени податоци од ЈК “Пелагонија“ Кривогаштани иако уредно се побарани со барање заведено под дел.бр.09-3-04/4 од септември 2024 во постапка бр.65121 и преку системот е урбанизам и во хартиена форма. Согласно Изводот од план пред самиот опфат поминува водоводна инсталација ф80.

- Електроенергетска инфраструктура

Податоците за постојната електроенергетската инфраструктура и супраструктура се добиени со доставен допис бр. Бр. 10-23/7-358 од 21.09.2024година од Електродистрибуција дооел – Скопје доставени се податоци дека во предметниот опфат има постојни инсталации од ЕВН и тоа надземна мрежа 0.4 кв.и истата е вцртана во графичките прилози.

- Телекомуникациска инфраструктура

Во добиеното писмо од Македонски Телеком со Бр: 65121 Дата: 24.09.2024година се известува дека во проектниот опфат нама постојна МКТ инфраструктура.

- Дирекција за заштита и спасување

Не се добиени податоци од ДЗС иако уредно се побарани со барање заведено под дел.бр.09-3-04/8 од септември 2024 во постапка бр.65121

- Мепсо

Во податоците добиени од Мепсо заведени под бр. 11- 6190/1 од 25 09 2024год наведено е дека во планскиот опфат нема нивна инфраструктура.

- Инвентаризација на постојни споменички целини

Согласно добиените податоци од Управата за заштита на културно наследство – Министерство за култура на РСМ заведено под бр.17-3149/2 од 07 10 2024 во кое се констатира дека во близина на проектниот опфат се наоѓа недвижно културно добро проследено е и барање за податоци до НУ Завод за заштита на спомениците на културата и Музеј Прилеп.

Добиено е и стручно мислење од НУ Завод за заштита на спомениците на културата и Музеј Прилеп заведено под бр. 09-260/2 од 24 10 2024 година

1. Во непосредна близина на подрачјето на предметниот проектен опфат се наоѓа евидентирано недвижно добро локалитетот св. Богородица (осамен наод од хеленистичко време и остатоци од антички градби) со ЕМБ 4-820-002/136 ЕНД, и според тоа просторот упатува за постоење на елементи на археолошко наследство.
2. **Врз основа на горенаведеното нашето стручно мислење е да се пропише следниот соодветен режим на заштита:**
   Надзор од стручно лице при земјените активности во предметниот опфат.
   Доколку при надзорот од стручното лице се утврди постоење на остатоци од културно наследство земјените активности се прекинуваат и ќе следува постапка за реализија на заштитни археолошки истражувања на просторот од предметниот опфат што се на товар на инвеститорот.
3. Пропишаните мерки за заштита да се вградат во урбанистичкиот проек за парцелирано градежно земјиште на КП 208 и дел од КП 1749/1 во КО Бела Црква – Општина Кривогаштани
   Пред започнување со изведбата на земјените активности на проектиот опфат задолжително да не контактирате.

3. Опис и образложение на проектниот концепт на урбанстичкото решение во градежната парцела

Самиот Урбанистичкиот проект е изработен во склад со зададените услови со важечкиот УП за село Бела Црква, со Законот за Урбанистичко планирање, (Службен весник на РМ, бр.32/2020год., 111/2023 и 171/2024), Член 58,став 2, точка 1 и Правилникот за урбанистичко планирање (Сл.Весник на РСМ 225/2020), Правилникот за изменување и дополнување на Правилникот за Урбанистичко планирање (Сл. в. на РСМ 219/21, 104/22 и 99/2023) како и другите важечки прописи и нормативи од областа на урбанизмот и проектирањето.

Согласно развојните планови и потреби на Инвеститорот пристапено е кон изработка на Урбанистички проект за парцелирано градежно земјиште за ГП 7.77 од УП за село Бела Црква општина Кривогаштани со намена А – домување и престој на луѓе односно А1.5 – куќи во состав на селски стопански двор, а во сѐ во склад со зададените услови со важечкиот УП како и членовите 58 – 62 од Законот за урбанистичко планирање („Службен весник на Република Северна Македонија“ број 32/20).

Во предвидениот опфат за изработка на Урбанистичкиот проект влегуваат катастарските парцели и тоа к.п. 208 и дел од к.п. 1749/1 кои се наѓаат во к.о. Бела Црква, општина Кривогаштани.

Проектниот опфат се наоѓа во градежниот реон согласно Изводот од УП и тоа на северната страна од градежниот реон.

Со постоечкиот УП, во градежната парцела има предвидено утврден простор ограничен со градежни линии за поставување површини за градење на повеќе градби при

што конкретната класа на намена (А1.5) и застапеноста на компатибилните класи на намена во рамките на максимално дозволениот процент ќе се определува со архитектонско урбанистички проект согласно изводот од УП.

Со изработката на овој Урбанистички поект за парцелирано градежно земјиште ќе се задржи класата на намена согласно член 77 став (1) од Правилникот за урбанистичко планирање ќе се предвиди површина за градба во согласност со дозволениот процент на изграденост и коефицинт на искористеност.

Намената на парцелата ќе биде во согласност со намената од УП ,

А - градби за домување и престој на луѓе,

А1 – куќи за домување,

А1.5 – куќи во состав на селски стопански двор.

Во рамките на градежната парцела, согласно член 80 и 81 од Правилникиот за урбанистичко планирање и согласно Изводот од УП, доколку има потреба ќе може да се обезбедат комплементарни, односно компатибилни намени.

3.1 Дејности и активности кои се одвиваат во градбите на градежната парцела со нумерички податоци

Целта на урбанистичкиот проект е да се овозможат услови за изградба на куќи во состав на селски стопански двор.

Намената на градежната парцела е преземена од важечкиот УП за село Бела Црква (Блок 1,2,3,4,5,6 и 7) ко Бела Црква општина Кривогаштани (А1 домување), а при тоа усогласена со класификацијата на намени зададена во Член 77 од Правилникот за урбанистичко планирање и истата е одредена како:

- А1.5 – куќи во состав на селски стопански двор.

Со урбанистичкиот проект, согласно член 77 став 1 од Правилникот за урбанистичко планирање („Службен весник на Република Северна Македонија“ број 225/20, 219/21 и 104/22), се планира следната поединечна намена:

- А1.5 – куќи во состав на селски стопански двор согласно горенаведениот Правилник, спаѓаат во поединечната намена А градби за домување и престој на луѓе.

Проектното решение на урбанистичкиот проект треба да биде основа за понатамошна изработка на основен проект за градба

Во рамките на градежната парела 7.77 е планирана една површина за градба во централниот дел од утврдениот простор за градба како I фаза на градба (односно приземниот дел од објектот како I фаза и двата ката и поткровјето како III фаза) и како втора фаза на градба предвидени се површина за градба во североисточниот дел од утврдениот простор.

3.2 Нумерички параметри во проектниот опфат

НУМЕРИЧКИ ПОКАЗАТЕЛИ НА УРБАНИСТИЧКИ ПАРАМЕТРИ - по УП за село Бела Црква (Блок 1,2,3,4,5,6 и 7)

ред.бр.на ГП	површина $м^2$	класа на намена	компатибилна класа на намена	површина за градба $м^2$	вкупно изграде. површина $м^2$	мах. височина на градба: до завр - шен венец H= $м^1$	мах. височина на градба: спратност на објекти	процент на изграде. %	коеф. на искорис.	паркир. места
Г.П 7.77	892.00	"А1"	"Б1" до 30%	444.00	1332.00	10.20	П+2+Пк	49.78%	1.49	во парцела
вкупно:	892.00		вкупно	444.00	1332.00			49.78%	1.49	

НУМЕРИЧКИ ПОКАЗАТЕЛИ НА УРБАНИСТИЧКИ ПАРАМЕТРИ ЗА ПРОЕКТЕН ОПФАТ - по УП за парцелирано град.зем.			
1	ОПИС	ПОВРШИНА м^2	ПРОЦЕНТ %
2	површина на плански опфат	892.00	100.00 %
3	површина на ГП 7.77	892.00	100.00 %
4	површина под објект ГП 7.77 1 фаза на градба	233.00	26.12%
5	површина под објект ГП 7.77 2 фаза на градба	56.50	6.34%
6	развиена површина ГП 7.77 2 фаза на градба	56.50	0.06
7	развиена површина ГП 7.77 3 фаза на градба	844.00	0.94
8	вкупна површина за градба на ГП 7.77	289.50	32.46%
9	вкупна развиена површина за градба на ГП 7.77	900.50	1.00
10	поплочени површини - бехатон плочки	418.03	46.87%
11	зеленило	184.47	20.67%
12	процент на изграденост	32.46%	
13	коефициент на искористеност	1.00	
14	број на градежни парцели	1	

3.4 Внатрешни сообраќајници и начин на обезбедување на потребен број на паркинг места

Пристапот до предметниот проектен опфат односно до ГП 7.77 е од планираната сервисна улица “9“. Предвидената сообраќајна инфраструктура со УП за село Бела Црква се задржува во целост. Исто така и пристапот во градежната парцела се задржува во целост согласно предвидениот пристап во УП.

Во однос на решавањето на проблемот на стационарниот сообраќај, потребите за паркирање се решени во рамките на сопствената парцела.

Потребниот минимален број на паркинг места е согласно реалните потреби, а во склад со одредбите на Член 134 став (1) од Правилникот за урбанистичко планирање.

Паркинг местата за патнички автомобили се планирани со димензии од 2,50×5,00m и се во склад со одредбите на Член 130 од Правилникот.

Нивелетско решение

Со урбанистичкото решение на овој Урбанистички проект решена е нивелацијата на теренот. Теренот ќе биде профилиран за да обезбеди истек на атмосферската вода кон пониската страна.

3.5 Партерно решение и оззеленување

Со предлог партерното уредување на градежната парцела и урбанистичкото решение од овој урбанистички проект, одредени се површини под ниско и средно зеленило и презентирани се информативни податоци за процент на оззеленетост на градежната парцела. При изработка на основните проекти, решението за партерно уредување и зеленило ќе се доразработи, односно усогласи со проектното решение од тие проекти, при што може да се добијат и други вредности за процентот на озеленетост, но истиот не смее да биде под 10% на ниво на градежната парцела, а во склад со одредбите на Законот за урбано зеленило („Службен весник на Република Македонија“ број 11/18 и „Службен весник на Република Северна Македонија“ број 42/20).

3.6 Проектно решение на водовите и инсталации на комуналната Инфраструктура

ВОДОВОДНА КАНАЛИЗАЦИЈА - ПЛАНИРАНА

Во рамките на опфатот планирана е водовдна инсталација која ќе се поврзи со планираната водоводна инсталација (согласно податоците од Извод од план ф80) која поминува по сервисната улица “9“. Приклучната шахта треба да биде армиранобетонска, со прописен капак на отворот и да биде поставена во сопствената градежна парцела. Приклучокот со примарниот вод да се изврши според важечките стандарди инормативи за тој вид на инфраструктура.

ФЕКАЛНА КАНАЛИЗАЦИЈА - ПЛАНИРАНА

Согласно добиените податоци и изводот од план непосредно пред планскиот опфат има планирана фекална канализација која е планирана по улицата сервисната улица “9“ и тоа со пречник ф 250. Планираните инсталации графички се исцртани во графичките прилози.

Фекалната канализација на објектот е предвидено да се приклучи на постојната улична канализациона мрежа од јужната страна на опфатот. Поврзувањето на корисниците со инфраструктурната канализациона мрежа за одведување на отпадните води се предвидува да се изведе преку приклучна шахта (армиранобетонска, со прописен капак на отворот), поставена на пресекот со осовината на примарниот одводен канал.

Доколку во планскиот опфат и во негова близина нема инсталации на фекална канализација потребно е одводот на отпадните води за објектите да се решаваат индивидуално со водонепропусни септички јами или пречистителни станици се до реализација на планираната канализациона инсталација.

АТМОСВЕРСКА КАНАЛИЗАЦИЈА - ПЛАНИРАНА

Атмосферската канализација на објектот е предвидено да се приклучи на планираната улична канализациона мрежа.

Поврзувањето на корисниците со инфраструктурната канализациона мрежа за одведување на атмосверските води се предвидува да се изведе преку приклучна шахта (армиранобетонска, со прописен капак на отворот), поставена во дворното место на градежната парцела.

Во Изводот од план има предвидено атмосверска инсталација по сервисната улица “9“. До реализација на атмосферската канализација, атмосферските води ќе се испуштаат во зелените слободни површини.

ПЛАНИРАНА ЕЛ. ЕНЕРГЕТСКА ИНСТАЛАЦИЈА, УЛИЧНО ОСВЕТЛЕНИЕ И ТЕЛЕФОНСКА ИНСТАЛАЦИЈА

Приклучувањето на објектите на нисконапонска инсталација ќе биде со поврзување на постојната електро-енергетска мрежа во коридорите на сообраќајницата.

Се предвидува потребите за електрична енергија да се задоволат преку најблиските трансформаторски станици.

Сите приклучоци како и изградбата на електро-енергетски објекти треба да се извршуваат откако инвеститорот ќе добие електро-енергетска согласност од надлежна институција - ЕВН Македонија. Снабдувањето со електрична енергија ќе биде изведено од мерно разводен ормар МРО поставен според стандардите на ЕВН Македонија – Кец Прилеп.

КОМУНИКАЦИСКА ИНФРАСТРУКТУРА

Телефонскиот сообраќај во наредниот период ќе доведе до пораст со изградбата на новите објекти. Со планот за развој на претпријатието и воведување на нови ИСДН линии, АДСЛ, мобилна телефонија ќе се овозможи побрза комуникација и пристап до информациите. Телефонската мрежа за поврзување на телефонските приклучници со телефонските централи ќе се врши во подземна телефонска канализација и надземна мрежа према потребите на теренот и програмата на надлежното претпријатие за телефонски сообраќај. За дефинирање на потребниот број на телефонски приклучници, од првостепено значење се намената на објектите. Димензионирањето на телефонската мрежа треба да се изведе према сегашните и идните потреби на корисниците. Начинот на изведба и поврзување на телефонските приклучници, треба да биде извршено до најблиската автоматска телефонска централа, а во согласност со А.Д. "Македонски Телекомуникации" - подружница Прилеп.

4 ДЕТАЛНИ УСЛОВИ ЗА ПРОЕКТИРАЊЕ И ГРАДЕЊЕ

Урбанистичкиот проект е изработен во согласност со Законот за Урбанистичко планирање, Член 58,став 2, точка 1 и Правилникот за урбанистичко планирање. Деталните услови за проектирање и градење важат за целата површина на градежната парцела 7.77.

Граница на проектен опфат од урбанистички проект - полигон на урбанистички проект што комплетно припаѓа во границата на плански опфат на урбанистички план.

Граница на градежна парцела е регулаторна линија со симетрично правно дејство и просторни последици: од две страни и на вертикалната површина по која се протега просторната граница на регулацијата се наоѓа земјиште за поединечна градба чиишто носители на правото на градба имаат по правило исти и меѓусебе симетрични права што треба да гарантираат колку што може порамноправен и хармонизиран планерски третман на соседните градежни парцели.

Градежна парцела е ограничен дел од градежно земјиште со ист носител на правото на градење и претставува најмала и неделива просторна единица на градежното земјиште. Градежната парела е ограничена со регулаторни линии – регулаторна линија и граница на градежна парцела. Градежната парцела се состои од една или повеќе катастарски парцели или делови од катастарски парцели.
Градежна парцела – нумерација – согласно донесен УП за село Бела Црква (Блок 1,2,3,4,5,6 и 7) ко Бела Црква општина Кривогаштани.
Нумерација на објекти – на нумерацијата на градежната парцела се додава број за објект.

Површина за градење претставува дел од градежната парцела ограничена со градежна линија на кој се утврдуваат услови за градење на градба. Помошна градежна линија ги означува промените во габаритот во планираната градба во рамките на површината за градење односно денивелаации.

Максимална височина на градбата е планска одредба со која во урбанистички проект се утврдува најголемата височина на градбата.
Максималната височина на градбата се одредува на два начина:
-Како висина на вертикалната рамнина чијшто пресек со теренот се совпаѓа со градежната линија изразена во метри и
-Како висина на највисоката кота на градбата, која се мери на највисокиот дел од затворениот габарит на градбата.

Намена на земјиштето подразбира начинот на употреба на земјиштето и на градбите согласно дејностите и активностите што се вршат и одвиваат во нив, на површина на земјиштето, под и над површината на земјиштето, што клучно влијае на начинот на уредувањето на земјиштето, изградбата на градбите, како и на просторот потребен за нивното одвивање и функционирање.

- А1 – куќи за домување
Со урбанистичкиот проект, согласно член 77 став 1 од Правилникот за урбанистичко планирање, се планира следната поединечна намена:
- А1.5 – куќи во состав на селски стопански двор

Процент на изграденост на земјиштето е урбанистичка величина која ја покажува густината на планираната изграденост, односно колкав дел од градежното земјиште е зафатен со површини за градење.

Коефициент на искористеност на земјиштето се пресметува како однос помеѓу вкупно планираната површина по катови, односно збирот на површините на сите планирани надземни катови и вкупната површина на градежното земјиште во пресметковна просторна единица, изразен со рационален број до две децимали.

4.1 Општи услови за проектирање и градење

1. Одредбите за уредување на просторот и графичките прилози се составен дел на Урбанистичкиот проект и имаат дејство само врз градителската активност која ќе следи по одобрување на урбанистичкиот проект.
2. Сите детални услови за проектирање и градење кои се зададени со овој Урбанистички проект за парцелирано градежно земјиште за ГП 7.77 се комплементарни на условите зададени со важечкиот УП за село Бела Црква (Блок 1,2,3,4,5,6 и 7) ко Бела Црква општина Кривогаштани.
Условите од овој урбанистички проект единствено ги надополнуваат и детално разработуваат, а во никој случај не ги заменуваат условите за градење од важечката УП.
3. Параметрите се применуваат во рамките на утврдената граница на проектниот опфат. Специфичните параметри за уредување на просторот се однесуваат на поединечните површини за градење.
4. Со Урбанистичкиот проект се одредени:
- Урбанистичко решение за проектниот опфат, односно за градежната парцела 7.77 како што е дефинирано со важечкиот УП.
- Регулациско и нивелациско решение во рамките на проектниот опфат;
- Поединечни површини за градење ограничени со градежни линии;
- Максимално дозволена височина до највисоката точка на градбите, како и максимално дозволена катност;
- Целосно решение на внатрешниот динамичен и стацинарен сообраќај;
- Внатрешни водови на инфраструктурата за опслужување на новопроектираните градби.
5. Во графичките прилози од Планскиот дел на овој Урбанистички проект дадено е урбанистичко решение за проектниот опфат со зададени:
- површини за градење со градежни линии,
- намена на градбите,
- нумерација на поставените површини за градење,
- вкупна површина на градежна парцела,
- максимална височина на градбата изразена во метри,
- процент на изграденост на земјиштето,
- коефициент на искористеност на земјиштето,
- внатрешен и стационерен сообраќај,
- нивелманско решение
- партерно уредување со хортикултура,
- приклучни точки за сите водови и градби на инфраструктура.
Урбанистичкиот проект содржи и Проектен дел, во кој се дадени Идејни проекти за новопроектирани градби.
6. Намената на градежната парцела е преземена од УП (а при тоа усогласена со класификацијата на намени зададена во Член 77 од Правилникот за урбанистичко планирање и истата е одредена како:
- А1 – куќи за домување
- А1.5 куќи во состав на селски стопански двор

За сите градби во опфатот одредени се поединечни намени согласно класификацијата на намени зададена во Член 77 од Правилникот за урбанистичко планирање
7. Во урбанистичкиот проект се дефинирани 3 (три) новопредвидени површини за градење и тоа како фазна градба (I, II и III фаза на градба).
Примарна поединечна намена на градбите во комплексот е:
- А1.5 – куќи во состав на селски стопански двор

8. Во однос на решавањето на проблемот на стационарниот сообраќај, потребите за паркирање за градежната парцела се решени во рамките на сопствената парцела. Потребниот минимален број на паркинг места е согласно реалните потреби, а во склад со одредбите на Член 134 став (1) од Правилникот за урбанистичко планирање . Процентот на озеленетост во рамките на парцелата претставува однос помеѓу површината на градежно земјиште наменето за зеленило и вкупната површина на градежното земјиште изразено во проценти.
Со предлог партерното уредување на градежната парцела и урбанистичкото решение од овој урбанистички проект, одредени се површини под зеленило и презентирани се информативни податоци за процент на озеленетост на градежната парцела. При изработка на основните проекти, решението за партерно уредување и зеленило ќе се доразработи, односно усогласи со проектното решение од тие проекти, при што може да се добијат и други вредности за процентот на озеленетост, но истиот не смее да биде под
10% на ниво на градежната парцела, а во склад со одредбите на Законот за урбано зеленило („Службен весник на Република Македонија“ број 11/18 и „Службен весник на Република Северна Македонија“ број 42/20).
Оваа одредба станува составен дел на условите за градење. За градежната парцела 7.77 изработено е и предлог на партерно уредување на парцелите. Истото ќе се доразработи при изработката на основните проекти за градежната парцела, односно ќе се усогласи со проектното решение за градбите од тие проекти.
10. Зададените вредности со урбанистичкото решение од Планскиот дел на овој Урбанистички проект за површина на градење, бруто развиена површина, процент на изграденост, коефициент на искористеност, катност и височина до хоризонталниот венец на градбите се максимално дозволени вредности. При изработката на основните проекти за новопредвидените градби, може да се проектира градба и со помала површина, при што не смее да ги надмине овие максимални вредности и не смее да отстапува надвор од зададените градежни линии, односно граници на површината за градење.
11. Со урбанистичкото решение на овој Урбанистички проект, предвидени се и приклучни места на градбите на водовите од комуналната инфраструктура. При изработка на основните проекти за градежната парцела 7.77, трасите на приклучоците ќе се доразработат, односно ќе се усогласат со проектните решенија за инфраструктурата од тие проекти.

4.2. Посебни услови за проектирање и градење

- Предмет на разработка е градежната парцела 7.77, претходно зададена со важечкиот УП , со вкупна површина од 829,00m².
- Градежната парцела е планирана со класа на намена
- А1.5 – куќи со состав на селски стопански двор.
- Вкупната површина за градба (1, 2 и 3 фаза на градба) на ниво на проектен опфат е 289.50m².
- Вкупната максимална бруто развиена површина на ниво на проектен опфат е 900,50m².
- Процентот на изграденост изнесува 32,46%.
- Коефициентот на искористеност изнесува 1.00.
- Процентот на озеленетост на градежната парцела изнесува 20.67%.

Градежна парцела ГП 7.77

НУМЕРИЧКИ ПОКАЗАТЕЛИ НА УРБАНИСТИЧКИТЕ ПАРАМЕТРИ ЗА ГРАДБИТЕ ВО ПРОЕКТНИОТ ОПФАТ

ред.бр. ГП	површина ГП м 2	класа на намена	компатибилна класа на намена	фаза на градба	површина за градба м2	вкупно изграде. површина м2	мах. височина на градба: до завр-шен венец H= м1	мах. височина на градба: спратност на објекти	процент на изграде. %	коеф. на искорис.	потреб број на паркир. места	процент на озеленетост
Г.П 7.77	892.00	"А1.5"	"Б1"до 30%	1	233.00		4.00	П	26.12%			184.47 (20.67%)
				2	56.50	56.50	4.00	П	6.34%	0.06		
				3		844.00	10.20	П+2+Пк		0.94		
вкупно:	892.00			вкупно	289.50	900.50			32.46%	1.00		

Намена на земјиште
Основна класа на намена
- А1 – куќи за домување
- А1.5 – куќи во состав на селски стопански двор

ПОВРШИНА ЗА ГРАДЕЊЕ ГП 7.77
Површина за градба (1 фаза) 233.00м^2

Површина за градба (2 фаза) 55.60м^2
Развиена површина (2 фаза) 55.60м^2

Развиена површина (3 фаза) 844.00м^2

Површина за градба (вкупно 1 и 2 фаза) 289.50м^2
Развиена површина (вкупно 1 и 2 фаза) 900.50м^2

Висина на венец: 10.20м (3 фаза на градба) и 4.0м (1 и 2 фаза на градба)
Број на катови: П+2+Пк, (П)

Спроведување: Зададена е површина за градење и приложен Идеен проект, во следна фаза пред реализација потребно е да се изработи основен проект за градбата при што пружена е можност за фазна градба на објектите.

Напомена:

Согласно добиените податоци од Управата за заштита на културно наследство – Министерство за култура на РСМ заведено под бр.17-3149/2 од 07 10 2024 во кое се констатира дека во близина на проектниот опфат се наоѓа недвижно културно добро проследено е и барање за податоци до НУ Завод за заштита на спомениците на културата и Музеј Прилеп.

Добиено е и стручно мислење од НУ Завод за заштита на спомениците на културата и Музеј Прилеп заведено под бр. 09-260/2 од 24 10 2024 година

1. Во непосредна близина на подрачјето на предметниот проектен опфат се наоѓа евидентирано недвижно добро локалитетот св. Богородица (осамен наод од хеленистичко време и остатоци од антички градби) со ЕМБ 4-820-002/136 ЕНД, и според тоа просторот упатува за постоење на елементи на археолошко наследство.
2. **Врз основа на горенаведеното нашето стручно мислење е да се пропише следниот соодветен режим на заштита:**
   Надзор од стручно лице при земјените активности во предметниот опфат.
   Доколку при надзорот од стручното лице се утврди постоење на остатоци од културно наследство земјените активности се прекинуваат и ќе следува постапка за реализија на заштитни археолошки истражувања на просторот од предметниот опфат што се на товар на инвеститорот.

3. Пропишаните мерки за заштита да се вградат во урбанистичкиот проек за парцелирано градежно земјиште на КП 208 и дел од КП 1749/1 во КО Бела Црква – Општина Кривогаштани
   Пред започнување со изведбата на земјените активности на проектиот опфат задолжително да не контактирате.

Доколку при реализација на планот се појави археолошко наоѓалиште, треба да се постапи во согласност со одредбите од член 65 од Законот за заштита на културно наследство (Сл.Весник на РМ бр. 20/04, 71/04, 115/07, 18/11, 148/11, 23/13, 137/13, 164/13, 38/14, 44/14, 199/14, 104/15, 154/15, 192/15, 39/16 и 11/18).

Сите параметри за уредување на просторот на проектниот опфат кои не се опфатени во приложените детални услови за проектирање и градење ќе бидат во согласност со Правилникот за урбанистичко планирање .

5 МЕРКИ ЗА ЗАШТИТА

- МЕРКИ ЗА ЗАШТИТА НА ЖИВОТНА СРЕДИНА

Согласно законот за животна средина (Сл.в. на РМ бр.53/05, бр.81/05, бр.24/07, бр.159/08, бр.83/09, 48/10 и 124/10 и 51/11, 123/12 и 93/13 и 187/13 и 42/14 и 44/15 и 129/15, 192/15, 39/16), заштитата и унапредувањето на животната средина е систем на мерки и активности (општествени, политички, социјални, економски, технички, образовни и др.) со кои се обезбедува поддршка и создавање услови за заштита од загадување, деградација и влијание на/врз медиумите и одделните области на животната средина (заштита од осиромашување на озонската обвивка, спречување на штетната бучава и вибрации, заштита од јонизирачко и од нејонизирачко зрачење, заштита од непријатна миризба и користење и депонирање на отпадоците и друг вид на заштита на животната средина). Животната средина е простор со сите живи организми и природни богатства, односно природните и создадените вредности, нивните меѓусебни односи и вкупниот простор во кој живее човекот и во кој се сместени населбите, добрата во општа употреба, индустриските и другите објекти, вклучувајќи ги и медиумите и областите на животната средина.

Загадување на животната средина е емисија на загадувачки материи и супстанции, која е резултат на човековата активност, во воздухот, водата или почвата, којашто може да биде штетна за квалитетот на животната средина, животот и здравјето на луѓето или, емисија од која што може да произлезе штета за имотот или која ги нарушува или влијае врз биолошката и пределската разновидност и врз другите пропишани начини на користење на животната средина.

Во доменот на заштитата на животната средина основна цел е преку соодветни плански поставки да се обезбедат услови за непречен развој со истовремено чување на квалитетот на средината за живот и работа. За остварување на наведената цел, поставките и потребите од заштита на средината се вградуваат во сите домени на урбанистичкото планирање преку проверка и изготвување на современи стандарди и нормативи.

Воздухот е еден од основните елементи за чиста и здрава животна средина, па за негов квалитет неопходно е сите загадувачи, односно сите објекти кои испуштаат штетни материи да користат уреди за пречистување.

Заштитата на квалитетот на атмосферата треба да се остварува преку следните мерки:

▪ Интегрална контрола на загадувачите на атмосферата (меѓу кои и издувните гасови од моторните возила) и нивното делување и благовремено укажување на критичните метеоролошки појави

▪ Примена на соодветни техничко-технолошки мерки

▪ Обезбедување услови за ефикасно природно проветрување и користење на доминантни воздушни струења

▪ Подигање и оформување на заштитни зелени појаси

▪ Комуналната инфраструктура да биде изведена согласно сите технички прописи, така што да нема опасност од загадување на подземните води.

- Заштита на почвата

Просторот надвор од површините предвидени за градење на градбите, претставува дел зеленило, поради што треба да се предвидат мерки за заштита на почвата. Теренот да биде профилиран на начин со кој ќе се обезбедува истек на атмосферската вода кон пониската страна.

- Заштита на водите

Да се почитуваат одлуките и одредбите од Правилник за опасните и штетните материи и супстанции и нивните емисиони стандарди што можат да се испуштат во канализација или во систем за одводнување, во површински или подземни водни тела, како и во крајбрежни земјишта и водни живеалишта и Правилникот за условите, начинот и граничните вредности на емисија за испуштањето на отпадните води по нивното прочистување и начинот на нивно пресметување.

Со цел да се минимизира или целосно елиминира потенцијалната опасност од контаминација на водите од евентуално истекување или протекување на гориво, при изведувањето на градежните активности на предметното подрачје потребно е да се избегнува сервисирање на градежната опрема или полнење со гориво во близина на водните тела. Директната емисија на отпадни води, може значително да влијае врз вкупната рамнотежа и видовите на застапена флора и фауна во површинските води во непосредната близина на парцелата.

- Заштита на воздухот

Неопходно е при проектирањето да се води сметка за изворите на загадување, воспоставување на зони на санитарна заштита и континуиран мониторинг на квалитетот на амбиентниот воздух, со цел да се одржи квалитетот на воздухот во граници на дозволените нивоа на емисии.

Во периодот на експлоатација и зголемената концентрација на возила ќе влијае на зголемување на концентрацијата на присутни честици во воздухот. Вегетациската покривка надвор од парцелата, изложена на висока концентрација на честици може да биде оштетена кога истите се наоѓаат во комбинација со другите присутни полутанти во воздухот, создадени како резултат на мобилните извори на загадување, посебно изразени на просторот кој е предмет на анализа. Крупните честици, како прашината која паѓа директно на површината на земјата, ја редуцираат размената на гасови и процесите на фотосинтеза што води кон редукција на растот кај растенијата. Со цел да се спречи редукција на растот кај видовите се препорачува контрола на квалитетот на воздухот и превземање на мерки за запазување на дозволените концентрации на присутни полутанти во воздухот. Нивоата на емисии во воздухот треба да бидат усогласени со Правилникот за гранични вредности за дозволени нивоа на емисии и видови на загадувачки супстанции во отпадните гасови и пареи кои ги емитираат стационарните извори во воздухот (Сл.в. на РМ бр.141/10).

- заштита и спасување
- обезбедување на пристапност за лица со инвалидност
- за заштита на природното и културното наследство

- МЕРКИ ЗА ЗАШТИТА И СПАСУВАЊЕ

Со Законот за заштита и спасување се уредува системот за заштита и спасување на луѓето, животната средина, материјалните добра, природните богатства, животинскиот и растителниот свет и културното наследство од природни непогоди и други несреќи во мир, вонредна состојба и воена состојба во Република Македонија, Согласно Законот за заштита и спасување (Сл. в. на РМ бр 36/04, 49/04, 86/08, 124/10 и 18/11 и 41/14) пречистен 93/12, 41/14, 129/15, 71/16 106/16) и Законот за управување со кризи (Сл.в.на РМ бр. 29/05 и 36/11 и 41/14 и 104/15, 39/16), Законот за пожарникарство (Сл. в. на РМ бр 67/04, 81/07 и 55/13 и 158/14, 193/15, 39/16), задолжително треба да се применуваат мерките за заштита и спасување.

Заштитата и спасувањето во Републиката се организира како единствен систем за откривање и спечување на настанувањето на последиците од настанатите природни и други несреќи и давање на помош во мир, вонредна состојба и воена состојба. Заштитата и спасувањето претставува поврзан процес за планирање, програмирање, организирање, раководење, командување, координирање, спроведувње, финансирање и надзор за навремена и ефикасна превенција како и подготвување, дејствување и отстранување на причините и последиците од природни непогоди и други несреќи. Заштитата и спасувањето е работа од јавен интерес. Заштитата и спасувањето во Републиката ги организираат и спроведуваат државните органи, органите на државната управа, органите на единиците на локалната самоуправа, јавните претпријатија, јавните установи и служби, трговски друштва, здруженија на граѓани, граѓаните и силите за заштита и спасување, на начин уреден со овој закон, прописите донесени врз основа на овој закон, како и нормативите, стандардите и правилата на техничката практика. Субјектите дадени погоре се должни да организираат заштита и спасување на своите вработени и луѓето затекнати во објектите во моментот на настанување на природната непогода или друга несреќа. Организацијата на мерките за заштита и спасување опфаќа планирање и подготвување на активности за спроведување на мерките за заштита и спасување. Спроведувањето на мерките за заштита и спасување од

членот 61 на Законот за заштита и спасување, посебно за секоја мерка, со уредба го уредува Владата. Органите на државната управа, органите на единиците на локалната самоуправа, трговските друштва, јавните претпријатија, установите и службите, се должни да ја предвидат и планираат организацијата на спроведувањето на мерките за заштита и спасување и да спроведат мерки кои се во функција на превенцијата.
Во функцијата на превенцијата се следниве мерки и активности:
1. изработка на Процена на загрозеност за можни опасности и План за заштита и спасување од проценети опасности
2. вградување на предвидените и планираните мерки за заштита и спасување во редовното планирање и работа
3. уредување на просторот и изградба на објектите, во функција на заштита и спасување
4. воспоставување на организација и систем потребни за заштита и спасување
5. обезбедување на материјална база, персонал и други ресурси потребни за извршување на планираната организација.
Методологијата за содржината и начинот на проценувањето на опасностите и планирање на заштитата и спасувањето, како и нормативите и стандардите врз основа на кои се определуваат државните органи и другите правни лица кои се должни да донесат план за заштита и спасување ги утврдува Владата.
Мерките за заштита и спасување задолжително се применуваат:
1. при планирањето и уредувањето на просторот и населбите
2. во проектите, за објекти и технолошки процеси наменети за складирање, производство и употреба на опасни материи, нафта и нејзини деривати, енергетски гасови, јавниот сообраќај, црна и обоена металургија, како и за јавна, административна, културна, туристичко-угостителска дејност и
3. при изградба на објекти и инфраструктура
За ефикасна заштита на населението и материјалните добра, граѓаните на Републиката, единиците на локалната самоуправа, трговските друштва, јавните претпријатија, установите задолжително обезбедуваат средства за лична и колективна заштита, материјално-технички средства потребни за спроведување на мерките за заштита и спасување и за силите за заштита и спасување и соодветно обучен персонал.
Една значајна мерка за заштита и спасување која треба да се почитува во функција на превенција и во функција на заштитата и спасувањето е и уредувањето на просторот и изградбата на објектите согласно сите технички прописи за таков вид на градби.
Во урбанистичкиот проект опфатени се дел од предвидените урбанистичко-технички и хуманитарни мерки за заштита и спасување, согласно намената, согласно
член 61 од Законот за заштита и спасување спасување Закон за заштита и спасување (Сл. в. на РМ бр 36/04, 49/04, 86/08, 124/10 и 18/11 и 41/14) пречистен 93/12, 41/14, 129/15, 71/16 106/16) и подазоконските уредби и други правни прописи од оваа проблематика.
Урбанистичко-технички мерки се:
1. засолнување
2. заштита и спасување од поплави
3. заштита и спасување од пожари, експлозии и опасни материи
4. заштита од неексплодирани убојни и други експлозивни средства
5. заштита и спасување од урнатини
6. заштита и спасување од техничко-технолошки несреќи
7. спасување од сообраќајни несреќи
Хуманитарни мерки се:
1. евакуација
2. згрижување на загрозеното и настраданото население
3. радилошка, хемиска и биолошка заштита
4. прва медицинска помош
5. заштита и спасување на животни и производи од животинско потекло
6. заштита и спасување на растенија и производи од растително потекло
7. асанација на теренот
При понатамошната изработка со проекти како и при изградба на градбите, мерките за заштита и спасување задолжително треба да се разработуваат детално и истите да се вградат, согласно член 7 од Уредбата за начинот на применување на мерки за заштита и

спасување, при планирањето и уредувањето на просторот и населбите, во проектите и при изградба на објектите, како и учество во техничките прегледи (Сл. Весник на РМ бр. 105/05).
Мерките за заштита и спасување се однесуваат на заштита од природни непогоди и други несреќи, во мир и во војна и од воени дејствија.
Природни непогоди се земјотреси, поплави, лизгање на земјиште, снежни лавини и наноси, геломразица, град, суша кои со природни неконтролирани сили ја загрозуваат животната средина, животот и здравјето на луѓето, материјалните добра, животинскиот и растителниот свет и културното наследсво.
Други несреќи се настани кои се резултат на одредени превиди и грешки во извршувањето на секодневните стопански и други активности, како и невнимание при ракување со опасни материи и средства за производство, складирање и транспорт на истите (пожари, големи несреќи во патниот, железничкиот и воздушниот сообраќај, несреќи во рудници, индустриски несреќи предизвикани од експлозии и други техничко-технлошки причини, паѓање на радиоактивни врнежи, прашини и талози, излевање на нафта и нафтени деривати, и други отровни хемикалии, екслозии на гасови, запалливи течности и гасови, како и други отровни хемикалии, експлозии на гасови, запалливи течности и гасови, како и други горливи матери кои со воздухот создаваат експлозивни смеси и други експлозивни матерјали од поголем размер).
Дел од природните непогоди и другите несреќи можат да се јават и во границите на планскиот опфат.
Согласно писмен допис од Дирекција за заштита и спасување потребно е да се имаат во предвид слените мерки: заштита од пожари, експлозии и опасни материјали, заштита и спасување од урнатини, свлекување на земјиштето, заштита и спасување од поплави, уривање на брани и други атмосверски непогоди, но во урбанистичкиот проект земени се во предвид сите мерки.

- Засолнување
Согласно член 62 од Законот за заштита и спасување, засолнувањето опфаќа планирање, изградба и користење на јавните засолништа, одржување и користење на изградените засолништа и на другите заштитни објекти за заштита на населението, материјални добра и културното наследство во Републиката. Јавните засолништа се планираат согласно со програмата на Владата за мерките за заштита и спасување и програмата на ДЗС Прилеп за мерките за заштита и спасување и истите се вградени во урбанистичките планови.
Начинот на изградба на јавните засолништа и одржувањето и користењето на веќе изградените засолништа и другите заштитни објекти и определување на потребниот број на засолнишни места со Уредба се утврдува од Владата (Сл. Весник на РМ бр. 80/05).
Организација и спроведувањето на засолнувањето е определено со Уредбата за спроведување на засолнувањето (Сл. Весник на РМ бр. 93/05). Обврска за планирање, подготвување на активности за спроведување и спроведување на засолнувањето имаат органите на државната управа, органите на општините, односно градот Скопје, јавните претпријатија, установите и службите и трговските друштва.
На инвеститорите на објекти за кои во Законот со заштита и спасување е утврдена обвска за изградба на засолништа, надлежниот орган на општината односно органот на државната управа надлежен за вршење на работите од областа на уредување на просторот, им го определува потребниот број на засолнишни места, што инвеститорот треба да ги изгради во објектот што го гради или надвор од него, според условите за градење, а врз основа на Мислењето од Дирекцијата за заштита и спасување кое е составен на проектната документација.

- Заштита и спасување од поплави
Заштитата и спасувањето од поплави опфаќа регулирање на водотеците, изградба на заштитни објекти, одржување и санирање на оштетените делови на заштитните објекти, набљудување и извидување на состојбите на водотеците и високите брани, заштитните објекти и околината, обележување на висинските коти на плавниот бран, навремено известување и тревожење на населението во загрозеното подрачје, спроведување на евакуација на населението и материјалните добра од загрозеното подрачје, обезбедување на премин и превоз преку вода, спасување на загрозените луѓе на вода и под вода, црпење

на водата од поплавените објекти и извлекување на удавените, обезбедување на населението во поплавените подрачја со основните услови за живот и учество во санирање на последиците предизвикани од поплавата.

- Заштита и спасување од пожари, експлозии и опасни материи

При изработка на Основен проект за објектите кои се предвидува да бидат изградени од цврста градба (придружни објекти), треба да се почитуваат пропишаните мерки за заштита од пожари, согласно Законот за заштита и спасување (Сл. Весник на РСМ бр. 36/04, 49/04, 86/08, 18/11 и 93/12), Законот за пожарникарство (Сл. Весник на РСМ бр 67/04, 81/07, 55/13) и другите позитивни прописи со кои е регулирана оваа област.
Во однос на заштитата од пожари, во наведената документација да се реши и громобранската инсталација, со цел да нема појава на зголемено пожарно оптоварување.
Правилникот за мерките за заштита од пожари, експлозии и опасни материи (Сл. Весник на РМ бр. 99/17), како и Правилникот за суштинските барања за заштита од пожар на градежните објекти (Сл. весник на РМ бр. 94/09), Правилникот за техничките нотмативи за хидрантска мрежа за гасење на пожари (Сл. Весник на РМ бр. 31/06), Правилник за суштинските барања за градежните објекти (Сл. В. на РМ бр. 74/06), Правилник за изборот на видовите и на количините на противпожарните апарати со кои треба да располагаат правнитие лица и граѓаните, како и за критериумите што треба да ги исполнуваат правните лица кои што вршат сервисен преглед и контролно испитување на противпожарните апарати (Сл. Весник на РМ бр. 105/05), Правилникот за начинот на определување на места на кои задолжително треба да се наоѓаат уредите и инсталациите за заштита од пожари, другата противпожарна опрема, средствата за гасење на пожари и противпожарните апарати, нивното одржување во исправна состојба, посебното обележувања и достапност за употреба (Сл. Весник на РМ бр. 74/06 и 76/07) и други позитивни прописи со кои е регулирана оваа проблематика.
Уредите и постројките треба да се изведуваат на начин да не претставуваат опасност за предизвикување на пожари и експлозии. Заштитата и спасување од пожари, експлозии и опасни материи опфаќа мерки и активности од нормативен, оперативен, организационен, надзорен, технички, образовен, воспитен и пропаганден карактер.
Заштитата и спасување од пожари, експлозии и опасни материи се планира, организира и спроведува во сите објекти и места со превентивни и оперативни мерки.

Превентивни мерки за заштитата и спасување од пожари, експлозии и опасни материи, се активности кои се планираат и спроведуваат со примена на техничките нормативи при проектирање и изградба на објектите. Оперативните мерки за заштитата и спасување од пожари, експлозии и опасни материи се активности за откривање, спречување на ширење и гасење на пожари и експлозии, утврдување на причините за настанување на пожари и експлозии, како и давање помош при отстранување на последиците предизвикани од пожари, експлозии и опасни материи.

Органите на државната управа, единиците на локалната самоуправа, трговските друштва, јавните претпријатија, установите и службите, се должни да имаат соодветни уреди и инсталации за заштита од пожари, друга противпожарна опрема, средства за гасење на пожари и противпожарни апарати, според пропишани стандарди.
Инвеститорите за објектите се должни да изготват посебен елаборат за заштита од пожарии, експлозии и опасни материи.
Од урбанистички аспект противпожарната (ПП) заштита предвидува:
- брз и непречен пристап до градбите;
- градбите се предвидуваат од лесни материјали со помали тежини, со примена на огноотпорни материјали,
- при планирањето е водено сметка за обезбедување на доволни растојанија меѓу градбите,
- со сообраќајното решение и начинот на кој се предвидува изградбата на градбите овозможен е пристап на противпожарно возило од повеќе страни,

- Секунарната сообраќајна улица е со доволна ширина, и е со задоволувачки осовински притисок, што овозможува непречено и брзо движење на противпожарните возила,
- инсталациите, уредите и постројките треба да се изведат на начин да не претставуваат опасност за предизвикување на пожари и експлозии,
- во општина Кривогаштани кој го опслужува овој проектен опфат со ПП заштита, има противпожарна единица, која е опремена со противпожарни возила и со обучени лица за дејствување во случај на пожар, во склоп на севисните дејности,
- во понатамошната изработка на основни проекти, обврзно да се реши громобранска инсталација со цел да нема појава на зголемено пожарно оптоварување согласно Правилникот за стандарди за заштита на објекти од атмосферски празнења (Сл. Весник на РМ бр. 101/2000). Предвидената сообраќајна инфраструктура овозможува непречена интрвенција на противпожарните возила.

- Заштита од неексплодирани убојни и други експлозивни средства

Согласно Законот за заштита и спасување, заштитата од неексплодирани убојни и други експлозивни средства опфаќа пребарување на теренот и пронаоѓање, пронаоѓање на неексплодираните убојни средства, обележување и обезбедување на теренот, онеспособување и уништување на сите видови на неексплодирани убојни и други експлозивни средства како и транспорт до определеното и уреденото место за уништување и безбедносни мерки за време на транспортот.

Онеспособување и уништување на сите видови на неексплодирани убојни и други експлозивни средства се врши на местото на пронаоѓање, ако за тоа постојат безбедносни услови.

Поради ова при превземање на активности за градба на објектите потребно е теренот да се испита.

Стандардните оперативни процедури за заштита од неексплодирани убојни и други експлозивни средства ги пропишува директорот на Дирекцијата.

- Заштита и спасување од урнатини

Заштитата од урнатини, како превентивна мерка, се утврдува во урбанистичките решенија во текот на планирање на просторот, урбанизирање на населбите и изградбата на објектите. Во урбанистичките решенија се утврдува претпоставениот степен на урнатини, нивниот однос према слободните површини и степенот на проодност на сообраќајниците. При проектирањето да се води сметка да не се создаваат тесни грла на сообраќајниците и зони на тотални урнатини.

Заштитата од урнатини се обезбедува со изградба на оптимално отпорни објекти согласно сеизмолошката карта на РСМ, кои се изградени со помала количина на градежен материјал и релативно помали тежини.

- Заштита и спсување од свлекување на земјиштето

При изработка на урбанистичката документација, не е потребно да се изготви елаборат од извршени геомеханички, геолошки и хидролошки испитувања.

Заштитата и спасувањето се применува на објекти кои можат да бидат изложени на разни дејства:

- од природни непогоди: земјотреси, лизгање и одронување на теренот, поплави и др.
- од технички катастрофи: експлозии, последици од неквалитетна градба, дотраени конструкции од објекти, пожари и др,
- од воени дејства како последица од воздушни напади, артилериско оружје, експлозии и неексполодирани убојни средства и друго

Изложеноста на објектите на дејствија кои предизвикуваат урнатини се утврдува во Проценатa на загрозеност од природни непогоди и други несреќи.

Во урбанистичкиот проект е утврден претпоставениот степен на урнатини, нивниот однос према слободните површини и степенот на проодност на собраќајниците и зони на тотални урнатини, врз основа на што е изработено планираното решение.

При планирањето да се води сметка да не се создаваат тесни грла на сообраќајниците, зони на тотални урнатини.

Според очекуваните сеизмички интензитети оваа локација се наоѓа во зона на потреси од VII степаен по Рихтер.
Се предвидува асеизмична градба, како можна превенција, со помала количина на градежен материјал и релативно помали тежини.
Во случај на можни разурнувања, планираното сообраќајно решение
обезбедува:
- брза и непречена евакуација на луѓето (нема тесни грла)
- брз пристап на екипите за спасување и нивните специјални возила,
- непречена интервенција во кругот на катастрофата,
- штетите да се сведат на минимум,
- брза санација на последиците.
За инфраструктурната мрежа не се предвидуваат посебни урбанистички мерки од природни катастрофи.

-заштита и спасување од поплави, уривање на брани и други атмосверски непогоди
При изработка на Урбанистичката Планска Документација да се предвидат и пропишат мерките за заштита од поплави, уривање на брани и други атмосверски непогоди согласно Законот за заштита и спасување ("Службен весник на РМ" бр. 36/04, 49/04 и 86/08), и другите позитивни прописи со кои е регулирана оваа област.

- Спасување од сообраќајни несреќи
Влезот во парцелата, е така решен во однос на сообраќајот да можноста за сообраќајни несреќи е минимална.

- Евакуација
Согласно член 84 и 85 од Законот за заштита и спасување, со евакуацијата се врши планско, организирано и контролирано пресметување на населението, материјалните и културните добра на Републиката, од загрозените во побезбедните подрачја.
Евакуацијата се извршува доколку со други мерки не е можно да се спречат ефектите од природни непогоди и други несреќи.

- Згрижување на загрозеното и настраданото население
Згрижување на настрадано и загрозено население е предвидено согласно член 86 од Законот за заштита и спасување. Згриживањето опфаќа прифаќање, сместување и обезбедување на основните услови за живот на настраданото и загрозеното население.
На просторот од парцелата постои можност од згрижување на загрозеното и настраданото население со оглед на нејзината намена.

- Радиолошка, хемиска и биолошка заштита
Согласно член 87 од Законот за заштита и спасување, радилошка, хемиска и биолошка заштита опфаќа мерки и средства за навремено откривање, следење и контрола на опасностите и последиците од несреќи со опасни материи, како и последиците од радилошко, хемиско и билошко оружје, превземање на мерки за заштита и отстранување на последиците од нив.
Сопствениците на објекти во кои се произведуваат и складираат опасни материи, сопствениците на транспортни средства, како и спостваениците и корисниците на објектите и уредите кои се намените за јавно снабдување со вода, производство, сообраќај и складирање на животни, лекарства и сточна храна, јавните здравствени служби, како и сопствениците на објекти во кои се врши згрижување и образобание на децата, се должни да обезбедат заштитни средства и да ги извршуваат пропишаните мерки за радиолошка, хемиска и биолошка заштита.
Планирањето и подготвувањето на активностите за спроведување на мерката радилошка, хемиска и биолошка заштита се врши од страна на органите на државната управа, органите на единиците на локалната самоуправа, јавните претпријатија, установи, служби и трговски друштва.

- Прва медицинска помош

Прва медицинска помош согласно член 88 од Законот за заштита, опфаќа превземање на хигиено-епидемиолошки мерки, укажување на прва медицинска помош со стандардни и прирачни средства на местото на повредувањето - заболувањето, медицинска тријажа на повредените и заболените и транспорт до најблиските здравствени установи. Потребната организација за спроведување на прва медицинска помош се утврдува во плановите за заштита и спасување. Временскиот рок за пристигнување до најблискиот Медицински центар е 10мин.

- ЗАШТИТА ПРИРОДНОТО И КУЛТУРНО-ИСТОРИСКО НАСЛЕДСТВО

Вградувањето соодветен режим за заштита на недвижното културно наследство во просторен и урбанистички план се врши според заштитно-конзерваторски основи (Согласно чл. 71 од Законот за заштита на културно наследство Сл. весник на РМ бр: 20/04, 115/07 и Правилникот за содржина и методологија за изработка на заштитно-конзерваторски основи за културно наследство Сл. весник на РМ бр: 111/05).

Согласно Законот за Урбанистичко планирање во просторните и урбанистички планови, врз основа на документацијата за недвижното културно наследство, задолжително се утврдуваат плански мерки за заштита на спомениците на културата, како и насоки за определување на режимот на нивната заштита.

Недвижното културно наследство е поделено на видови: споменици, споменични целини и културни предели.

Во планскиот опфат кој е во состав на УП за село Бела Црква (Блок 1,2,3,4,5,6 и 7) ко Обршани општина Кривогаштани согласно податоците од изводот како конкретни објекти нема регистрирани недвижни културни добра.

Во согласност со добиеното стручно мислење со кое е пропишан режим на заштита со кој се предвидува надзор од стручно лице при земјените работи во предметниот опфат.

Доколку при надзорот од стручното лице се утврди постоење на остатоци од културно наследство земјените активности треба да се прекинат следува постапка за реализација на заштитени археолошки истражувања на просторот од предметниот опфат што се на товар на инвеститорот.

- УСЛОВИ ЗА ДВИЖЕЊЕ НА ЛИЦА СО ИНВАЛИДИТЕТ

За обезбедување услови за движење на лица со инвалидитет важат одредбите за стандарди за мобилност и пристапност на член 188 и 189 од Правилник за урбанистичко планирање .

мај 2025 год.

Составил:
Марјан Шукуроски д.и.а.
Овластување бр 0.0060

Marjan Shukuroski

Digitally signed by Marjan Shukuroski
DN: c=MK, 2.5.4.97=VATMK-4021008502953, o=BIRO ShUKUROSKI Prilep DOO, ou=BIRO ShUKUROSKI Prilep DOO:4021008502953, givenName=Marjan, sn=Shukuroski, serialNumber=CRT3735130, cn=Marjan Shukuroski
Date: 2025.06.12 12:12:56 +02'00'

ГРАФИЧКИ ПРИЛОЗИ

РЕПУБЛИКА СЕВЕРНА МАКЕДОНИЈА

Општина Кривогаштани

Број: 24-916/2 од 12.08.2024г.

Одделение за урбанизам и заштита на животната средина - Кривогаштани

Извод од план број _18__
(бр.на извод)

ДУП:_____/_____
(наслов на план и плански период)

УП за село Бела Црква (Блок 1, 2, 3, 4, 5, 6 и 7)
(наслов на план и плански период)
Одлука бр. 08-425/9 од 04.03.2016г.
(број и датум на Одлука со која е донесен планот)
Намена на градбата: А1 Домување.

КО Бела Црква К.П бр.208, ГП бр.7.77
ДЛ____05_____М=1:1000

ИЗВОД ЗА К.П бр.208, ГП бр.7.77 КО Бела Црква

Намена на градбата: наменаА1 Домување.

СОДРЖИ:
1.Графички дел:
-Заверена копија од синтезен план во идентична форма со:
-легенда
-табела со нумерички податоци
-По потреба и заверена копија од други графички прилози со легенда
2.Текстуален дел:
-Заверена копија од:општите и посебните услови за градење, мерки за заштита на културно наследство, на природата и животната средина, мерки за заштита и спасување, мерки за движење на хендикепирани лица и сл.
-По потреба и заверена копија од други услови
3.Податоци за постојна инфраструктура и приклучоци

Изготвил Гоце Нешкоски

Градоначалник на
Општина Кривогаштани
Николче Мискоски

Графички прилог од Урбанистички план за с.Бела Црква (Блок 1, 2, 3, 4, 5, 6 и 7)
Прилог- Синтезен план

КП 208, Г.П.7.77 КО Бела Црква

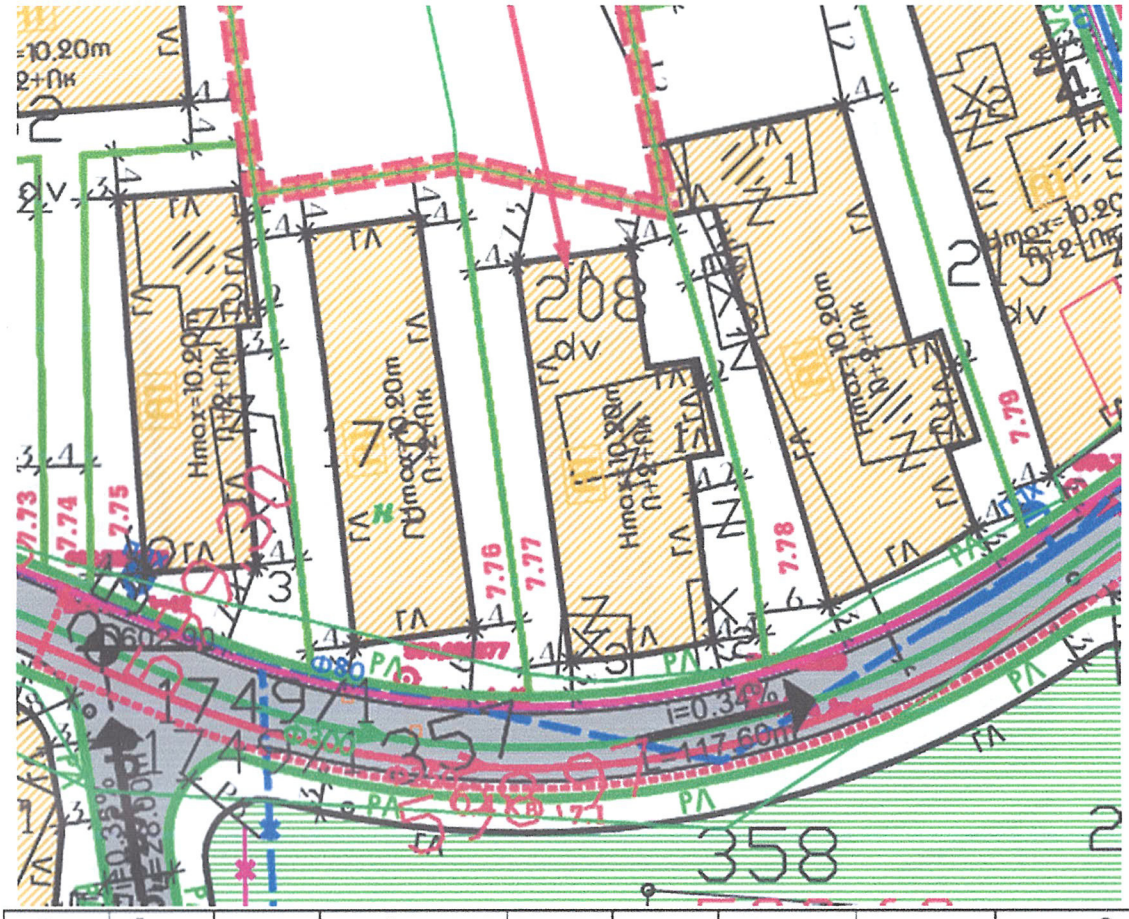

нумерација на блок	нумерација на градежна парцела	класа на намена	компатибилна класа на намена	максимална висина	катност	површина на градежна парцела (м2)	максимална површина за градба (м2)	максимална бруто развиена површина (м2)	процент на изграденост (%)	во парцела
01	02	03	04	05	06	07	08	09	10	11
7.74	A1	Б1-30%	10.20 м	П+2+Пк	863м2	325м2	975м2	37.66%		
7.75	A1	Б1-30%	10.20 м	П+2+Пк	722м2	343м2	1029м2	47.51%		
7.76	A1	Б1-30%	10.20 м	П+2+Пк	827м2	375м2	1125м2	45.34%		
7.77	A1	Б1-30%	10.20 м	П+2+Пк	892м2	444м2	1332м2	49.78%		
7.78	A1	Б1-30%	10.20 м	П+2+Пк	1226м2	611м2	1833м2	49.84%		
7.79	A1	Б1-30%	10.20 м	П+2+Пк	949м2	557м2	1671м2	58.69%		
7.80	A1	Б1-30%	10.20 м	П+2+Пк	819м2	380м2	1140м2	46.40%		

Графички изготвил: Гоце Нешкоски

Република Северна Македонија Општина Кривогаштани

Извод од Урбанистички план за с.Бела Црква (Блок 1, 2, 3, 4, 5, 6 и 7),
Прилог- Сообраќаен план
Со дефинирани профили на сообраќајници 1:1000
Бела Црква

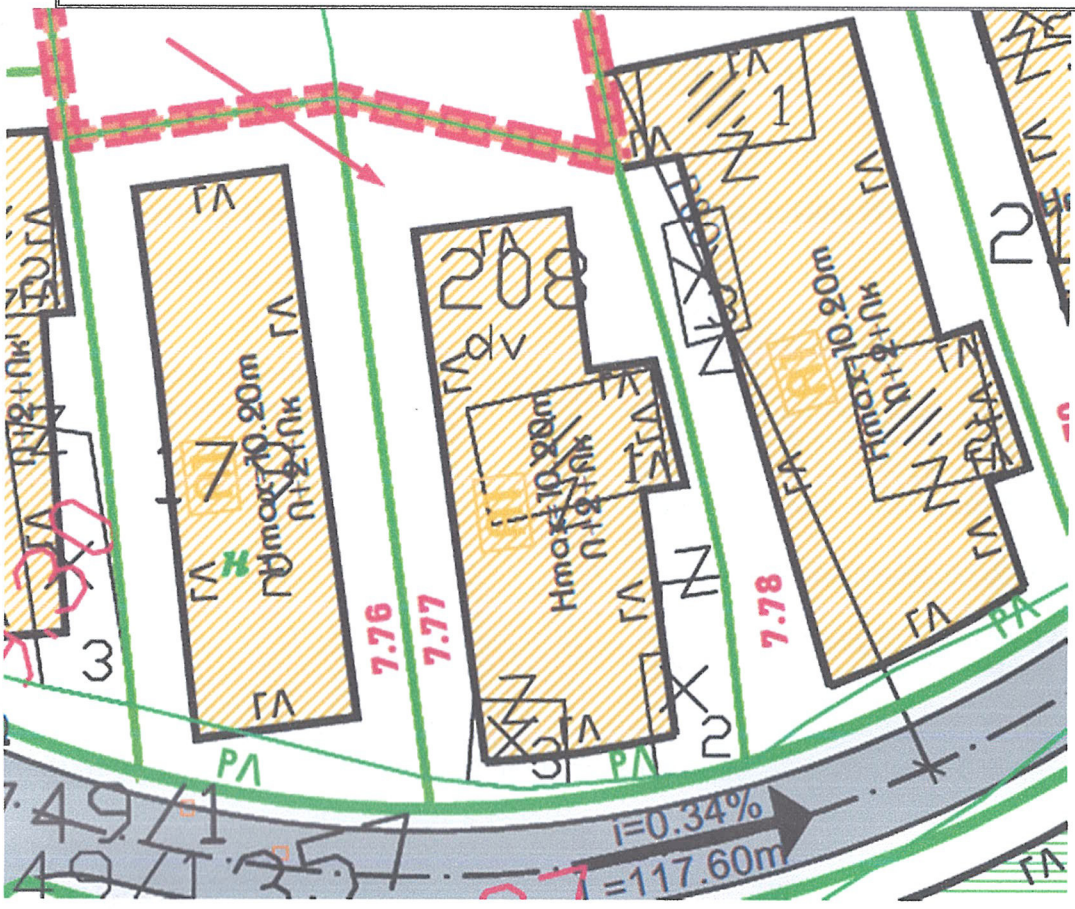

КАРАКТЕРИСТИЧНИ ПРОФИЛИ НА СООБРАЌАЈНИЦИ:

МАГИСТРАЛНИ УЛИЦИ:
МАГИСТРАЛНА УЛИЦА НИЗ НАСЕЛЕНО МЕСТО - СЕЛО "1" (P2339)
ūpecek "1-1":

СЕРВИСНИ УЛИЦИ:
СЕРВИСНИ УЛИЦИ:"2", "3"....."8" и "9"
ūpecek "2-2":

СЕРВИСНА УЛИЦА:"8"
ūpecek "2А-2А":

СЕРВИСНА УЛИЦА:"9"
ūpecek "2Б-2Б":

СТАНБЕНИ УЛИЦИ:
СТАНБЕНИ УЛИЦИ:"10", "11"...."20" и "21"
ūpecek "3-3":

ПРИСТАПНИ УЛИЦИ:

ПРИСТАПНИ УЛИЦИ:"4", "4а","6", "6а", "9", "10", "18", "19", "21", "22" и "23"
ūpecek "4-4":

ПЕШАЧКИ ПАТЕКИ:
ПЕШАЧКА ПАТЕКА:"24"
ūpecek "5-5":

ПЕШАЧКА ПАТЕКА:"25"
ūpecek "6-6":

ПЕШАЧКА ПАТЕКА:"26", "29", "30" и "32"
ūpecek "7-7":

ПЕШАЧКА ПАТЕКА:"27"
ūpecek "8-8":

ПЕШАЧКА ПАТЕКА:"28"
ūpecek "9-9":

ПЕШАЧКА ПАТЕКА:"31"
ūpecek "10-10":

Графички изготвил: Гоце Нешкоски

Република Северна Македонија Општина Кривогаштани Кривогаштани

7. УСЛОВИ ЗА ИЗГРАДБА

7.1. ОПШТИ УСЛОВИ ЗА ИЗГРАДБА

1.1 Со овие услови за изградба се утврдуваат инфраструктурните принципи, услови и техничко-урбанистички норми кои овозможуваат примена и спроведување на концепциите од **Урбанистички план за с.Бела Црква , К.О.Бела Црква, Општина Кривогаштани.** Условите за изградба ќе се применуваат на целиот плански опфат чии граници и мери се дадени во графичкиот прилог во Р=1:1000.

Вкупната површина на планскиот опфат изнесува **35.98 ха.**

Овие Општи услови за изградба се составен дел на изработениот **Урбанистички план за с.Бела Црква , К.О.Бела Црква, Општина Кривогаштани.** Планската документација е работена во согласност со **Законот за Просторно и урбанистичко планирање (Сл. весник на Р.М. бр.51/05 ,137/07, 24/08, 91/09 ,124/10 ,18/11,53/11, 60/11, 144/12, 55/13, 163/13 и 42/14), Правилникот за стандарди и нормативи за урбанистичко планирање ("Сл.весник на Р.М." бр. 63/12, 126/12, 19/13, 95/13, 37/14, 125/14 и 148/14),** како и **Правилникот за поблиска содржина, размер и начин на графичка обработка на урбанистичките планови ("Сл.весник на Р.М." бр. 78/06 и 37/14).**

Со овој план се уредува намената и начинот на користење на просторот, како и условите за градење на предвидените објекти.

Во планот се застапени инфраструктурни класи на намени:

А-Домување
А1-домување во станбени куќи (со формирање на селско-стопански двор),

Б-Комерцијални и деловни намени
Б2- големи трговски единици

В-Јавни институции
В1-образование и наука,
В2-здравство и социјална заштита (детска градинка),

Д-Зеленило и Рекреација
Д3-спорт и рекреација - отворени спортски терени,
Д4-меморијални простори-црква со гробишта,

Г-Производство, дистибуција и сервиси
Г2-лесна индустрија, Г3-сервиси, Г4-стоваришта,

Е-Инфраструктура
Е2-комунална супраструктура (трафостаници и бензинска пумпна станица)
***Е3-некомпатибилна инфраструктура (пречистителна станица)*.**

во согласност со чл. 28 од **Правилникот за стандарди и нормативи за урбанистичко планирање ("Сл.весник на Р.М." бр. 63/12, 126/12, 19/13, 95/13, 37/14, 125/14 и 148/14).**

1.2 Составен дел на овие Услови за изградба се Документационата основа и Планската документација за предметниот **Урбанистички план за с.Бела Црква , К.О.Бела Црква, Општина Кривогаштани,** со свој текстуален и графички дел во размер Р=1:1000.

Графичкиот дел го сочинуваат прилози од **документациона основа: Изводот од УДНМ за с.Бела Црква - с.Воѓани, К.О.Бела Црква - К.О.Воѓани, Општина Кривогаштани,** Ажурирана геодетска подлога, Бесправно изградени градби, Инвентаризација на изграден градежен фонд и Инвентаризација на комунална инфраструктура, и **планска документација:** План на намена на земјиште и градби, Регулационен план, Сообраќаен и Нивелациски план, Инфраструктурен план и Синтезен план.

1.3 Границата на планскиот опфат на **Урбанистички план за с.Бела Црква , К.О.Бела Црква, Општина Кривогаштани,** претставува опфатот кој се движи:

Република Северна Македонија Општина Кривогаштани

На запад ја сече Магистралната улица низ населено место - село "1"(Р2339), оди кон север по надворешната северозападна страна на надворешниот тротоар на Магистралната улица низ населено место - село "1"(Р2339), ја заобиколува КП бр.137, по нејзината западна и североисточнана страна, оди по северната страна на КП бр.138, ги сече КП бр.139 и КП бр.141, ја заобиколува КП бр.143 по нејзината северна и североисточна страна, ги сече КП бр.144, КП бр.148, КП бр.149, КП бр.190, КП бр.189, КП бр.188 и КП бр.194, оди по северната и источната страна на КП бр.195, па по севрната страна на КП бр.187, КП бр.187, КП бр.186, КП бр.183 и КП бр.182,се симнува по источната страна на КП бр.182, па оди по северната страна на КП бр.179 и КП бр.208, се искачува по западната страна на КП бр.209,па оди по нејзината северна страна и по северната страна на КП бр.215, КП бр.216, КП бр.221. Повторно се спушта по североисточната страна на КП бр.221, па оди кон североисток по северозападната надворешна страна на тротоарот на сервисна ул. "9" ја сече истата, па се спушта по источната страна на КП бр.250, се до североисточната страна на надворешниот тротоар на станбената ул. "11"од каде оди по истата, се до КП бр.263,каде се искачува по нејзината западна страна, па оди по северозападната страна на КП бр.240, па по северозападната северната и североисточната страна на КП бр.239,па по северозападната и североисточната страна на КП бр.265/1,па по североисточната страна на КП бр.280, ја заобиколува КП бр.282/2 по нејзината западна и северозападна страна и оди по северозападната страна на КП бр.282/1,се до пресек со сервисна ул. "4".

Се спушта по источната страна на КП бр.459 и оди кон исток по северозападната страна на КП бр.496, КП бр.492, КП бр.491, КП бр.479 и КП бр.47. Се спушта посевероисточната страна на КП бр.478, ја сече сервисна ул. "3" па оди по севеоисточната страна на надворешниот тротоар на истата улица како и по севената страна на надворешниот тротоар на станбената ул. "10" и повторно се спушта по источната страна сечејки ги КП бр.518 и КП бр.519,па оди по источната страна на КП бр.523/2, оди по северната страна на надворешниот тротоар на Магистралната улица низ населено место - село "1"(Р2339), ја сече истата и се спушта кон југ по источната страна на надворешниот тротоар на сервисна ул. "2" и источната страна на КП бр.540.

Скршнува кон запад по југоисточната страна на КП бр.540, КП бр.541, КП бр.542, КП бр.546, КП бр.549/1,се искачува нагоре по западната страна на КП бр.549/1, за повторно да оди кон западсечејки ја КП бр.549/2, КП бр.551, КП бр.552, КП бр.566, КП бр.541, оди по југоисточната страна на КП бр.568, КП бр.571/2, КП бр.575, КП бр.576, КП бр.578, КП бр.580 и КП бр.581.

Оди по југоисточната страна на КП бр.602, ја сече истата, ја сече КП бр.598, оди по западната страна на КП бр.597, па по југоисточната и западната страна на КП бр.589, по дел од западната страна на КП бр.588,па по југоисточната страна на КП бр.586, КП бр.649, КП бр.652/1. Се искачува по западната страна на КП бр.652/1 и КП бр.652/3, па оди по јужната страна на КП бр.657, КП бр.657, КП бр.660, КП бр.664, се искачува по западната страна на КП бр.664, па оди кон запад по јужната страна на КП бр.668, па ги сече КП бр.668, КП бр.671/2, КП бр.671/1, КП бр.674, КП бр.675, КП бр.678, КП бр.680, оди по југоисточната страна на КП бр.683, ја сече КП бр.685 и КП бр.688, оди по југоисточната страна на КП бр.694 и КП бр.698, се спушта по дел од источната страна на КП бр.700, па оди по јужната страна на КП бр.700, КП бр.703, КП бр.706/2, КП бр.709/1 ја заобиколува КП бр.715 по нејзината источна и јужна страна , оди по исочната страна на КП бр.717, КП бр.718 и КП бр.719. Оди кон запад по јужната страна на КП бр.719 и КП бр.720,го сече селскиот пат со КП бр.1753, ја заобиколува КП бр.728 по нејзината источна и јужна страна , ја заобиколува КП бр.724 по нејзината источна, јужна страна и западна страна ,оди по југозападната страна на КП бр.722 и се спушта кон југ по по југоисточната страна на надворешниот тротоар на сервисна ул. "6", ја сече истата.

Повторно оди по југоисточната и југозападната страна на КП бр.1408, по јужната и западната страна на КП бр.1410, по западната и северната страна на КП бр.1411,по западната страна на КП бр.1421, ја сече КП бр.1419, го сече селскиот пат со КП бр.1425 па се искачува кон север по северозападната страна на КП бр.74, КП бр.75, КП бр.76 и КП бр.77, оди по северната страна на КП бр.77, па по западната страна на КП бр.85 и КП бр.86.

Оди кон запад по јужната страна на надворешниот тротоар на станбената ул. "17", се искачува по западната страна на КП бр.28, ги сече КП бр.27 и КП бр.26,па оди по југоисточната страна на КП бр.24 и КП бр.23, па по западната страна на КП бр.23 ги сече КП бр.19 и КП бр.18,оди по јужната страна на КП бр.15, ги сече КП бр.14, КП бр.4, КП бр.3, КП бр.2 и КП бр.1, оди по западната страна на КП бр.1, па оди кон почетната точка на опфатот по јужната и југозападната страна на надворешниот тротоар на сервисна ул. "8".

Република Северна Македонија Општина Кривогаштани

1.4 Градежното земјиште е земјиште чија што намена и начин на користење се утврдува со планската документација, а статусот го добива со самото усвојување на овој **Урбанистички план за с.Бела Црква , К.О.Бела Црква, Општина Кривогаштани.** Градежното земјиште во примарна поделба се дели на парцелизирано градежно земјиште за поединечно градење и употреба и непарцелизирано за општа употреба во согласност со чл. 10 од **Правилникот за стандарди и нормативи за урбанистичко планирање ("Сл.весник на Р.М." бр. 63/12, 126/12, 19/13, 95/13, 37/14, 125/14 и 148/14).**

1.5 Регулаторните линии се плански одредби во графичкиот дел на урбанистичкиот план кои го разграничуваат градежното земјиште од аспект на носителите на правото за градење. Регулаторните линии се регулациона линија и граница на градежната парцела кои се дефинирани во планот во согласност со чл.13 и чл.14 од **Правилникот за стандарди и нормативи за урбанистичко планирање ("Сл.весник на Р.М." бр. 63/12, 126/12, 19/13, 95/13, 37/14, 125/14 и 148/14).**

1.6 Градежна парцела е ограничен дел од градежно земјиште со ист носител на правото на градење и е дефинирана во согласност со член 18 и член 19 од **Правилникот за стандарди и нормативи за урбанистичко планирање ("Сл.весник на Р.М." бр. 63/12, 126/12, 19/13, 95/13, 37/14, 125/14 и 148/14).**

Формираната градежна парцела се поклопува со просторот кој го завзема и го користи сопственикот на катастарската парцела со незначително намалување на катастарската парцела заради оформување на сообраќајница.

1.7 Намената на земјиштето и намената на површините за градба се базираат на овој **Урбанистички план за с.Бела Црква , К.О.Бела Црква, Општина Кривогаштани.**
Поконкретно објаснување на системот на класи на намени е дадена во чл. 29 од **Правилникот за стандарди и нормативи за урбанистичко планирање ("Сл.весник на Р.М." бр. 63/12, 126/12, 19/13, 95/13, 37/14, 125/14 и 148/14),** према групите на класи на намени и во воведниот дел на овие Општи услови за градење.

1.8 Посебно се препорачува водење сметка за компатибилни класи на намена што е во согласност со **Правилникот за стандарди и нормативи за урбанистичко планирање ("Сл.весник на Р.М." бр. 63/12, 126/12, 19/13, 95/13, 37/14, 125/14 и 148/14).**

1.9 Градежна линија е планска одредба која претставува граница на површината за градење во градежната парцела и ја дефинира просторната граница до која градбата може да се гради и се дефинира во согласност со чл.35, чл.36, чл.37 и чл.38 од **Правилникот за стандарди и нормативи за урбанистичко планирање ("Сл.весник на Р.М." бр. 63/12, 126/12, 19/13, 95/13, 37/14, 125/14 и 148/14).**

Конкретните градежни линии се дадени во графичкиот дел од Регулационен план и површини за градба . Тоа се максимални можни граници во рамките на кои објектот може да се гради.

1.10 Површина за градење е планска одредба со која во урбанистички план се утврдува делот од градежната парцела која се предвидува за градење на градбите - чл.39 од **Правилникот за стандарди и нормативи за урбанистичко планирање ("Сл.весник на Р.М." бр. 63/12, 126/12, 19/13, 95/13, 37/14, 125/14 и 148/14).**

При одредување на површина за градба потребно е да се запазат: висини, растојанија, и процент на изграденост на парцелата, коефициентот на искористеност на земјиштето (однос меѓу бруто развиена површина на сите нивоа на објектот и површината на парцелата).

1.11 Диспозицијата на површината за градење од градежната парцела и нејзиното растојание од границите на градежната парцела зависат од типот на градење и намената на градежната парцела што е дефинирано во член 42 од **Правилникот за стандарди и нормативи за урбанистичко планирање ("Сл.весник на Р.М." бр. 63/12, 126/12, 19/13, 95/13, 37/14, 125/14 и 148/14).**

1.12 Максималната височина на градбата е планска одредба со која се утврдува дозволената височина на градбата на вертикалната рамнина чиј што пресек со теренот се

совпаѓа со градежната линија. Сите подетални елементи на планирање се дефинирани во членовите: 43, 44, 45, 46, 47, 48, 49 и 50 од **Правилникот за стандарди и нормативи за урбанистичко планирање ("Сл.весник на Р.М." бр. 63/12, 126/12, 19/13, 95/13, 37/14, 125/14 и 148/14).**

Дадена е максимална висина до венец и истата е изразена во метри.

Висината на објектите се определува од нивото на тротоарот односно од котата на приземје до завршен венец на градбата во должни метри од страната која гледа кон лицето на парцелата.

Максималната висина на градбата дефинирана со овој план е планирана за секој објект. Правото да се гради до дозволената максимална висина е исполнето со другите урбанистички услови дадени со овој план, а пред се: обезбеден потребен број на паркинг места, потребното растојание до границата на соседната парцела и др.

Доколку со проектната документација не се докаже дека се исполнети условите за постигање на максималната висина на градбата дефинирана со овој план, управниот орган надлежен за работите на урбанизмот ја одредува дозволената висина, изразена во должни метри, а според **Правилникот за стандарди и нормативи за урбанистичко планирање ("Сл.весник на Р.М." бр. 63/12, 126/12, 19/13, 95/13, 37/14, 125/14 и 148/14).**

1.13 Кровови

Формата и висината на крововите се определува во зависност од предложената архитектура на дадениот објект и од намената на истиот.

Висина на кровот се дефинира како висина на слеме. Максималната височина на слемето изнесува 4.5 метри над завршниот венец на кровната конструкција. Во рамките на оваа висина може да се уреди подпокривен корисен простор со само една спратна височина.

1.14 Огради

Максималната висина на полните ѕидани огради на локацијата е максимум 0,8 м, а останатиот дел е транспарентен до висина 1,6 м.

1.15 Зеленило

Зеленилото е составен дел на локацијата. Тоа се јавува како ниска зелено тревната површина.

1.16 Бариери

Во третманот на пешачките патеки и површини сите денивелации потребно е да се решаваат со скали и рампи.

Сите денивелации кај влезовите, на самите влезни партии и комуникациите и рампите на објектите, во целост треба да се изведат во рамките на градежната парцела.

1.17 Паркинзи

Потребите за паркирање и гаражирање ќе ги решава корисникот во рамките на сопствената парцела, со почитување на потребен број паркинг места како услов за изградба до максимално дозволената висина и површина за градба а во согласност со член 61 од **Правилникот за стандарди и нормативи за урбанистичко планирање ("Сл.весник на Р.М." бр. 63/12, 126/12, 19/13, 95/13, 37/14, 125/14 и 148/14).**

Претставено е сообраќајно решение кое е дел од овој **Урбанистички план за с.Бела Црква , К.О.Бела Црква, Општина Кривогаштани.**

1.19 При примена и реализација на овој **Урбанистички план за с.Бела Црква , К.О.Бела Црква, Општина Кривогаштани,** за се што не е дефинирано со овие услови за градење ќе се применуваат стандарди и нормативи утврдени во **Правилникот за стандарди и нормативи за урбанистичко планирање ("Сл.весник на Р.М." бр. 63/12, 126/12, 19/13, 95/13, 37/14, 125/14 и 148/14)** и **Правилникот за поблиска содржина, размер и начин на графичка обработка на урбанистичките планови ("Сл.весник на Р.М." бр. 78/06 и 37/14).**

7.2. ПОСЕБНИ УСЛОВИ ЗА ИЗГРАДБА

Посебните услови за изградба се однесуваат на планскиот опфат за кој се изработува **Урбанистички план за с.Бела Црква , К.О.Бела Црква, Општина Кривогаштани, Урбанистички план за с.Бела Црква, К.О.Бела Црква, Општина Кривогаштани,** со дефинираните граници на локалитетот за разработените градежни парцели, дадени во графичките прилози.

Планскиот опфат е севкупен простор кој е предмет на изработка на овој **Урбанистички план за с.Бела Црква , К.О.Бела Црква, Општина Кривогаштани,** и истиот е со површина од **35.98 ха.**

Класи на намени: Во планскиот опфат предвидени се градежни парцели од класите на намени:

А-Домување
А1-домување во станбени куќи (со формирање на селско-стопански двор),

Б-Комерцијални и деловни намени
Б2- големи трговски единици

В-Јавни институции
В1-образование и наука,
В2-здравство и социјална заштита (детска градинка),

Д-Зеленило и Рекреација
Д3-спорт и рекреација - отворени спортски терени,
Д4-меморијални простори-црква со гробишта,

Г-Производство, дистибуција и сервиси
Г2-лесна индустрија, Г3-сервиси, Г4-стоваришта,

Е-Инфраструктура
Е2-комунална супраструктура (трафостаници и бензинска пумпна станица)
Е3-некомпатибилна инфраструктура (пречистителна станица).

Градежни парцели - Градежните парцели се во рамките на постојните катастарски парцели како и дооформување на градежните парцели.

Површина за градба е дел од градежната парцела **ограничен со градежни линии.** За сите градежни парцели се планира вкупна површина за градба.

Градежната линија се спроведува со дозволени пречекорувања од страна на издадените елементи од архитектонската пластика на градбите. Дозволените пречекорувања се уредуваат во секој урбанистички план во согласност со овој Правилник.

Кога градежната линија се совпаѓа со границата на градежната парцела со соседот не се дозволени пречекорувања на градежната линија со ниту еден вид архитектонски издатини.

Кога градежната линија не се совпаѓа со границата на градежната парцела не се дозволени пречекорувања на градежната линија на било која висина од вертикалната рамнина чиј што пресек со теренот се совпаѓа со границата на градежната парцела.

Доколку градежната линија се совпаѓа со регулационата линија, дозволени пречекорувања се:

- првиот скалник од влезните партии до 30 см ако ширината на тротоарот е поголема од 2,25 см,
- првостепена пластика во која спаѓаат: ризалити, влезни партии, конструктивни столбови, вертикални комуникации и други издадени делови на архитектонската основа до 30 см ако широчината на тротоарот е поголема од 2,25 м,
- второстепена пластика во која спаѓаат: еркери, балкони, конзоли, стреи, брисолеи и др. кои се појавуваат помеѓу првиот спрат и горниот венец до 90 см длабочина

Република Северна Македонија Општина Кривогаштани Кривогаштани

за уличен коридор широк до 12 м и до 7,5% од широчината на коридорот, но не повеќе од 1,50 м длабочина. Елементите на второстепената архитектонска пластика не се појавуваат на фасадата на градбата најмалку 3,60 м над котата на тротоарот,
- третостепена пластика во која спаѓат: пиластри, корнизи, подпрозорници, венци и друга плитка архитектонска пластика до 30 см.

Отвори: Кога растојанието помеѓу површината за градење и страната на градежната парцела е нула, не се дозволени никакви отвори на ѕидот на градбата на границата на градежната парцела. Кога растојанието е од 1,20 до 3,0 м дозволени се само помошни отвори со парапет од најмалку 1,60 метри, а на растојанија поголеми од 3,0 метри се дозволени регуларни отвори на таа страна од градбата.

Кровови: Висина на кровот се дефинира како висина на слеме. Максималната височина на слемето изнесува 4.5 метри над завршниот венец на кровната конструкција. Во рамките на оваа висина може да се уреди подпокривен корисен простор со само една спратна височина. Косите покриви имаат агол на косина од најмногу 35^0 кој се пресметува од завршниот венец на градбата.

Зеленило:Зеленило се предвидува во склоп на самата градежна парцела. Процентот на озеленетост во рамките на градежната парцела треба да изнесува мин.10% - 15%.

Паркирање: Паркирање-гаражирање за целиот опфат е предвидено во склоп на сопствена градежна парцела, согласно член 61 од **Правилникот за стандарди и нормативи за урбанистичко планирање ("Сл.весник на Р.М." бр. 63/12, 126/12, 19/13, 95/13, 37/14, 125/14 и 148/14).**

Максимална височина на нултата плоча во приземјето е 1,20 м. во однос на кота на заштитен тротоар.

Заштита на Културно-историско наследство

Доколку при реализација на урбанистичкиот план се појави археолошко наоѓалиште, треба да се постапи во согласност со одредбите од член 65 од Законот за заштита на културното наследство (Сл. весник на РМ бр. 20/04, 115/07 и 18/11).

Блок 7

УП за с.БЕЛА ЦРКВА, К.О. Бела Црква Општина КРИВОГАШТАНИ П=35.98 ха										
нумерација на блок	нумерација на градежна парцела	класа на намена	компатибилна класа на намена	максимална висина	катност	површина на градежна парцела (м2)	максимална површина за градба (м2)	максимална бруто развиена површина (м2)	процент на изграденост(%)	во парцела
01	02	03	04	05	06	07	08	09	10	11
БЛОК 7	7.1	Д3	(Б1,Б3,Б5)-40%	10.00 м	П+1	3424м2	2638м2	3957м2	77.04%	Согласно член 61 од Правилникот за стандарди и нормативи за урбанистичко планирање ("Сл.весник на Р.М." бр. 63/12, 126/12, 19/13, 95/13, 37/14, 125/14 и 148/14)
	7.2	А1	(Б1-30%)	10.20 м	П+2+Пк	276м2	169м2	676м2	61.23%	
	7.3	А1	(Б1-30%)	10.20 м	П+2+Пк	783м2	371м2	1113м2	47.38%	
	7.4	А1	(Б1-30%)	10.20 м	П+2+Пк	946м2	453м2	1359м2	47.89%	
	7.5	А1	(Б1-30%)	10.20 м	П+2+Пк	968м2	592м2	1776м2	61.16%	
	7.6	А1	(Б1-30%)	10.20 м	П+2+Пк	818м2	371м2	1113м2	45.35%	
	7.7	А1	(Б1-30%)	10.20 м	П+2+Пк	189м2	95м2	380м2	50.26%	
	7.8	А1	(Б1-30%)	10.20 м	П+2+Пк	366м2	108м2	432м2	29.51%	
	7.9	А1	(Б1-30%)	10.20 м	П+2+Пк	431м2	235м2	940м2	54.52%	
	7.10	Г2,Г3,Г4	*	15.00 м	*	1187м2	534м2	401м2	44.99%	
	7.11	А1	(Б1-30%)	10.20 м	П+2+Пк	597м2	330м2	990м2	55.28%	
	7.12	А1	(Б1-30%)	10.20 м	П+2+Пк	775м2	436м2	1308м2	56.26%	
	7.13	А1	(Б1-30%)	10.20 м	П+2+Пк	728м2	371м2	1113м2	50.96%	
	7.14	А1	(Б1-30%)	10.20 м	П+2+Пк	1029м2	581м2	1743м2	56.46%	
	7.15	А1	(Б1-30%)	10.20 м	П+2+Пк	882м2	452м2	1356м2	51.25%	
	7.16	Е2	ТРАФОСТАНИЦА	3.50 м	П	30м2	30м2	30м2	100.00 %	
	7.17	А1	(Б1-30%)	10.20 м	П+2+Пк	807м2	399м2	1197м2	49.44%	
	7.18	А1	(Б1-30%)	10.20 *м	П+2+Пк	693м2	340м2	1020м2	49.06%	
	7.19	А1	(Б1-30%)	10.20 м	П+2+Пк	934м2	439м2	1317м2	47.00%	
	7.20	А1	(Б1-30%)	10.20 м	П+2+Пк	815м2	400м2	1200м2	49.08%	
	7.21	А1	(Б1-30%)	10.20 м	П+2+Пк	586м2	263м2	789м2	44.88%	
	7.22	А1	(Б1-30%)	10.20 м	П+2+Пк	741м2	354м2	1062м2	47.77%	
	7.23	А1	(Б1-30%)	10.20 м	П+2+Пк	816м2	453м2	1359м2	55.51%	
	7.24	А1	(Б1-30%)	10.20 м	П+2+Пк	710м2	362м2	1086м2	50.99%	
	7.25	А1	(Б1-30%)	10.20 м	П+2+Пк	495м2	210м2	840м2	42.42%	
	7.26	А1	(Б1-30%)	10.20 м	П+2+Пк	676м2	361м2	1083м2	53.40%	
	7.27	А1	(Б1-30%)	10.20 м	П+2+Пк	1467м2	679м2	2037м2	46.28%	
	7.28	А1	(Б1-30%)	10.20 м	П+2+Пк	884м2	463м2	1389м2	52.38%	
	7.29	А1	(Б1-30%)	10.20 м	П+2+Пк	542м2	299м2	897м2	55.17%	
	7.30	А1	(Б1-30%)	10.20 м	П+2+Пк	261м2	126м2	504м2	48.28%	
	7.31	А1	(Б1-30%)	10.20 м	П+2+Пк	450м2	178м2	712м2	39.56%	

Република Северна Македонија Општина Кривогаштани

7.70	А1	(Б1-30%)	10.20 м	П+2+Пк	795м2	379м2	1137м2	47.67%
7.71	А1	(Б1-30%)	10.20 м	П+2+Пк	865м2	425м2	1275м2	49.13%
7.72	А1	(Б1-30%)	10.20 м	П+2+Пк	1120м2	491м2	1473м2	43.84%
7.73	А1	(Б1-30%)	10.20 м	П+2+Пк	572м2	302м2	906м2	52.80%
7.74	А1	(Б1-30%)	10.20 м	П+2+Пк	863м2	325м2	975м2	37.66%
7.75	А1	(Б1-30%)	10.20 м	П+2+Пк	722м2	343м2	1029м2	47.51%
7.76	А1	(Б1-30%)	10.20 м	П+2+Пк	827м2	375м2	1125м2	45.34%
7.77	А1	(Б1-30%)	10.20 м	П+2+Пк	892м2	444м2	1332м2	49.78%
7.78	А1	(Б1-30%)	10.20 м	П+2+Пк	1226м2	611м2	1833м2	49.84%
7.79	А1	(Б1-30%)	10.20 м	П+2+Пк	949м2	557м2	1671м2	58.69%
7.80	А1	(Б1-30%)	10.20 м	П+2+Пк	819м2	380м2	1140м2	46.40%
7.81	А1	(Б1-30%)	10.20 м	П+2+Пк	626м2	304м2	912м2	48.56%
7.82	А1	(Б1-30%)	10.20 м	П+2+Пк	598м2	301м2	903м2	50.33%
7.83	А1	(Б1-30%)	10.20 м	П+2+Пк	510м2	291м2	873м2	57.06%
7.84	А1	(Б1-30%)	10.20 м	П+2+Пк	603м2	309м2	927м2	51.24%
7.85	А1	(Б1-30%)	10.20 м	П+2+Пк	734м2	363м2	1089м2	49.46%
СООБРАЌАЈ					14963м2	-		
БЕСПРАВНА ГРАДБА					0м2			
ВКУПНО ЗА БЛОК 7					***77637m2***	***31019m2***	***91009m2***	***39.95%***
ВКУПНО ЗА С.БЕЛА ЦРКВА					359842m2	149943m2	432583m2	***41.67%***

Блок 7:

Во градежната парцела 7.1 (Д3-спорт и рекреација), со вкупна површина од 3424 м^2, предвидена е површина за градба од 2638 м^2 и бруто развиена површина од 3957м^2.

Предвидената компатибилна класа на намена е: Б1(мали комерцијални и деловни намени)-10%, Б3(Големи угостителски единици)-10%, Б5(Хотелски комплекси)-20%со вкупна максимална застапеност на истите од 40%.

Планирана е максимална висина до кровен венец од **10.00 м** и планирана висина по катови од **П+1**.

Планираната површина за градба ќе се разработува со Архитектонско-урбанистички проект и ќе претставува услов за понатамошна постапка.

Потребниот број на паркинг места ќе се обезбеди во склоп на градежната парцела, утврдени согласно член 61 од **Правилникот за стандарди и нормативи за урбанистичко планирање** ("Сл.весник на Р.М." бр. 63/12, 126/12, 19/13, 95/13, 37/14, 125/14 и 148/14).

Потребниот пристап до локација е обезбеден од новопланирана сервисна улица "9".

Во градежната парцела 7.2 (А1-домување во станбени куќи), која е со вкупна површина од 276 м^2, предвидена е површина за градба од 169 м^2, бруто развиена површина од 676 м^2 и процент на изграденост од 61.23%.

Предвидената компатибилна класа на намена е: Б1(мали комерцијални и деловни намени) со вкупна максимална застапеност на истата од 30%.

Планирана е максимална висина до кровен венец од **10.20 м** и планирана висина по катови од **П+2+Пк**.

Потребниот број на паркинг места ќе се обезбеди во склоп на градежната парцела, утврдени согласно член 61 од **Правилникот за стандарди и нормативи за урбанистичко планирање** ("Сл.весник на Р.М." бр. 63/12, 126/12, 19/13, 95/13, 37/14, 125/14 и 148/14).

Потребниот пристап до локација е обезбеден од новопланирана пристапна улица "9".

Република Северна Македонија Општина Кривогаштани

Во градежната парцела 7.74 (А1-домување во станбени куќи со формирање на селско стопански двор), која е со вкупна површина од 863 м^2, предвидена е површина за градба од 325 м^2, бруто развиена површина од 975 м^2 и процент на изграденост од 37.66%.

Предвидената компатибилна класа на намена е: Б1(мали комерцијални и деловни намени) со вкупна максимална застапеност на истата од 30%.

Планирана е максимална висина до кровен венец од 10.20 м и планирана висина по катови од П+2+Пк.

Планираната површина за градба ќе се разработува со Архитектонско-урбанистички проект и ќе претставува услов за понатамошна постапка.

Потребниот број на паркинг места ќе се обезбеди во склоп на градежната парцела, утврдени согласно член 61 од **Правилникот за стандарди и нормативи за урбанистичко планирање** ("Сл.весник на Р.М." бр. 63/12, 126/12, 19/13, 95/13, 37/14, 125/14 и 148/14).

Потребниот пристап до локација е обезбеден од новопланирана сервисна улица "9".

Во градежната парцела 7.75 (А1-домување во станбени куќи со формирање на селско стопански двор), која е со вкупна површина од 722 м^2, предвидена е површина за градба од 343 м^2, бруто развиена површина од 1029 м^2 и процент на изграденост од 47.51%.

Предвидената компатибилна класа на намена е: Б1(мали комерцијални и деловни намени) со вкупна максимална застапеност на истата од 30%.

Планирана е максимална висина до кровен венец од 10.20 м и планирана висина по катови од П+2+Пк.

Планираната површина за градба ќе се разработува со Архитектонско-урбанистички проект и ќе претставува услов за понатамошна постапка.

Потребниот број на паркинг места ќе се обезбеди во склоп на градежната парцела, утврдени согласно член 61 од **Правилникот за стандарди и нормативи за урбанистичко планирање** ("Сл.весник на Р.М." бр. 63/12, 126/12, 19/13, 95/13, 37/14, 125/14 и 148/14).

Потребниот пристап до локација е обезбеден од новопланирана сервисна улица "9".

Во градежната парцела 7.76 (А1-домување во станбени куќи со формирање на селско стопански двор), која е со вкупна површина од 827 м^2, предвидена е површина за градба од 375 м^2, бруто развиена површина од 1125 м^2 и процент на изграденост од 45.34%.

Предвидената компатибилна класа на намена е: Б1(мали комерцијални и деловни намени) со вкупна максимална застапеност на истата од 30%.

Планирана е максимална висина до кровен венец од 10.20 м и планирана висина по катови од П+2+Пк.

Планираната површина за градба ќе се разработува со Архитектонско-урбанистички проект и ќе претставува услов за понатамошна постапка.

Потребниот број на паркинг места ќе се обезбеди во склоп на градежната парцела, утврдени согласно член 61 од **Правилникот за стандарди и нормативи за урбанистичко планирање** ("Сл.весник на Р.М." бр. 63/12, 126/12, 19/13, 95/13, 37/14, 125/14 и 148/14).

Потребниот пристап до локација е обезбеден од новопланирана сервисна улица "9".

Во градежната парцела 7.77 (А1-домување во станбени куќи со формирање на селско стопански двор), која е со вкупна површина од 892 м^2, предвидена е површина за градба од 444 м^2, бруто развиена површина од 1332 м^2 и процент на изграденост од 49.78%.

Предвидената компатибилна класа на намена е: Б1(мали комерцијални и деловни намени) со вкупна максимална застапеност на истата од 30%.

Планирана е максимална висина до кровен венец од 10.20 м и планирана висина по катови од П+2+Пк.

Планираната површина за градба ќе се разработува со Архитектонско-урбанистички проект и ќе претставува услов за понатамошна постапка.

Потребниот број на паркинг места ќе се обезбеди во склоп на градежната парцела, утврдени согласно член 61 од **Правилникот за стандарди и нормативи за урбанистичко планирање** ("Сл.весник на Р.М." бр. 63/12, 126/12, 19/13, 95/13, 37/14, 125/14 и 148/14).

Потребниот пристап до локација е обезбеден од новопланирана сервисна улица "9".

Во градежната парцела 7.78 (А1-домување во станбени куќи со формирање на селско стопански двор), која е со вкупна површина од 1226 м^2, предвидена е површина за градба од 611 м^2, бруто развиена површина од 1833 м^2 и процент на изграденост од 49.84%.

Предвидената компатибилна класа на намена е: Б1(мали комерцијални и деловни намени) со вкупна максимална застапеност на истата од 30%.

Планирана е максимална висина до кровен венец од 10.20 м и планирана висина по катови од П+2+Пк.

Планираната површина за градба ќе се разработува со Архитектонско-урбанистички проект и ќе претставува услов за понатамошна постапка.

Потребниот број на паркинг места ќе се обезбеди во склоп на градежната парцела, утврдени согласно член 61 од **Правилникот за стандарди и нормативи за урбанистичко планирање** ("Сл.весник на Р.М." бр. 63/12, 126/12, 19/13, 95/13, 37/14, 125/14 и 148/14).

Република Северна Македонија Општина Кривогаштани Кривогаштани

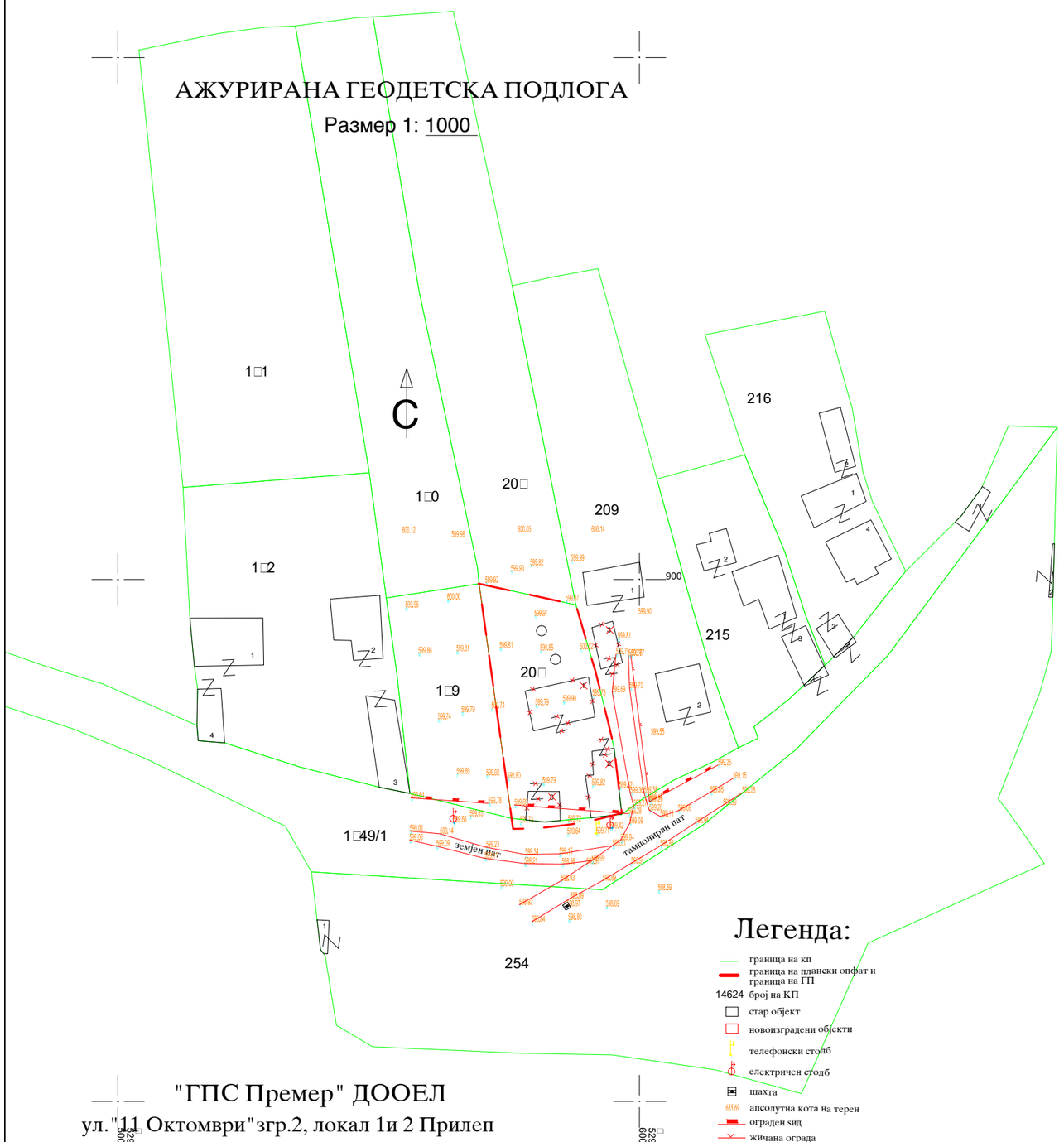

"ГПС Премер" ДООЕЛ
ул."11 Октомври"згр.2, локал 1и 2 Прилеп

КО Бела Црква

Место и датум
Прилеп септември 2024 година

Рубинчо Ангелески

УРБАНИСТИЧКИ ПРОЕКТ ЗА ПАРЦЕЛИРАНО ГРАДЕЖНО ЗЕМЈИШТЕ ЗА ГП 7.77 од УП село Обршани (Блок 1,2,3,4,5,6 и 7)

ко Бела Црква, општина Кривогаштани

ПРОЕКТНА ДОКУМЕНТАЦИЈА М=1:1000

АЖУРИРАНА ГЕОДЕТСКА ПОДЛОГА СО НАНЕСЕН ПРОЕКТЕН ОПФАТ

ЛЕГЕНДА:

ГРАНИЦА НА ПРОЕКТЕН ОПФАТ

ИЗРАБОТУВАЧ: ИЗОФАС ДООЕЛ ПРИЛЕП	ДРУШТВО ЗА ПРОИЗВОДСТВО,ГРАДЕЖНИШТВО И ТРГОВИЈА “ИЗОФАС“ ДОО - ПРИЛЕП - ЛИЦЕНЦА БР.0110	
СОРАБОТНИК:	ДРУШТВО ЗА ПРОЕКТИРАЊЕ И ИНЖИНЕРИНГ “БИРО ШУКУРОСКИ“ ДОО - ПРИЛЕП - ЛИЦЕНЦА П.390/А	
НАРАЧАТЕЛ:	ПЕТКО МИЛЕСКИ	
ПЛАН:	УРБАНИСТИЧКИ ПРОЕКТ ЗА ПАРЦЕЛИРАНО ГРАДЕЖНО ЗЕМЈИШТЕ ЗА ГП 7.77 од УП за село Обршани (Блок 1,2,3,4,5,6 и 7)ко Бела Црква ,општина Кривогаштани	димензија на цртеж 420/297мм
ПРИЛОГ:	АЖУРИРАНА ГЕОДЕТСКА ПОДЛОГА СО НАНЕСЕН ПРОЕКТЕН ОПФАТ	ФАЗА "У"

ПЛАНЕР: Марјан Шукуроски *дипл.инж.арх. овластување бр. 0.0060*	СОРАБОТНИЦИ: Роми Иваноска	дипл.инг.арх.	- овластување бр.0.04□3	РАЗМЕР 1 : 1000 / ТЕХ. БР. У- 05/24
	Марија Шукуроска	маг. инг. арх.	- овластување бр.1.2913	
	Лидија Шукуроска	град.инг.		ДАТУМ: 5/2025 / ПРИЛОГ бр: 2
	Ордан Јолески	дипл. ел. инг.	- овластување бр.4.0250	

НУМЕРИЧКИ ПОКАЗАТЕЛИ НА УРБАНИСТИЧКИ ПАРАМЕТРИ - по УП за село Бела Црква (Блок 1,2,3,4,5,6 и 7)										
ред.бр.на ГП	површина $м^2$	класа на намена	компатибилна класа на намена	површина за градба $м^2$	вкупно изграде. површина $м^2$	мах. височина на градба		процент на изграде. %	коеф. на искорис.	паркир. места
						до завр - шен венец H= $м^1$	спратност на објекти			
Г.П 7.77	892.00	"А1"	"Б1" до 30%	444.00	1332.00	10.20	П+2+Пк	49.78%	1.49	во парцела
вкупно:	892.00		вкупно	444.00	1332.00			49.78%	1.49	

НУМЕРИЧКИ ПОКАЗАТЕЛИ НА УРБАНИСТИЧКИ ПАРАМЕТРИ ЗА ПРОЕКТЕН ОПФАТ - по УП за парцелирано град.зем.			
1	ОПИС	ПОВРШИНА $м^2$	ПРОЦЕНТ %
2	површина на плански опфат	892.00	100.00 %
3	површина на ГП 7.77	892.00	100.00 %
4	површина под објект 1 фаза на градба	233.00	26.12%
5	површина под објект 2 фаза на градба	56.50	6.34%
6	развиена површина 2 фаза на градба	56.50	0.06
7	развиена површина 3 фаза на градба	844.00	0.94
8	вкупна површина за градба	289.50	32.46%
9	вкупна развиена површина за градба	900.50	1.00
10	поплочени површини - бехатон плочки	418.03	46.87%
11	зеленило	184.47	20.67%
12	процент на изграденост	32.46%	
13	коефициент на искористеност	1.00	
14	број на градежни парцели	1	

НУМЕРИЧКИ ПОКАЗАТЕЛИ НА УРБАНИСТИЧКИТЕ ПАРАМЕТРИ ЗА ГРАДБИТЕ ВО ПРОЕКТНИОТ ОПФАТ

ред.бр. ГП	површина ГП $м^2$	класа на намена	компатибилна класа на намена	фаза на градба	површина за градба $м^2$	вкупно изграде. површина $м^2$	мах. височина на градба		процент на изграде. %	коеф. на искорис.	потреб број на паркир. места	процент на озеленетост
							до завр - шен венец H= $м^1$	спратност на објекти				
Г.П 7.77	892.00	"А1.5"	"Б1"до 30%	1	233.00		4.00	П	26.12%		потребен бр. на пар. места ќе се утврди со проектна документација	184.47 (20.67%)
				2	56.50	56.50	4.00	П	6.34%	0.06		
				3		844.00	10.20	П+2+Пк		0.94		
вкупно:	892.00			вкупно	289.50	900.50			32.46%	1.00		

УРБАНИСТИЧКИ ПРОЕКТ ЗА ПАРЦЕЛИРАНО ГРАДЕЖНО ЗЕМЈИШТЕ ЗА ГП 7.77 од УП за село Обршани (Блок 1,2,3,4,5,6 и 7) ко Бела Црква, општина Кривогаштани

ПРОЕКТНА ДОКУМЕНТАЦИЈА М=1:1000

ТАБЕЛА СО НУМЕРИЧКИ ПОКАЗАТЕЛИ НА УРБАНИСТИЧКИ ПАРАМЕТРИ ЗА ПРОЕКТЕН ОПФАТ И ЗА ГРАДБИТЕ ВО ПРОЕКТНИОТ ОПФАТ

ЛЕГЕНДА:

ГРАНИЦА НА ПРОЕКТЕН ОПФАТ

ИЗРАБОТУВАЧ: ИЗОФАС д.о.о. ПРИЛЕП	ДРУШТВО ЗА ПРОИЗВОДСТВО,ГРАДЕЖНИШТВО И ТРГОВИЈА “ИЗОФАС“ ДОО - ПРИЛЕП - ЛИЦЕНЦА БР.0110	
СОРАБОТНИК:	ДРУШТВО ЗА ПРОЕКТИРАЊЕ И ИНЖИНЕРИНГ “БИРО ШУКУРОСКИ“ ДОО - ПРИЛЕП - ЛИЦЕНЦА П.390/А	
НАРАЧАТЕЛ:	ПЕТКО МИЛЕСКИ	
ПЛАН:	УРБАНИСТИЧКИ ПРОЕКТ ЗА ПАРЦЕЛИРАНО ГРАДЕЖНО ЗЕМЈИШТЕ ЗА ГП 7.77 од УП за село Обршани (Блок 1,2,3,4,5,6 и 7)ко Бела Црква ,општина Кривогаштани	димензија на цртеж 420/297мм
ПРИЛОГ:	**ТАБЕЛА СО НУМЕРИЧКИ ПОКАЗАТЕЛИ НА УРБАНИСТИЧКИ ПАРАМЕТРИ ЗА ПРОЕКТЕН ОПФАТ И ЗА ГРАДБИТЕ ВО ПРОЕКТНИОТ ОПФАТ**	ФАЗА "У"

ПЛАНЕР:	СОРАБОТНИЦИ:			РАЗМЕР	ТЕХ. БР.
Марјан Шукуроски *дипл.инж.арх. овластување бр. 0.0060*	Роми Иваноска	дипл.инг.арх.	- овластување бр.0.04□3	1 : 1000	У- 05/24
	Марија Шукуроска	маг. инг. арх.	- овластување бр.1.2913	ДАТУМ:	ПРИЛОГ
	Лидија Шукуроска	град.инг.		5/2025	бр:3
	Ордан Јолески	дипл. ел. инг.	- овластување бр.4.0250		

НУМЕРИЧКИ ПОКАЗАТЕЛИ НА УРБАНИСТИЧКИ ПАРАМЕТРИ - по УП за село Бела Црква (Блок 1,2,3,4,5,6 и 7)										
ред.бр.на ГП	површина $м^2$	класа на намена	компатибилна класа на намена	површина за градба $м^2$	вкупно изграде. површина $м^2$	мах. височина на градба: до завр - шен венец $H=м^1$	мах. височина на градба: спратност на објекти	процент на изграде. %	коеф. на искорис.	паркир. места
Г.П 7.77	892.00	"А1"	"Б1" до 30%	444.00	1332.00	10.20	П+2+Пк	49.78%	1.49	во парцела
вкупно:	892.00		вкупно	444.00	1332.00			49.78%	1.49	

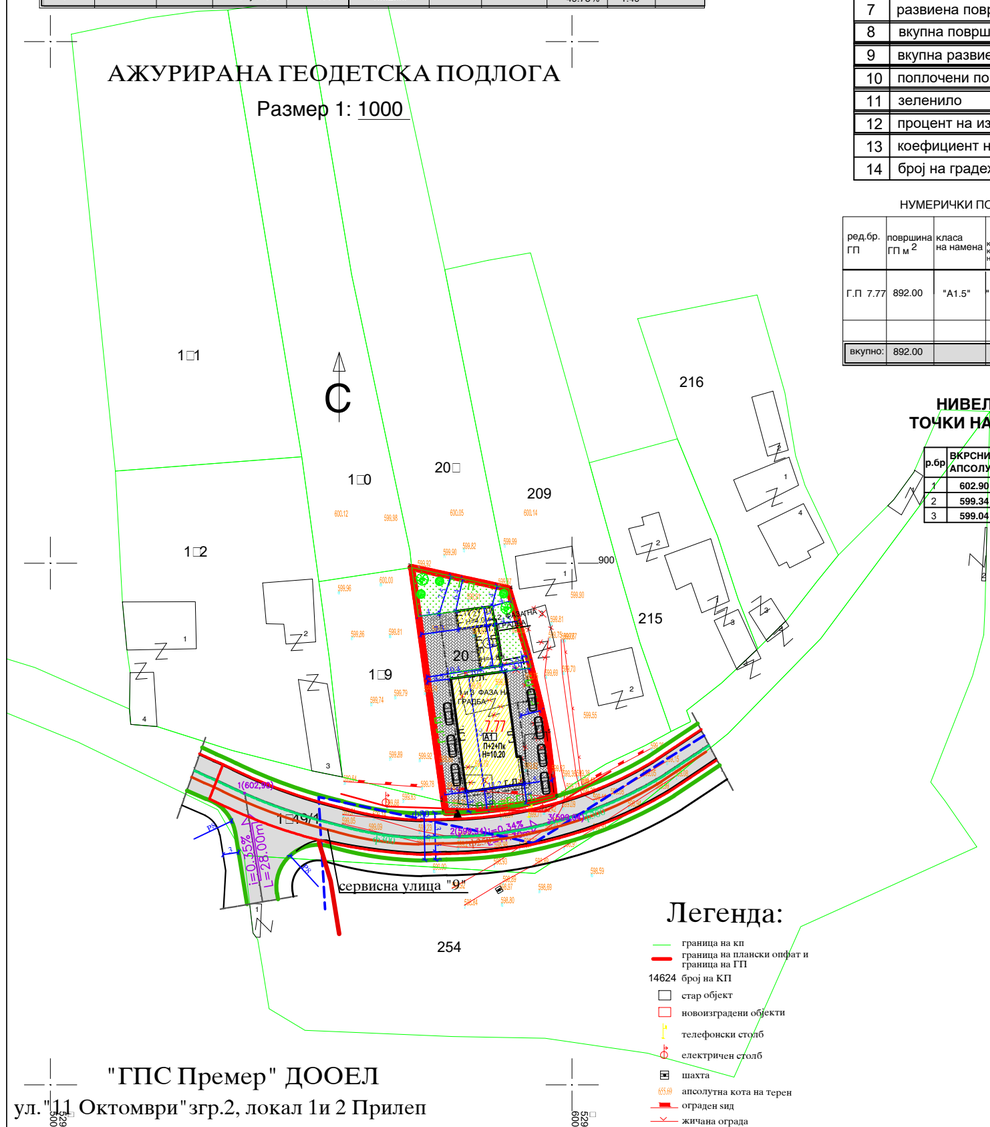

НУМЕРИЧКИ ПОКАЗАТЕЛИ НА УРБАНИСТИЧКИ ПАРАМЕТРИ ЗА ПРОЕКТЕН ОПФАТ - по УП за парцелирано град.зем.			
1	ОПИС	ПОВРШИНА $м^2$	ПРОЦЕНТ %
2	површина на плански опфат	892.00	100.00 %
3	површина на ГП 7.77	892.00	100.00 %
4	површина под објект 1 фаза на градба	233.00	26.12%
5	површина под објект 2 фаза на градба	56.50	6.34%
6	развиена површина 2 фаза на градба	56.50	0.06
7	развиена површина 3 фаза на градба	844.00	0.94
8	вкупна површина за градба	289.50	32.46%
9	вкупна развиена површина за градба	900.50	1.00
10	поплочени површини - бехатон плочки	418.03	46.87%
11	зеленило	184.47	20.67%
12	процент на изграденост	32.46%	
13	коефициент на искористеност	1.00	
14	број на градежни парцели	1	

НУМЕРИЧКИ ПОКАЗАТЕЛИ НА УРБАНИСТИЧКИТЕ ПАРАМЕТРИ ЗА ГРАДБИТЕ ВО ПРОЕКТНИОТ ОПФАТ

ред.бр. ГП	површина ГП $м^2$	класа на намена	компатибилна класа на намена	фаза на градба	површина за градба $м^2$	вкупно изграде. површина $м^2$	мах. височина на градба: до завр - шен венец $H=м^1$	мах. височина на градба: спратност на објекти	процент на изграде. %	коеф. на искорис.	потреб број на паркир. места	процент на озеленетост
Г.П 7.77	892.00	"А1.5"	"Б1"до 30%	1	233.00		4.00	П	26.12%		Компатибилни се сите намени кои не утврдат со планска или документација	184.47 (20.67%)
				2	56.50	56.50	4.00	П	6.34%	0.06		
				3		844.00	10.20	П+2+Пк		0.94		
вкупно:	892.00			вкупно	289.50	900.50			32.46%	1.00		

НИВЕЛМАНСКО РЕШЕНИЕ НА ВКРСНИ ТОЧКИ НА СООБРАКАЈНИЦИ СО КООРДИНАТИ

р.бр	ВКРСНИ ТОЧКИ-АПСОЛУТНИ КОТИ	КООРДИНАТИ	
		x	y
1	602.90	7 530 634.31	4 570 914.62
2	599.34	7 530 673.02	4 570 918.40
3	599.04	7 530 715.83	4 570 925.34

ДЕТАЛНИ ТОЧКИ		
Број на точка	X	У
1	7 529 575	4 570 892
2	7 529 575	4 570 854
3	7 529 569	4 570 899
4	7 529 587	4 570 895
5	7 529 595	4 570 867
6	7 529 596	4 570 855

ЛЕГЕНДА ИНФРАСТРУКТУРА:

- ЕЛЕКТРИКА ПОСТОЈНА
- ЕЛЕКТРИКА ПЛАНИРАНА
- ТЕЛЕКОМУНИКАЦИИ ПЛАНИРАНИ
- Ф250 ФЕКАЛНА КАНАЛИЗАЦИЈА ПЛАНИРАНА
- Ф300 АТМОСФЕРСКА КАНАЛИЗАЦИЈА ПЛАНИРАНА
- Ф80 ВОДОВОДНИ ИНСТАЛАЦИИ ПЛАНИРАНИ
- ЕЛЕКТРОНСКИ КОМУНИКАЦИИ ПОСТОЈНИ

Легенда:

- граница на кп
- граница на плански опфат и граница на ГП
- 14624 број на КП
- стар објект
- новоизградени објекти
- телефонски столб
- електричен столб
- шахта
- 603.00 апсолутна кота на терен
- отпаден ѕид
- жичана ограда

ЛЕГЕНДА СООБРАЌАЈ:

- АСВАЛТ
- ТРОТОАР
- БЕХАТОН
- НИСКО ЗЕЛЕНИЛО
- ВЛЕЗ ВО ГП
- ВИСОКО ЗЕЛЕНИЛО

сервисна ул."9"
пресек "1-1"

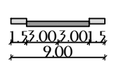

"ГПС Премер" ДООЕЛ
ул."11 Октомври"згр.2, локал 1и 2 Прилеп

КО Бела Црква

Место и датум
Прилеп септември 2024 година

Изготвил
Рубинчо Ангелески
(име, презиме,потпис и печат)

УРБАНИСТИЧКИ ПРОЕКТ ЗА ПАРЦЕЛИРАНО ГРАДЕЖНО ЗЕМЈИШТЕ ЗА ГП 7.77 од УП за село Обршани (Блок 1,2,3,4,5,6 и 7)

ко Бела Црква, општина Кривогаштани

УРБАНИСТИЧКО РЕШЕНИЕ НА ПРОЕКТЕН ОПФАТ

ЛЕГЕНДА:

- ГРАНИЦА НА ПРОЕКТЕН ОПФАТ
- РЛ РЕГУЛАЦИОНА ЛИНИЈА
- ГГП ГРАНИЦА НА ГРАДЕЖНА ПАРЦЕЛА
- ГЛ ГРАДЕЖНА ЛИНИЈА
- ЕЛЕМЕНТИ НА СООБРАЌАЈНИЦА
- ОСОВИНА НА КОЛОВОЗ

КЛАСИФИКАЦИЈА НА ГРАДБА И НАМЕНА

- А ДОМУВАЊЕ И ПРЕСТОЈ
- А1 ДОМУВАЊЕ ВО КУЌИ
- А1.5 СТАНБЕНИ КУЌИ ВО СОСТАВ НА СЕЛСКИ СТОПАНСКИ ДВОР

- 7.77 НУМЕРАЦИЈА НА ГРАДЕЖНА ПАРЦЕЛА
- Hмах=10.20м МАКСИМАЛНА ВИСИНА ВО МЕТРИ
- П+2+Пк ВИСИНА ВО КАТОВИ
- ± 0.00 (599 □0) КОТА НА НУЛТА ПЛОЧА/АПСОЛУТНА КОТА
- 599 □9 НИВЕЛАЦИОНИ КОТИ *(X,Y,Z)*

ИЗРАБОТУВАЧ: ИЗОФАС ДОО ПРИЛЕП	ДРУШТВО ЗА ПРОИЗВОДСТВО,ГРАДЕЖНИШТВО И ТРГОВИЈА “ИЗОФАС“ ДОО - ПРИЛЕП - ЛИЦЕНЦА БР.0110	
СОРАБОТНИК:	ДРУШТВО ЗА ПРОЕКТИРАЊЕ И ИНЖИНЕРИНГ “БИРО ШУКУРОСКИ“ ДОО - ПРИЛЕП - ЛИЦЕНЦА П.390/А	
НАРАЧАТЕЛ:	ПЕТКО МИЛЕСКИ	
ПЛАН:	УРБАНИСТИЧКИ ПРОЕКТ ЗА ПАРЦЕЛИРАНО ГРАДЕЖНО ЗЕМЈИШТЕ ЗА ГП 7.77 од УП за село Обршани (Блок 1,2,3,4,5,6 и 7)ко Бела Црква ,општина Кривогаштани	димензија на цртеж 420/297мм
ПРИЛОГ:	УРБАНИСТИЧКО РЕШЕНИЕ НА ПРОЕКТЕН ОПФАТ	ФАЗА "У"

ПЛАНЕР:	СОРАБОТНИЦИ:		РАЗМЕР	ТЕХ. БР.
Марјан Шукуроски *дипл.инж.арх. овластување бр. 0.0060*	Роми Иваноска Лидија Шукуроска Ордан Јолески	дипл.инг.арх. - овластување бр.0.04□3 град.инг. дипл. ел. инг. - овластување бр.4.0250	1 : 1000	У- 05/24
			ДАТУМ: 5/2025	ПРИЛОГ бр: 4

ИДЕЕН ПРОЕКТ

ПРОЕКТАНТ: “БИРО ШУКУРОСКИ” ДОО - ПРИЛЕП
Локација: Ул.“Јане Сандански” б.б. Бизнис центар кат 2 локал 100 - Прилеп

БИРО ШУКУРОСКИ ДОО - ПРИЛЕП
ДРУШТВО ЗА ПРОЕКТИРАЊЕ И ИНЖЕНЕРИНГ

Телефон;факс: +389 (0)48 411-758 E-mail: biromarjan@yahoo.com

ИНВЕСТИТОР	ПЕТКО МИЛЕСКИ, ул. “Македонски Бранители“ бр.54
ОБЈЕКТ	СТАНБЕНА КУЌА (ОБЈЕКТ ОД ВТОРА КАТЕГОРИЈА)
ВИД НА ПРОЕКТОТ	**- А – ИДЕЕН** АРХИТЕКТОНСКИ ПРОЕКТ
ЛОКАЦИЈА	ГП 7.77 кп 208 и дел од кп 1749/1 КО Бела Црква, општина Кривогаштани

Marjan Shukuroski

Digitally signed by Marjan Shukuroski
DN: c=MK, 2.5.4.97=VATMK-4021008502953, o=BIRO ShUKUROSKI Prilep DOO, ou=BIRO ShUKUROSKI Prilep DOO:4021008502953, givenName=Marjan, sn=Shukuroski, serialNumber=CRT3735130, cn=Marjan Shukuroski
Date: 2025.06.12 12:14:25 +02'00'

Мај 2025год. тех. бр.259/2025

Marjan Shukuroski

Digitally signed by Marjan Shukuroski
DN: c=MK, 2.5.4.97=VATMK-40210085 02953, o=BIRO ShUKUROSKI Prilep DOO, ou=BIRO ShUKUROSKI Prilep DOO:4021008502953, givenName=Marjan, sn=Shukuroski, serialNumber=CRT3735130, cn=Marjan Shukuroski
Date: 2025.06.12 12:14:46 +02'00'

1. ОПШТ ДЕЛ

- **НАСЛОВНА СТРАНА**
- **ПОТВРДА ЗА РЕГИСТРИРАНА ДЕЈНОСТ**
- **РЕШЕНИЕ ОД ЦЕНТРАЛЕН РЕГИСТАР**
- **ЛИЦЕНЦА ЗА ПРОЕКТИРАЊЕ**
- **РЕШЕНИЕ ЗА ОДГОВОРЕН ПРОЕКТАНТ**
- **ОВЛАСТУВАЊЕ ЗА ПРОЕКТАНТОТ**

објект: СТАНБЕНА КУЌА
(ОБЈЕКТ ОД ВТОРА КАТЕГОРИЈА)

назив на проектот: ИДЕЕН АРХИТЕКТОНСКИ ПРОЕКТ

инвеститор: Петко Милески ул. “Македонски Бранители“ бр.54

локација: ГП 7.77, КП 208, и дел од КП 1749/1, КО Бела Црква, општина Кривогаштани

изработувач на проектот: "Биро Шукуроски" ДОО Прилеп – Ул. “Јане Сандански” - Бизнис центар II кат, локал 100

ПРОЕКТАНТСКИ ТИМ:

- А - АРХИТЕКТОНСКИ ПРОЕКТ:

Марјан Шукуроски дипл. инг. арх. - Овластување А бр. 1.0293
Марјан Шукуроски дипл. инг. арх. - Овластување А бр. 12.0043
Марија Шукуроска миа - Овластување А бр. 1.2913

тех. бр.259/2025

ЦЕНТРАЛЕН РЕГИСТАР НА РЕПУБЛИКА СЕВЕРНА МАКЕДОНИЈА

Трговски регистар и регистар на други правни лица

www.crm.com.mk

Број: 0809-50/150520240001431

Датум и време: 16.4.2024 г. 13:11

П О Т В Р Д А

за регистрирана дејност

ТЕКОВНИ ПОДАТОЦИ ЗА СУБЈЕКТОТ	
ЕМБС:	6349242
Назив:	Друштво за проектирање, инжинеринг, градежништво, промет и услуги БИРО ШУКУРОСКИ увоз-извоз Прилеп ДОО
Седиште:	ЈАНЕ САНДАНСКИ бр.лок100кат2-Биз.Центар/К.Ј.Питу ПРИЛЕП, ПРИЛЕП

ПОДАТОЦИ ЗА РЕГИСТРИРАНА ДЕЈНОСТ	
Предмет на работење:	Регистрирана е општа клаузула за бизнис
Приоритетна дејност/ главна приходна шифра:	71.12 - Инженерство и со него поврзано техничко советување
Други дејности во внатрешниот промет:	Нема
Евидентирани дејности во надворешниот промет:	Има
Одобренија, дозволи, лиценци, согласности:	Нема

Правна поука: Против овој реален акт може да се изјави приговор до Централниот регистар на Република Северна Македонија во рок од 8 дена од денот на приемот.

Изготвил: АлександарТошески

Овластено лице: ВасеТрајковска

ЦЕНТРАЛЕН РЕГИСТАР НА РЕПУБЛИКА СЕВЕРНА МАКЕДОНИЈА СКОПЈЕ РЕГИОНАЛНА КАНЦЕЛАРИЈА ПРИЛЕП

ЦЕНТРАЛЕН РЕГИСТАР НА РЕПУБЛИКА СЕВЕРНА МАКЕДОНИЈА

Трговски регистар и регистар на други правни лица

www.crm.com.mk

Број: 0805-50/150520230000322

Датум и време: 31.1.2023 г. 09:18:10

ТЕКОВНА СОСТОЈБА

ПОДАТОЦИ ЗА СУБЈЕКТОТ	
ЕМБС:	6349242
Целосен назив:	Друштво за проектирање, инжинеринг, градежништво, промет и услуги БИРО ШУКУРОСКИ увоз-извоз Прилеп ДОО
Кратко име:	БИРО ШУКОРОСКИ Прилеп ДОО
Седиште:	ЈАНЕ САНДАНСКИ бр.лок100кат2-Биз.Центар/К.Ј.Питу ПРИЛЕП, ПРИЛЕП
Вид на субјект на упис:	ДОО
Датум на основање:	31.3.2008 г.
Времетраење:	Неограничено
Деловен статус:	Активен
***Вид на сопственост:**	Приватна
ЕДБ:	4021008502953
Потекло на капиталот:	Домашен
Големина на субјектот:	микро
Организационен облик:	05.3 - друштво со ограничена одговорност
Надлежен регистар:	Трговски Регистар

ОСНОВНА ГЛАВНИНА	
Паричен влог EUR:	0,00
Непаричен влог EUR:	5.000,00
Уплатен дел EUR:	5.000,00
Вкупно основна главнина EUR:	5.000,00

СОПСТВЕНИЦИ	
ЕМБГ/ЕМБС:	0305964445066
Име и презиме/Назив:	ЛИДИЈА ШУКУРОСКА
Адреса:	МАРКСОВА бр.121 ПРИЛЕП, ПРИЛЕП
Тип на сопственик:	Основач/сопственик

Паричен влог EUR:	0,00
Непаричен влог EUR:	2.500,00
Уплатен дел EUR:	2.500,00
Вкупен влог EUR:	2.500,00

ЕМБГ/ЕМБС:	2708965440011
Име и презиме/Назив:	МАРЈАН ШУКУРОСКИ
Адреса:	МАРКСОВА бр.121 ПРИЛЕП, ПРИЛЕП
Тип на сопственик:	Основач/сопственик
Паричен влог EUR:	0,00
Непаричен влог EUR:	2.500,00
Уплатен дел EUR:	2.500,00
Вкупен влог EUR:	2.500,00

ДЕЈНОСТИ	
Приоритетна дејност/ Главна приходна шифра:	71.12 - Инженерство и со него поврзано техничко советување
ОПШТА КЛАУЗУЛА ЗА БИЗНИС	
Евидентирани се дејности во надворешниот промет	

ОВЛАСТУВАЊА

Управител

ЕМБГ:	0305964445066
Име и презиме:	ЛИДИЈА ШУКУРОСКА
Адреса:	МАРКСОВА бр.121 ПРИЛЕП, ПРИЛЕП
Овластувања:	Управител - Занимање:градежен инжинер
Тип на овластување:	Неограничени овластувања во внатрешниот и надворешниот промет
Овластено лице:	Управител

ДОПОЛНИТЕЛНИ ИНФОРМАЦИИ	
КОНТАКТ	
E-mail:	biromarjan@yahoo.com

Напомена:
Во тековната состојба прикажани се само оние податоци за кои има запишана вредност.

Број: 0805-50/150520230000322

*Видот на сопственоста се определува врз основа на својството на основачот/содружникот /сопственикот и служи исклучиво за статистички цели на Државниот завод за статистика на Република Северна Македонија

Правна поука: Против овој реален акт може да се изјави приговор до Централниот регистар на Република Северна Македонија во рок од 8 дена од денот на приемот.

Изготвил:
АлександарТошески

Овластено лице:
ВасеТрајковска

Број: 0805-50/150520230000322

Република Македонија
МИНИСТЕРСТВО ЗА ТРАНСПОРТ И ВРСКИ

Врз основа на член 38 став (1) и член 16 став (2) од Законот за градење („Службен весник на Република Македонија" бр.130/09, 124/10, 18/11, 36/11, 54/11, 13/12, 39/12,144/12, 25/13, 79/13, 137/13, 163/13, 27/14, 28/14, 42/14, 115/14, 149/14, 187/14, 44/15, 129/15, 217/15, 226/15, 30/16, 31/16, 39/16, 71/16,132/16, 35/18 и 64/18), Министерство за транспорт и врски издава:

ЛИЦЕНЦА А
ЗА ПРОЕКТИРАЊЕ НА ГРАДБИ ОД ПРВА КАТЕГОРИЈА

НА

Друштво запроектирање, инжинеринг, градежништво, промет и услуги БИРО ШУКУРОСКИ увоз-извоз Прилеп ДОО

(назив, седиште, адреса и ЕМБС на правното лице)

Јане Сандански бр.лок 100 кат 2-Биз.Центар/ К.Ј.Питу Прилеп, Прилеп, ЕМБС: 6349242

ЛИЦЕНЦАТА Е СО ВАЖНОСТ ДО: **17.07.2025 година**

Број: **П.390/А**

17.07.2018 година
(ден, месец и година на издавање)

МИНИСТЕР
Горан Сугарески

Дел. Бр. 08-33/1
07. 05. 2025год.

Во согласност со Законот за градење, објавен во Сл. Весник на Р.М. бр. 130/09год, 124/10, 18/11, 36/2011, 54/11, 13/12, 144/12, 25/13, 79/13, 137/13, 163/13, 27/14, 28/14, 42/14, 115/14, 149/14, 187/14, 44/15, 129/15, 217/15, 226/15, 30/16, 31/16, 39/16, 71/16, 132/16, 35/18, 64/18, 168/18, 18/20, 279/20, 227/22, 111/2023, 115/2023 И 224/24 го донесувам следното:

РЕШЕНИЕ
За одредување на одговорен проектант и проектанти

Лицето:
Марјан Шукуроски дипл. инж.арх. - А - Овластување А бр. 1.0293
се одредува за **одговорен проектант** за изработка на Техничка документација за ИДЕЕН АРХИТЕКТОНСКИ ПРОЕКТ за СТАНБЕНА КУЌА (ОБЈЕКТ ОД ВТОРА КАТЕГОРИЈА)

Лицата:

Марјан Шукуроски дипл. инж.арх. - А - Овластување А бр. 1.0293
(одговорен проектант – архитектонски проект)

Соработник:
Марија Шукуроска м.и.а. - соработник **.** - Б - Овластување А бр. 1.2913

Се одредуваат за проектанти врз техничката документација за
ИДЕЕН АРХИТЕКТОНСКИ ПРОЕКТ

Образложение:

Во согласност со Законот за градење, објавен во Сл. Весник на Р.М. бр. 130/09год, 124/10, 18/11, 36/2011, 54/11, 13/12, 144/12, 25/13, 79/13, 137/13, 163/13, 27/14, 28/14, 42/14, 115/14, 149/14, 187/14,44/15, 129/15, 217/15, 226/15, 30/16, 31/16, 39/16, 71/16, 132/16, 35/18, 64/18, 168/18, 18/20, 279/20, 227/22, 111/2023, 115/2023 И 224/24 погоре наведеното лице ги исполнува условите пропишани согласно позитивните законски прописи, односно има повеќе од пет години искуство во струката.

ДОО "Биро Шукуроски" - Прилеп
Управител:



Република Северна Македонија
КОМОРА НА ОВЛАСТЕНИ АРХИТЕКТИ
И ОВЛАСТЕНИ ИНЖЕНЕРИ

Врз основа на член 17 став 2 од Законот за градење „Службен весник на Република Македонија“ бр.70/2013-пречистен текст, 79/2013, 137/2013, 163/2013, 27/2014, 28/2014, 42/2014, 115/2014, 149/2014, 187/2014, 44/2015, 129/2015, 217/2015, 226/2015, 30/2016, 31/2016 , 39/2016, 71/2016 и 132/2016, 35/2018, 64/2018, 168/2018, 244/2019, 18/2020, 277/2022 и 111/2023), Комората на овластени архитекти и овластени инженери издава

ОВЛАСТУВАЊЕ А

ЗА ИЗРАБОТКА НА ПРОЕКТНА ДОКУМЕНТАЦИЈА

од

АРХИТЕКТУРА

на

МАРЈАН ШУКУРОСКИ

дипломиран инженер архитект (NQF VII_1)

со подмирување на членаринатa за секоја тековна година
овластувањето важи 14.01.2029 год.

Број: 1.0293

Издадено на: 15.01.2024 год.

Претседател на
Комората на овластени архитекти
и овластени инженери

М-р Кристинка Чулак
дипл.инж.арх.

Република Северна Македонија
КОМОРА НА ОВЛАСТЕНИ АРХИТЕКТИ
И ОВЛАСТЕНИ ИНЖЕНЕРИ

Врз основа на член 17 став 3 од Законот за градење „Службен весник на Република Македонија“ бр.70/2013-пречистен текст, 79/2013, 137/2013, 163/2013, 27/2014, 28/2014, 42/2014, 115/2014, 149/2014, 187/2014, 44/2015, 129/2015, 217/2015, 226/2015, 30/2016, 31/2016 , 39/2016, 71/2016 и 132/2016, 35/2018, 64/2018, 168/2018, 244/2019, 18/2020, 277/2022 и 111/2023), Комората на овластени архитекти и овластени инженери издава

ОВЛАСТУВАЊЕ Б

ЗА ИЗРАБОТКА НА ПРОЕКТНА ДОКУМЕНТАЦИЈА

од

АРХИТЕКТУРА

на

МАРИЈА ШУКУРОСКА

магистер инженер архитект (NQF 304 ECTS)

со подмирување на членаринатa за секоја тековна година
овластувањето важи до 12.02.2029 год.

Број: 1.2913

Издадено на: 13.02.2024 год.

Претседател на
Комората на овластени архитекти
и овластени инженери

М-р Кристинка Чулак
дипл.инж.арх.

2. УРБАНИСТИЧКИ ДЕЛ

- Извод од УП М=1:1000
- Ситуација М=1: 500

РЕПУБЛИКА СЕВЕРНА МАКЕДОНИЈА

Општина Кривогаштани

Број: 24-916/2 од 12.08.2024г.

Одделение за урбанизам и заштита на животната средина - Кривогаштани

Извод од план број _18__
(бр.на извод)

ДУП:_____/_____
(наслов на план и плански период)

УП за село Бела Црква (Блок 1, 2, 3, 4, 5, 6 и 7)
(наслов на план и плански период)
Одлука бр. 08-425/9 од 04.03.2016г.
(број и датум на Одлука со која е донесен планот)
Намена на градбата: А1 Домување.

КО Бела Црква К.П бр.208, ГП бр.7.77
ДЛ____05_____М=1:1000

ИЗВОД ЗА К.П бр.208, ГП бр.7.77 КО Бела Црква

Намена на градбата: наменаА1 Домување.

СОДРЖИ:
1.Графички дел:
-Заверена копија од синтезен план во идентична форма со:
-легенда
-табела со нумерички податоци
-По потреба и заверена копија од други графички прилози со легенда
2.Текстуален дел:
-Заверена копија од:општите и посебните услови за градење, мерки за заштита на културно наследство, на природата и животната средина, мерки за заштита и спасување, мерки за движење на хендикепирани лица и сл.
-По потреба и заверена копија од други услови
3.Податоци за постојна инфраструктура и приклучоци

Изготвил Гоце Нешкоски

Градоначалник на
Општина Кривогаштани
Николче Мискоски

Графички прилог од Урбанистички план за с.Бела Црква (Блок 1, 2, 3, 4, 5, 6 и 7)
Прилог- Синтезен план

КП 208, Г.П.7.77 КО Бела Црква

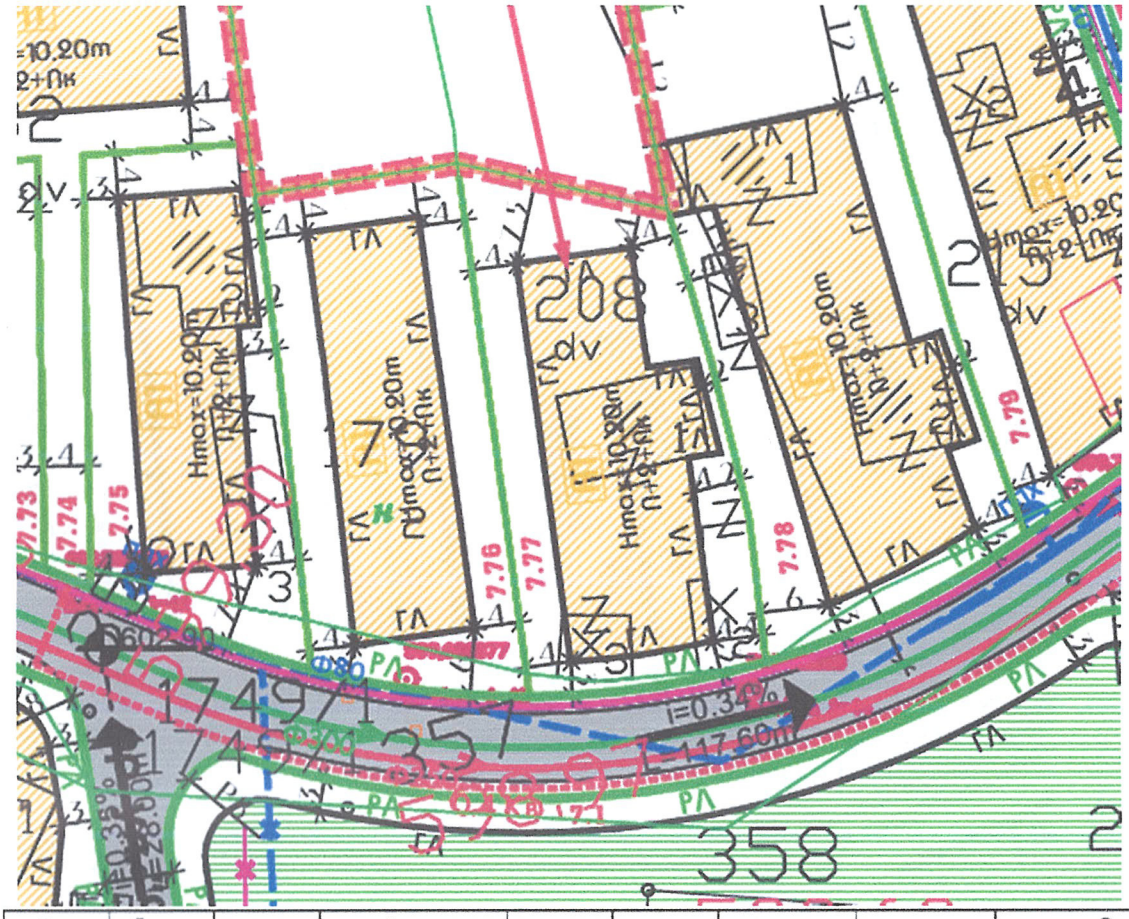

нумерација на блок	нумерација на градежна парцела	класа на намена	компатибилна класа на намена	максимална висина	катност	површина на градежна парцела (м2)	максимална површина за градба (м2)	максимална бруто развиена површина (м2)	процент на изграденост (%)	во парцела
01	02	03	04	05	06	07	08	09	10	11
7.74	A1	Б1-30%	10.20 м	П+2+Пк	863м2	325м2	975м2	37.66%		
7.75	A1	Б1-30%	10.20 м	П+2+Пк	722м2	343м2	1029м2	47.51%		
7.76	A1	Б1-30%	10.20 м	П+2+Пк	827м2	375м2	1125м2	45.34%		
7.77	A1	Б1-30%	10.20 м	П+2+Пк	892м2	444м2	1332м2	49.78%		
7.78	A1	Б1-30%	10.20 м	П+2+Пк	1226м2	611м2	1833м2	49.84%		
7.79	A1	Б1-30%	10.20 м	П+2+Пк	949м2	557м2	1671м2	58.69%		
7.80	A1	Б1-30%	10.20 м	П+2+Пк	819м2	380м2	1140м2	46.40%		

Графички изготвил: Гоце Нешкоски

Република Северна Македонија Општина Кривогаштани

Извод од Урбанистички план за с.Бела Црква (Блок 1, 2, 3, 4, 5, 6 и 7),
Прилог- Сообраќаен план
Со дефинирани профили на сообраќајници 1:1000
Бела Црква

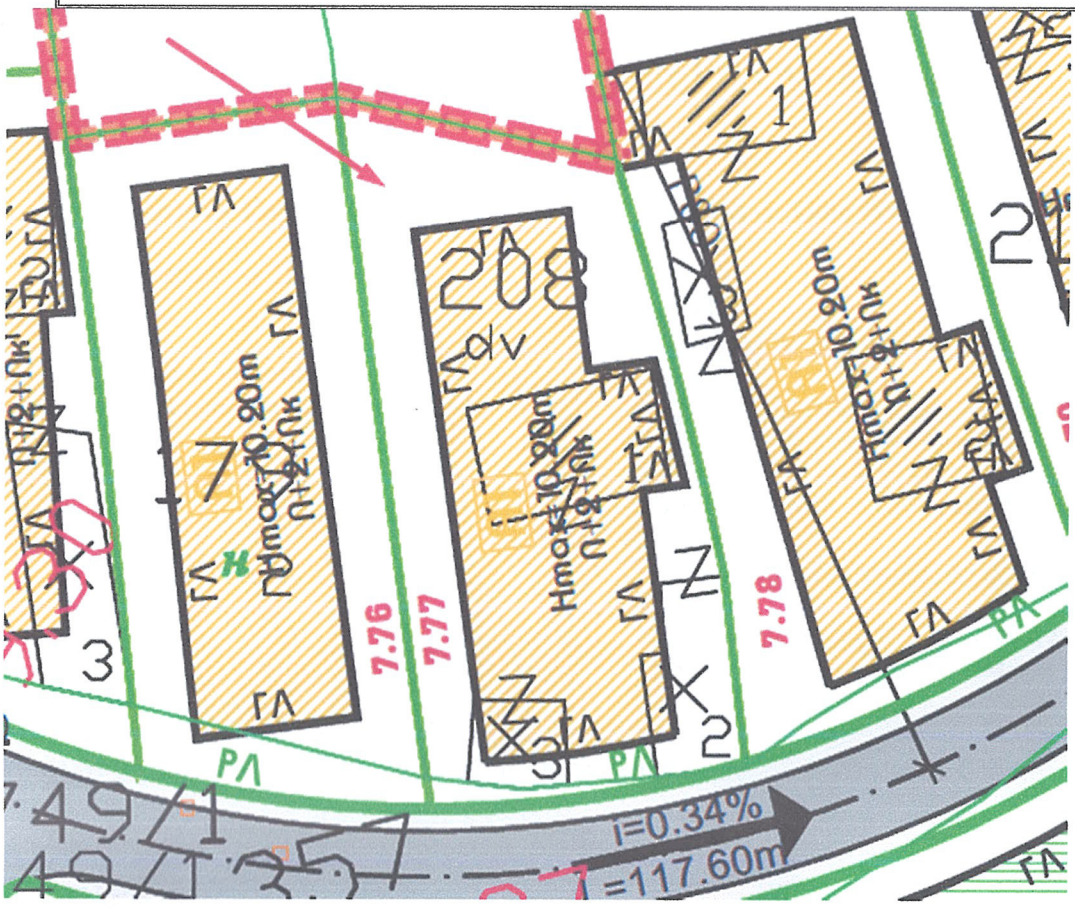

КАРАКТЕРИСТИЧНИ ПРОФИЛИ НА СООБРАЌАЈНИЦИ:

МАГИСТРАЛНИ УЛИЦИ:
МАГИСТРАЛНА УЛИЦА НИЗ НАСЕЛЕНО МЕСТО - СЕЛО "1" (P2339)
ūpecek "1-1":

СЕРВИСНИ УЛИЦИ:
СЕРВИСНИ УЛИЦИ:"2", "3"....."8" и "9"
ūpecek "2-2":

СЕРВИСНА УЛИЦА:"8"
ūpecek "2А-2А":

СЕРВИСНА УЛИЦА:"9"
ūpecek "2Б-2Б":

СТАНБЕНИ УЛИЦИ:
СТАНБЕНИ УЛИЦИ:"10", "11"...."20" и "21"
ūpecek "3-3":

ПРИСТАПНИ УЛИЦИ:

ПРИСТАПНИ УЛИЦИ:"4", "4а","6", "6а", "9", "10", "18", "19", "21", "22" и "23"
ūpecek "4-4":

ПЕШАЧКИ ПАТЕКИ:
ПЕШАЧКА ПАТЕКА:"24"
ūpecek "5-5":

ПЕШАЧКА ПАТЕКА:"25"
ūpecek "6-6":

ПЕШАЧКА ПАТЕКА:"26", "29", "30" и "32"
ūpecek "7-7":

ПЕШАЧКА ПАТЕКА:"27"
ūpecek "8-8":

ПЕШАЧКА ПАТЕКА:"28"
ūpecek "9-9":

ПЕШАЧКА ПАТЕКА:"31"
ūpecek "10-10":

Графички изготвил: Гоце Нешкоски

Република Северна Македонија Општина Кривогаштани Кривогаштани

7. УСЛОВИ ЗА ИЗГРАДБА

7.1. ОПШТИ УСЛОВИ ЗА ИЗГРАДБА

1.1 Со овие услови за изградба се утврдуваат инфраструктурните принципи, услови и техничко-урбанистички норми кои овозможуваат примена и спроведување на концепциите од **Урбанистички план за с.Бела Црква , К.О.Бела Црква, Општина Кривогаштани.** Условите за изградба ќе се применуваат на целиот плански опфат чии граници и мери се дадени во графичкиот прилог во Р=1:1000.

Вкупната површина на планскиот опфат изнесува **35.98 ха.**

Овие Општи услови за изградба се составен дел на изработениот **Урбанистички план за с.Бела Црква , К.О.Бела Црква, Општина Кривогаштани.** Планската документација е работена во согласност со **Законот за Просторно и урбанистичко планирање (Сл. весник на Р.М. бр.51/05 ,137/07, 24/08, 91/09 ,124/10 ,18/11,53/11, 60/11, 144/12, 55/13, 163/13 и 42/14), Правилникот за стандарди и нормативи за урбанистичко планирање ("Сл.весник на Р.М." бр. 63/12, 126/12, 19/13, 95/13, 37/14, 125/14 и 148/14),** како и **Правилникот за поблиска содржина, размер и начин на графичка обработка на урбанистичките планови ("Сл.весник на Р.М." бр. 78/06 и 37/14).**

Со овој план се уредува намената и начинот на користење на просторот, како и условите за градење на предвидените објекти.

Во планот се застапени инфраструктурни класи на намени:

А-Домување
А1-домување во станбени куќи (со формирање на селско-стопански двор),

Б-Комерцијални и деловни намени
Б2- големи трговски единици

В-Јавни институции
В1-образование и наука,
В2-здравство и социјална заштита (детска градинка),

Д-Зеленило и Рекреација
Д3-спорт и рекреација - отворени спортски терени,
Д4-меморијални простори-црква со гробишта,

Г-Производство, дистибуција и сервиси
Г2-лесна индустрија, Г3-сервиси, Г4-стоваришта,

Е-Инфраструктура
Е2-комунална супраструктура (трафостаници и бензинска пумпна станица)
***Е3-некомпатибилна инфраструктура (пречистителна станица)*.**

во согласност со чл. 28 од **Правилникот за стандарди и нормативи за урбанистичко планирање ("Сл.весник на Р.М." бр. 63/12, 126/12, 19/13, 95/13, 37/14, 125/14 и 148/14).**

1.2 Составен дел на овие Услови за изградба се Документационата основа и Планската документација за предметниот **Урбанистички план за с.Бела Црква , К.О.Бела Црква, Општина Кривогаштани,** со свој текстуален и графички дел во размер Р=1:1000.

Графичкиот дел го сочинуваат прилози од **документациона основа: Изводот од УДНМ за с.Бела Црква - с.Воѓани, К.О.Бела Црква - К.О.Воѓани, Општина Кривогаштани,** Ажурирана геодетска подлога, Бесправно изградени градби, Инвентаризација на изграден градежен фонд и Инвентаризација на комунална инфраструктура, и **планска документација:** План на намена на земјиште и градби, Регулационен план, Сообраќаен и Нивелациски план, Инфраструктурен план и Синтезен план.

1.3 Границата на планскиот опфат на **Урбанистички план за с.Бела Црква , К.О.Бела Црква, Општина Кривогаштани,** претставува опфатот кој се движи:

Република Северна Македонија Општина Кривогаштани

На запад ја сече Магистралната улица низ населено место - село "1"(Р2339), оди кон север по надворешната северозападна страна на надворешниот тротоар на Магистралната улица низ населено место - село "1"(Р2339), ја заобиколува КП бр.137, по нејзината западна и североисточнана страна, оди по северната страна на КП бр.138, ги сече КП бр.139 и КП бр.141, ја заобиколува КП бр.143 по нејзината северна и североисточна страна, ги сече КП бр.144, КП бр.148, КП бр.149, КП бр.190, КП бр.189, КП бр.188 и КП бр.194, оди по северната и источната страна на КП бр.195, па по севрната страна на КП бр.187, КП бр.187, КП бр.186, КП бр.183 и КП бр.182,се симнува по источната страна на КП бр.182, па оди по северната страна на КП бр.179 и КП бр.208, се искачува по западната страна на КП бр.209,па оди по нејзината северна страна и по северната страна на КП бр.215, КП бр.216, КП бр.221. Повторно се спушта по североисточната страна на КП бр.221, па оди кон североисток по северозападната надворешна страна на тротоарот на сервисна ул. "9" ја сече истата, па се спушта по источната страна на КП бр.250, се до североисточната страна на надворешниот тротоар на станбената ул. "11"од каде оди по истата, се до КП бр.263,каде се искачува по нејзината западна страна, па оди по северозападната страна на КП бр.240, па по северозападната северната и североисточната страна на КП бр.239,па по северозападната и североисточната страна на КП бр.265/1,па по североисточната страна на КП бр.280, ја заобиколува КП бр.282/2 по нејзината западна и северозападна страна и оди по северозападната страна на КП бр.282/1,се до пресек со сервисна ул. "4".

Се спушта по источната страна на КП бр.459 и оди кон исток по северозападната страна на КП бр.496, КП бр.492, КП бр.491, КП бр.479 и КП бр.47. Се спушта посевероисточната страна на КП бр.478, ја сече сервисна ул. "3" па оди по севеоисточната страна на надворешниот тротоар на истата улица како и по севената страна на надворешниот тротоар на станбената ул. "10" и повторно се спушта по источната страна сечејки ги КП бр.518 и КП бр.519,па оди по источната страна на КП бр.523/2, оди по северната страна на надворешниот тротоар на Магистралната улица низ населено место - село "1"(Р2339), ја сече истата и се спушта кон југ по источната страна на надворешниот тротоар на сервисна ул. "2" и источната страна на КП бр.540.

Скршнува кон запад по југоисточната страна на КП бр.540, КП бр.541, КП бр.542, КП бр.546, КП бр.549/1,се искачува нагоре по западната страна на КП бр.549/1, за повторно да оди кон западсечејки ја КП бр.549/2, КП бр.551, КП бр.552, КП бр.566, КП бр.541, оди по југоисточната страна на КП бр.568, КП бр.571/2, КП бр.575, КП бр.576, КП бр.578, КП бр.580 и КП бр.581.

Оди по југоисточната страна на КП бр.602, ја сече истата, ја сече КП бр.598, оди по западната страна на КП бр.597, па по југоисточната и западната страна на КП бр.589, по дел од западната страна на КП бр.588,па по југоисточната страна на КП бр.586, КП бр.649, КП бр.652/1. Се искачува по западната страна на КП бр.652/1 и КП бр.652/3, па оди по јужната страна на КП бр.657, КП бр.657, КП бр.660, КП бр.664, се искачува по западната страна на КП бр.664, па оди кон запад по јужната страна на КП бр.668, па ги сече КП бр.668, КП бр.671/2, КП бр.671/1, КП бр.674, КП бр.675, КП бр.678, КП бр.680, оди по југоисточната страна на КП бр.683, ја сече КП бр.685 и КП бр.688, оди по југоисточната страна на КП бр.694 и КП бр.698, се спушта по дел од источната страна на КП бр.700, па оди по јужната страна на КП бр.700, КП бр.703, КП бр.706/2, КП бр.709/1 ја заобиколува КП бр.715 по нејзината источна и јужна страна , оди по исочната страна на КП бр.717, КП бр.718 и КП бр.719. Оди кон запад по јужната страна на КП бр.719 и КП бр.720,го сече селскиот пат со КП бр.1753, ја заобиколува КП бр.728 по нејзината источна и јужна страна , ја заобиколува КП бр.724 по нејзината источна, јужна страна и западна страна ,оди по југозападната страна на КП бр.722 и се спушта кон југ по по југоисточната страна на надворешниот тротоар на сервисна ул. "6", ја сече истата.

Повторно оди по југоисточната и југозападната страна на КП бр.1408, по јужната и западната страна на КП бр.1410, по западната и северната страна на КП бр.1411,по западната страна на КП бр.1421, ја сече КП бр.1419, го сече селскиот пат со КП бр.1425 па се искачува кон север по северозападната страна на КП бр.74, КП бр.75, КП бр.76 и КП бр.77, оди по северната страна на КП бр.77, па по западната страна на КП бр.85 и КП бр.86.

Оди кон запад по јужната страна на надворешниот тротоар на станбената ул. "17", се искачува по западната страна на КП бр.28, ги сече КП бр.27 и КП бр.26,па оди по југоисточната страна на КП бр.24 и КП бр.23, па по западната страна на КП бр.23 ги сече КП бр.19 и КП бр.18,оди по јужната страна на КП бр.15, ги сече КП бр.14, КП бр.4, КП бр.3, КП бр.2 и КП бр.1, оди по западната страна на КП бр.1, па оди кон почетната точка на опфатот по јужната и југозападната страна на надворешниот тротоар на сервисна ул. "8".

Република Северна Македонија Општина Кривогаштани

1.4 Градежното земјиште е земјиште чија што намена и начин на користење се утврдува со планската документација, а статусот го добива со самото усвојување на овој **Урбанистички план за с.Бела Црква , К.О.Бела Црква, Општина Кривогаштани.** Градежното земјиште во примарна поделба се дели на парцелизирано градежно земјиште за поединечно градење и употреба и непарцелизирано за општа употреба во согласност со чл. 10 од **Правилникот за стандарди и нормативи за урбанистичко планирање ("Сл.весник на Р.М." бр. 63/12, 126/12, 19/13, 95/13, 37/14, 125/14 и 148/14).**

1.5 Регулаторните линии се плански одредби во графичкиот дел на урбанистичкиот план кои го разграничуваат градежното земјиште од аспект на носителите на правото за градење. Регулаторните линии се регулациона линија и граница на градежната парцела кои се дефинирани во планот во согласност со чл.13 и чл.14 од **Правилникот за стандарди и нормативи за урбанистичко планирање ("Сл.весник на Р.М." бр. 63/12, 126/12, 19/13, 95/13, 37/14, 125/14 и 148/14).**

1.6 Градежна парцела е ограничен дел од градежно земјиште со ист носител на правото на градење и е дефинирана во согласност со член 18 и член 19 од **Правилникот за стандарди и нормативи за урбанистичко планирање ("Сл.весник на Р.М." бр. 63/12, 126/12, 19/13, 95/13, 37/14, 125/14 и 148/14).**

Формираната градежна парцела се поклопува со просторот кој го завзема и го користи сопственикот на катастарската парцела со незначително намалување на катастарската парцела заради оформување на сообраќајница.

1.7 Намената на земјиштето и намената на површините за градба се базираат на овој **Урбанистички план за с.Бела Црква , К.О.Бела Црква, Општина Кривогаштани.**
Поконкретно објаснување на системот на класи на намени е дадена во чл. 29 од **Правилникот за стандарди и нормативи за урбанистичко планирање ("Сл.весник на Р.М." бр. 63/12, 126/12, 19/13, 95/13, 37/14, 125/14 и 148/14),** према групите на класи на намени и во воведниот дел на овие Општи услови за градење.

1.8 Посебно се препорачува водење сметка за компатибилни класи на намена што е во согласност со **Правилникот за стандарди и нормативи за урбанистичко планирање ("Сл.весник на Р.М." бр. 63/12, 126/12, 19/13, 95/13, 37/14, 125/14 и 148/14).**

1.9 Градежна линија е планска одредба која претставува граница на површината за градење во градежната парцела и ја дефинира просторната граница до која градбата може да се гради и се дефинира во согласност со чл.35, чл.36, чл.37 и чл.38 од **Правилникот за стандарди и нормативи за урбанистичко планирање ("Сл.весник на Р.М." бр. 63/12, 126/12, 19/13, 95/13, 37/14, 125/14 и 148/14).**

Конкретните градежни линии се дадени во графичкиот дел од Регулационен план и површини за градба . Тоа се максимални можни граници во рамките на кои објектот може да се гради.

1.10 Површина за градење е планска одредба со која во урбанистички план се утврдува делот од градежната парцела која се предвидува за градење на градбите - чл.39 од **Правилникот за стандарди и нормативи за урбанистичко планирање ("Сл.весник на Р.М." бр. 63/12, 126/12, 19/13, 95/13, 37/14, 125/14 и 148/14).**

При одредување на површина за градба потребно е да се запазат: висини, растојанија, и процент на изграденост на парцелата, коефициентот на искористеност на земјиштето (однос меѓу бруто развиена површина на сите нивоа на објектот и површината на парцелата).

1.11 Диспозицијата на површината за градење од градежната парцела и нејзиното растојание од границите на градежната парцела зависат од типот на градење и намената на градежната парцела што е дефинирано во член 42 од **Правилникот за стандарди и нормативи за урбанистичко планирање ("Сл.весник на Р.М." бр. 63/12, 126/12, 19/13, 95/13, 37/14, 125/14 и 148/14).**

1.12 Максималната височина на градбата е планска одредба со која се утврдува дозволената височина на градбата на вертикалната рамнина чиј што пресек со теренот се

совпаѓа со градежната линија. Сите подетални елементи на планирање се дефинирани во членовите: 43, 44, 45, 46, 47, 48, 49 и 50 од **Правилникот за стандарди и нормативи за урбанистичко планирање ("Сл.весник на Р.М." бр. 63/12, 126/12, 19/13, 95/13, 37/14, 125/14 и 148/14).**

Дадена е максимална висина до венец и истата е изразена во метри.

Висината на објектите се определува од нивото на тротоарот односно од котата на приземје до завршен венец на градбата во должни метри од страната која гледа кон лицето на парцелата.

Максималната висина на градбата дефинирана со овој план е планирана за секој објект. Правото да се гради до дозволената максимална висина е исполнето со другите урбанистички услови дадени со овој план, а пред се: обезбеден потребен број на паркинг места, потребното растојание до границата на соседната парцела и др.

Доколку со проектната документација не се докаже дека се исполнети условите за постигање на максималната висина на градбата дефинирана со овој план, управниот орган надлежен за работите на урбанизмот ја одредува дозволената висина, изразена во должни метри, а според **Правилникот за стандарди и нормативи за урбанистичко планирање ("Сл.весник на Р.М." бр. 63/12, 126/12, 19/13, 95/13, 37/14, 125/14 и 148/14).**

1.13 Кровови

Формата и висината на крововите се определува во зависност од предложената архитектура на дадениот објект и од намената на истиот.

Висина на кровот се дефинира како висина на слеме. Максималната височина на слемето изнесува 4.5 метри над завршниот венец на кровната конструкција. Во рамките на оваа висина може да се уреди подпокривен корисен простор со само една спратна височина.

1.14 Огради

Максималната висина на полните ѕидани огради на локацијата е максимум 0,8 м, а останатиот дел е транспарентен до висина 1,6 м.

1.15 Зеленило

Зеленилото е составен дел на локацијата. Тоа се јавува како ниска зелено тревната површина.

1.16 Бариери

Во третманот на пешачките патеки и површини сите денивелации потребно е да се решаваат со скали и рампи.

Сите денивелации кај влезовите, на самите влезни партии и комуникациите и рампите на објектите, во целост треба да се изведат во рамките на градежната парцела.

1.17 Паркинзи

Потребите за паркирање и гаражирање ќе ги решава корисникот во рамките на сопствената парцела, со почитување на потребен број паркинг места како услов за изградба до максимално дозволената висина и површина за градба а во согласност со член 61 од **Правилникот за стандарди и нормативи за урбанистичко планирање ("Сл.весник на Р.М." бр. 63/12, 126/12, 19/13, 95/13, 37/14, 125/14 и 148/14).**

Претставено е сообраќајно решение кое е дел од овој **Урбанистички план за с.Бела Црква , К.О.Бела Црква, Општина Кривогаштани.**

1.19 При примена и реализација на овој **Урбанистички план за с.Бела Црква , К.О.Бела Црква, Општина Кривогаштани,** за се што не е дефинирано со овие услови за градење ќе се применуваат стандарди и нормативи утврдени во **Правилникот за стандарди и нормативи за урбанистичко планирање ("Сл.весник на Р.М." бр. 63/12, 126/12, 19/13, 95/13, 37/14, 125/14 и 148/14)** и **Правилникот за поблиска содржина, размер и начин на графичка обработка на урбанистичките планови ("Сл.весник на Р.М." бр. 78/06 и 37/14).**

7.2. ПОСЕБНИ УСЛОВИ ЗА ИЗГРАДБА

Посебните услови за изградба се однесуваат на планскиот опфат за кој се изработува **Урбанистички план за с.Бела Црква , К.О.Бела Црква, Општина Кривогаштани, Урбанистички план за с.Бела Црква, К.О.Бела Црква, Општина Кривогаштани,** со дефинираните граници на локалитетот за разработените градежни парцели, дадени во графичките прилози.

Планскиот опфат е севкупен простор кој е предмет на изработка на овој **Урбанистички план за с.Бела Црква , К.О.Бела Црква, Општина Кривогаштани,** и истиот е со површина од **35.98 ха.**

Класи на намени: Во планскиот опфат предвидени се градежни парцели од класите на намени:

А-Домување
А1-домување во станбени куќи (со формирање на селско-стопански двор),

Б-Комерцијални и деловни намени
Б2- големи трговски единици

В-Јавни институции
В1-образование и наука,
В2-здравство и социјална заштита (детска градинка),

Д-Зеленило и Рекреација
Д3-спорт и рекреација - отворени спортски терени,
Д4-меморијални простори-црква со гробишта,

Г-Производство, дистибуција и сервиси
Г2-лесна индустрија, Г3-сервиси, Г4-стоваришта,

Е-Инфраструктура
Е2-комунална супраструктура (трафостаници и бензинска пумпна станица)
Е3-некомпатибилна инфраструктура (пречистителна станица).

Градежни парцели - Градежните парцели се во рамките на постојните катастарски парцели како и дооформување на градежните парцели.

Површина за градба е дел од градежната парцела **ограничен со градежни линии.** За сите градежни парцели се планира вкупна површина за градба.

Градежната линија се спроведува со дозволени пречекорувања од страна на издадените елементи од архитектонската пластика на градбите. Дозволените пречекорувања се уредуваат во секој урбанистички план во согласност со овој Правилник.

Кога градежната линија се совпаѓа со границата на градежната парцела со соседот не се дозволени пречекорувања на градежната линија со ниту еден вид архитектонски издатини.

Кога градежната линија не се совпаѓа со границата на градежната парцела не се дозволени пречекорувања на градежната линија на било која висина од вертикалната рамнина чиј што пресек со теренот се совпаѓа со границата на градежната парцела.

Доколку градежната линија се совпаѓа со регулационата линија, дозволени пречекорувања се:

- првиот скалник од влезните партии до 30 см ако ширината на тротоарот е поголема од 2,25 см,
- првостепена пластика во која спаѓаат: ризалити, влезни партии, конструктивни столбови, вертикални комуникации и други издадени делови на архитектонската основа до 30 см ако широчината на тротоарот е поголема од 2,25 м,
- второстепена пластика во која спаѓаат: еркери, балкони, конзоли, стреи, брисолеи и др. кои се појавуваат помеѓу првиот спрат и горниот венец до 90 см длабочина

Република Северна Македонија Општина Кривогаштани Кривогаштани

за уличен коридор широк до 12 м и до 7,5% од широчината на коридорот, но не повеќе од 1,50 м длабочина. Елементите на второстепената архитектонска пластика не се појавуваат на фасадата на градбата најмалку 3,60 м над котата на тротоарот,
- третостепена пластика во која спаѓат: пиластри, корнизи, подпрозорници, венци и друга плитка архитектонска пластика до 30 см.

Отвори: Кога растојанието помеѓу површината за градење и страната на градежната парцела е нула, не се дозволени никакви отвори на ѕидот на градбата на границата на градежната парцела. Кога растојанието е од 1,20 до 3,0 м дозволени се само помошни отвори со парапет од најмалку 1,60 метри, а на растојанија поголеми од 3,0 метри се дозволени регуларни отвори на таа страна од градбата.

Кровови: Висина на кровот се дефинира како висина на слеме. Максималната височина на слемето изнесува 4.5 метри над завршниот венец на кровната конструкција. Во рамките на оваа висина може да се уреди подпокривен корисен простор со само една спратна височина. Косите покриви имаат агол на косина од најмногу 35^0 кој се пресметува од завршниот венец на градбата.

Зеленило:Зеленило се предвидува во склоп на самата градежна парцела. Процентот на озеленетост во рамките на градежната парцела треба да изнесува мин.10% - 15%.

Паркирање: Паркирање-гаражирање за целиот опфат е предвидено во склоп на сопствена градежна парцела, согласно член 61 од **Правилникот за стандарди и нормативи за урбанистичко планирање ("Сл.весник на Р.М." бр. 63/12, 126/12, 19/13, 95/13, 37/14, 125/14 и 148/14).**

Максимална височина на нултата плоча во приземјето е 1,20 м. во однос на кота на заштитен тротоар.

Заштита на Културно-историско наследство

Доколку при реализација на урбанистичкиот план се појави археолошко наоѓалиште, треба да се постапи во согласност со одредбите од член 65 од Законот за заштита на културното наследство (Сл. весник на РМ бр. 20/04, 115/07 и 18/11).

Блок 7

УП за с.БЕЛА ЦРКВА, К.О. Бела Црква Општина КРИВОГАШТАНИ П=35.98 ха										
нумерација на блок	нумерација на градежна парцела	класа на намена	компатибилна класа на намена	максимална висина	катност	површина на градежна парцела (м2)	максимална површина за градба (м2)	максимална бруто развиена површина (м2)	процент на изграденост(%)	во парцела
01	02	03	04	05	06	07	08	09	10	11
БЛОК 7	7.1	Д3	(Б1,Б3,Б5)-40%	10.00 м	П+1	3424м2	2638м2	3957м2	77.04%	Согласно член 61 од Правилникот за стандарди и нормативи за урбанистичко планирање ("Сл.весник на Р.М." бр. 63/12, 126/12, 19/13, 95/13, 37/14, 125/14 и 148/14)
	7.2	А1	(Б1-30%)	10.20 м	П+2+Пк	276м2	169м2	676м2	61.23%	
	7.3	А1	(Б1-30%)	10.20 м	П+2+Пк	783м2	371м2	1113м2	47.38%	
	7.4	А1	(Б1-30%)	10.20 м	П+2+Пк	946м2	453м2	1359м2	47.89%	
	7.5	А1	(Б1-30%)	10.20 м	П+2+Пк	968м2	592м2	1776м2	61.16%	
	7.6	А1	(Б1-30%)	10.20 м	П+2+Пк	818м2	371м2	1113м2	45.35%	
	7.7	А1	(Б1-30%)	10.20 м	П+2+Пк	189м2	95м2	380м2	50.26%	
	7.8	А1	(Б1-30%)	10.20 м	П+2+Пк	366м2	108м2	432м2	29.51%	
	7.9	А1	(Б1-30%)	10.20 м	П+2+Пк	431м2	235м2	940м2	54.52%	
	7.10	Г2,Г3,Г4	*	15.00 м	*	1187м2	534м2	401м2	44.99%	
	7.11	А1	(Б1-30%)	10.20 м	П+2+Пк	597м2	330м2	990м2	55.28%	
	7.12	А1	(Б1-30%)	10.20 м	П+2+Пк	775м2	436м2	1308м2	56.26%	
	7.13	А1	(Б1-30%)	10.20 м	П+2+Пк	728м2	371м2	1113м2	50.96%	
	7.14	А1	(Б1-30%)	10.20 м	П+2+Пк	1029м2	581м2	1743м2	56.46%	
	7.15	А1	(Б1-30%)	10.20 м	П+2+Пк	882м2	452м2	1356м2	51.25%	
	7.16	Е2	ТРАФОСТАНИЦА	3.50 м	П	30м2	30м2	30м2	100.00 %	
	7.17	А1	(Б1-30%)	10.20 м	П+2+Пк	807м2	399м2	1197м2	49.44%	
	7.18	А1	(Б1-30%)	10.20 *м	П+2+Пк	693м2	340м2	1020м2	49.06%	
	7.19	А1	(Б1-30%)	10.20 м	П+2+Пк	934м2	439м2	1317м2	47.00%	
	7.20	А1	(Б1-30%)	10.20 м	П+2+Пк	815м2	400м2	1200м2	49.08%	
	7.21	А1	(Б1-30%)	10.20 м	П+2+Пк	586м2	263м2	789м2	44.88%	
	7.22	А1	(Б1-30%)	10.20 м	П+2+Пк	741м2	354м2	1062м2	47.77%	
	7.23	А1	(Б1-30%)	10.20 м	П+2+Пк	816м2	453м2	1359м2	55.51%	
	7.24	А1	(Б1-30%)	10.20 м	П+2+Пк	710м2	362м2	1086м2	50.99%	
	7.25	А1	(Б1-30%)	10.20 м	П+2+Пк	495м2	210м2	840м2	42.42%	
	7.26	А1	(Б1-30%)	10.20 м	П+2+Пк	676м2	361м2	1083м2	53.40%	
	7.27	А1	(Б1-30%)	10.20 м	П+2+Пк	1467м2	679м2	2037м2	46.28%	
	7.28	А1	(Б1-30%)	10.20 м	П+2+Пк	884м2	463м2	1389м2	52.38%	
	7.29	А1	(Б1-30%)	10.20 м	П+2+Пк	542м2	299м2	897м2	55.17%	
	7.30	А1	(Б1-30%)	10.20 м	П+2+Пк	261м2	126м2	504м2	48.28%	
	7.31	А1	(Б1-30%)	10.20 м	П+2+Пк	450м2	178м2	712м2	39.56%	

Република Северна Македонија Општина Кривогаштани

7.70	А1	(Б1-30%)	10.20 м	П+2+Пк	795м2	379м2	1137м2	47.67%
7.71	А1	(Б1-30%)	10.20 м	П+2+Пк	865м2	425м2	1275м2	49.13%
7.72	А1	(Б1-30%)	10.20 м	П+2+Пк	1120м2	491м2	1473м2	43.84%
7.73	А1	(Б1-30%)	10.20 м	П+2+Пк	572м2	302м2	906м2	52.80%
7.74	А1	(Б1-30%)	10.20 м	П+2+Пк	863м2	325м2	975м2	37.66%
7.75	А1	(Б1-30%)	10.20 м	П+2+Пк	722м2	343м2	1029м2	47.51%
7.76	А1	(Б1-30%)	10.20 м	П+2+Пк	827м2	375м2	1125м2	45.34%
7.77	А1	(Б1-30%)	10.20 м	П+2+Пк	892м2	444м2	1332м2	49.78%
7.78	А1	(Б1-30%)	10.20 м	П+2+Пк	1226м2	611м2	1833м2	49.84%
7.79	А1	(Б1-30%)	10.20 м	П+2+Пк	949м2	557м2	1671м2	58.69%
7.80	А1	(Б1-30%)	10.20 м	П+2+Пк	819м2	380м2	1140м2	46.40%
7.81	А1	(Б1-30%)	10.20 м	П+2+Пк	626м2	304м2	912м2	48.56%
7.82	А1	(Б1-30%)	10.20 м	П+2+Пк	598м2	301м2	903м2	50.33%
7.83	А1	(Б1-30%)	10.20 м	П+2+Пк	510м2	291м2	873м2	57.06%
7.84	А1	(Б1-30%)	10.20 м	П+2+Пк	603м2	309м2	927м2	51.24%
7.85	А1	(Б1-30%)	10.20 м	П+2+Пк	734м2	363м2	1089м2	49.46%
СООБРАЌАЈ					14963м2	-		
БЕСПРАВНА ГРАДБА					0м2			
ВКУПНО ЗА БЛОК 7					***77637m2***	***31019m2***	***91009m2***	***39.95%***
ВКУПНО ЗА С.БЕЛА ЦРКВА					359842m2	149943m2	432583m2	***41.67%***

Блок 7:

Во градежната парцела 7.1 (Д3-спорт и рекреација), со вкупна површина од 3424 м^2, предвидена е површина за градба од 2638 м^2 и бруто развиена површина од 3957м^2.

Предвидената компатибилна класа на намена е: Б1(мали комерцијални и деловни намени)-10%, Б3(Големи угостителски единици)-10%, Б5(Хотелски комплекси)-20%со вкупна максимална застапеност на истите од 40%.

Планирана е максимална висина до кровен венец од **10.00 м** и планирана висина по катови од **П+1**.

Планираната површина за градба ќе се разработува со Архитектонско-урбанистички проект и ќе претставува услов за понатамошна постапка.

Потребниот број на паркинг места ќе се обезбеди во склоп на градежната парцела, утврдени согласно член 61 од **Правилникот за стандарди и нормативи за урбанистичко планирање** ("Сл.весник на Р.М." бр. 63/12, 126/12, 19/13, 95/13, 37/14, 125/14 и 148/14).

Потребниот пристап до локација е обезбеден од новопланирана сервисна улица "9".

Во градежната парцела 7.2 (А1-домување во станбени куќи), која е со вкупна површина од 276 м^2, предвидена е површина за градба од 169 м^2, бруто развиена површина од 676 м^2 и процент на изграденост од 61.23%.

Предвидената компатибилна класа на намена е: Б1(мали комерцијални и деловни намени) со вкупна максимална застапеност на истата од 30%.

Планирана е максимална висина до кровен венец од **10.20 м** и планирана висина по катови од **П+2+Пк**.

Потребниот број на паркинг места ќе се обезбеди во склоп на градежната парцела, утврдени согласно член 61 од **Правилникот за стандарди и нормативи за урбанистичко планирање** ("Сл.весник на Р.М." бр. 63/12, 126/12, 19/13, 95/13, 37/14, 125/14 и 148/14).

Потребниот пристап до локација е обезбеден од новопланирана пристапна улица "9".

Република Северна Македонија Општина Кривогаштани

Во градежната парцела 7.74 (А1-домување во станбени куќи со формирање на селско стопански двор), која е со вкупна површина од 863 м^2, предвидена е површина за градба од 325 м^2, бруто развиена површина од 975 м^2 и процент на изграденост од 37.66%.

Предвидената компатибилна класа на намена е: Б1(мали комерцијални и деловни намени) со вкупна максимална застапеност на истата од 30%.

Планирана е максимална висина до кровен венец од 10.20 м и планирана висина по катови од П+2+Пк.

Планираната површина за градба ќе се разработува со Архитектонско-урбанистички проект и ќе претставува услов за понатамошна постапка.

Потребниот број на паркинг места ќе се обезбеди во склоп на градежната парцела, утврдени согласно член 61 од **Правилникот за стандарди и нормативи за урбанистичко планирање** ("Сл.весник на Р.М." бр. 63/12, 126/12, 19/13, 95/13, 37/14, 125/14 и 148/14).

Потребниот пристап до локација е обезбеден од новопланирана сервисна улица "9".

Во градежната парцела 7.75 (А1-домување во станбени куќи со формирање на селско стопански двор), која е со вкупна површина од 722 м^2, предвидена е површина за градба од 343 м^2, бруто развиена површина од 1029 м^2 и процент на изграденост од 47.51%.

Предвидената компатибилна класа на намена е: Б1(мали комерцијални и деловни намени) со вкупна максимална застапеност на истата од 30%.

Планирана е максимална висина до кровен венец од 10.20 м и планирана висина по катови од П+2+Пк.

Планираната површина за градба ќе се разработува со Архитектонско-урбанистички проект и ќе претставува услов за понатамошна постапка.

Потребниот број на паркинг места ќе се обезбеди во склоп на градежната парцела, утврдени согласно член 61 од **Правилникот за стандарди и нормативи за урбанистичко планирање** ("Сл.весник на Р.М." бр. 63/12, 126/12, 19/13, 95/13, 37/14, 125/14 и 148/14).

Потребниот пристап до локација е обезбеден од новопланирана сервисна улица "9".

Во градежната парцела 7.76 (А1-домување во станбени куќи со формирање на селско стопански двор), која е со вкупна површина од 827 м^2, предвидена е површина за градба од 375 м^2, бруто развиена површина од 1125 м^2 и процент на изграденост од 45.34%.

Предвидената компатибилна класа на намена е: Б1(мали комерцијални и деловни намени) со вкупна максимална застапеност на истата од 30%.

Планирана е максимална висина до кровен венец од 10.20 м и планирана висина по катови од П+2+Пк.

Планираната површина за градба ќе се разработува со Архитектонско-урбанистички проект и ќе претставува услов за понатамошна постапка.

Потребниот број на паркинг места ќе се обезбеди во склоп на градежната парцела, утврдени согласно член 61 од **Правилникот за стандарди и нормативи за урбанистичко планирање** ("Сл.весник на Р.М." бр. 63/12, 126/12, 19/13, 95/13, 37/14, 125/14 и 148/14).

Потребниот пристап до локација е обезбеден од новопланирана сервисна улица "9".

Во градежната парцела 7.77 (А1-домување во станбени куќи со формирање на селско стопански двор), која е со вкупна површина од 892 м^2, предвидена е површина за градба од 444 м^2, бруто развиена површина од 1332 м^2 и процент на изграденост од 49.78%.

Предвидената компатибилна класа на намена е: Б1(мали комерцијални и деловни намени) со вкупна максимална застапеност на истата од 30%.

Планирана е максимална висина до кровен венец од 10.20 м и планирана висина по катови од П+2+Пк.

Планираната површина за градба ќе се разработува со Архитектонско-урбанистички проект и ќе претставува услов за понатамошна постапка.

Потребниот број на паркинг места ќе се обезбеди во склоп на градежната парцела, утврдени согласно член 61 од **Правилникот за стандарди и нормативи за урбанистичко планирање** ("Сл.весник на Р.М." бр. 63/12, 126/12, 19/13, 95/13, 37/14, 125/14 и 148/14).

Потребниот пристап до локација е обезбеден од новопланирана сервисна улица "9".

Во градежната парцела 7.78 (А1-домување во станбени куќи со формирање на селско стопански двор), која е со вкупна површина од 1226 м^2, предвидена е површина за градба од 611 м^2, бруто развиена површина од 1833 м^2 и процент на изграденост од 49.84%.

Предвидената компатибилна класа на намена е: Б1(мали комерцијални и деловни намени) со вкупна максимална застапеност на истата од 30%.

Планирана е максимална висина до кровен венец од 10.20 м и планирана висина по катови од П+2+Пк.

Планираната површина за градба ќе се разработува со Архитектонско-урбанистички проект и ќе претставува услов за понатамошна постапка.

Потребниот број на паркинг места ќе се обезбеди во склоп на градежната парцела, утврдени согласно член 61 од **Правилникот за стандарди и нормативи за урбанистичко планирање** ("Сл.весник на Р.М." бр. 63/12, 126/12, 19/13, 95/13, 37/14, 125/14 и 148/14).

Република Северна Македонија Општина Кривогаштани Кривогаштани

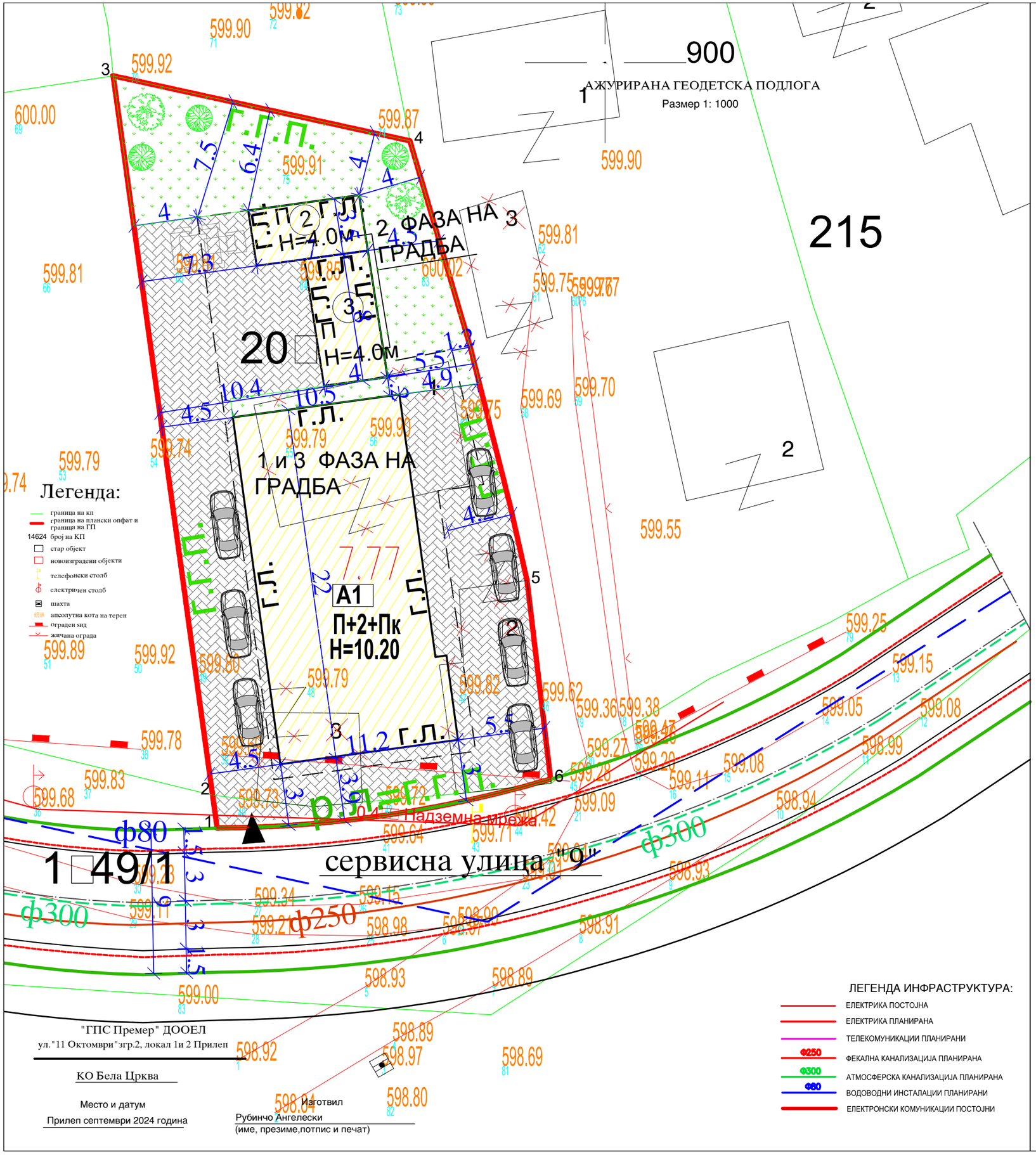

станбена куќа

1 фаза на градба - површина - под објект	233.00	26.12%

настрешница и помошен објект

2 фаза на градба - површина - под објект	56.50	6.34%
2 фаза на градба - развиена површина	56.50	0.06

станбена куќа

3 фаза на градба - развиена површина	844.00	0.94

вкупна површина за градба	289.50	32.46%
вкупна развиена површина за градба	900.50	1.00

СТАНБЕНА КУЌА
(ОБЈЕКТ ОД ВТОРА КАТЕГОРИЈА)

П+2+Пк
СИТУАЦИЈА
М=1:250

ЛОКАЦИЈА: ГП □.□□ од УП за село Обршани (Блок 1,2,3,4,5,6 и 7)
кп 208 и дел од кп 1749/1ко Бела Црква□о. Кривогаштани

ЛЕГЕНДА:

- Р.Л. РЕГУЛАЦИОНА ЛИНИЈА
- Г.Л. ГРАДЕЖНА ЛИНИЈА
- Г.Г.П. ГРАНИЦА НА ГРАДЕЖНА ПАРЦЕЛА
- ВЛЕЗ ВО ПАРЦЕЛА
- ВЛЕЗ ВО ОБЈЕКТ
- ПАРКИРАЊЕ НА МОТОРНИ ВОЗИЛА
- А1 ПОВРШИНА ЗА ГРАДБА
- ЛИНИЈА НА КРОВ
- ЛИНИЈА НА ЕРКЕРИ И ТЕРАСИ - второстепена пластика

Пи - ПРОЦЕНТ НА ИЗГРАДЕНОСТ

$$Пи = \frac{289.50 \times 100}{892.00} = 32.46\%$$

Ки - КОЕФИЦИЕНТ НА ИСКОРИСТУВАЊЕ

$$Ки = \frac{844.00+56.50}{892} = 1.01$$

КОТА НА ТЕРЕН:	-0.42=599.79
КОТА НА ТРОТОАР:	-0.32=599.89
КОТА НА ПРИЗЕМЈЕ:	±0.00=600.11
КОТА НА ВЕНЕЦ:	+10.02=610.13
КОТА НА СЛЕМЕ:	+13.01=613.12

проектант
М. ШУКУРОСКИ дипл. инг. арх.

СОДРЖИНА

- Насловна страна
- Содржина
- Технички опис

ГРАФИЧКИ ПРИЛОЗИ

- ОСНОВА НА ТЕМЕЛИ	М=1.100
- ОСНОВА НА ПРИЗЕМЈЕ	М=1:100
- ОСНОВА НА КАТ 01	М=1:100
- ОСНОВА НА КАТ 02	М=1:100
- ОСНОВА НА ПОТКРОВЈЕ	М=1:100
- ОСНОВА НА КРОВ	М=1:100
- ПРЕСЕК 1-1	М=1:100
- ПРЕСЕК 2-2	М=1:100
- ИЗГЛЕД 1	М=1:100
- ИЗГЛЕД 2	М=1:100
- ИЗГЛЕД 3	М=1:100
- ИЗГЛЕД 4	М=1:100
	М=1:100

ИДЕЕН АРХИТЕКТОНСКИ ПРОЕКТ

Инвеститори: **Петко Милески ул. "Македонски Бранители" бр.54**

Локација: **ГП бр. 7.77, КП 208 и дел од КП 1749/1 КО Бела Црква општина Кривогаштани**

ОПШТО:

По барање на инвеститорот, согласно добиениот Изводот од УП за село Бела Црква (Блок 1,2,3,4,5,6, и 7) заведен под бр. 24-916/2 од 12.08.2024 год, а донесен со одлука бр. 08 - 425/90 од 04 03 2016год. издаден од Општина Кривогаштани, Одделение за урбанизам и заштита на животната средина, потребно е да се изработи техничка документација – ИДЕЕН ПРОЕКТ за изградба на СТАНБЕНА КУЌА како I и III фаза на градба предвидена со УП, додека во II фаза на градба предвидени се настрашница и помошна градба (остава).

Конкретната парцела за разработка се наоѓа на К.П.208 и дел од КП 1749/1, Г.П.7.77 К.О.Бела Црква општина Кривогаштани.

ЛОКАЦИСКА ПОСТАВЕНОСТ НА ОБЈЕКТОТ:

Локацијата се наоѓа во централниот дел од градежниот реон на с.Бела Црква во непосредна близина на црквата.

ФУНКЦИОНАЛНА ПОВРЗАНОСТ:

Со проектот предвидена е градба на станбена куќа П+2+Пк, односно објект со висина до кота на венец 10.20м, при што предвидено е фазно градење и тоа како I фаза на градба е предвидено изградба на приземниот дел од станбената куќа, додека катотовите и поткровјето како III фаза на градба. Како II фаза се планирани помошна просторија како и гаража.

Влезот во објектот предвиден е да биде од јужната страна, преку дворното место.

Со надворешни скали сместени на јужната страна на објектот се стигнува до ниво на катовите и поткровјето кои се предвидени како III фаза на градба. Приземјето е предвидено за комерцијални и деловни намени (Б) односно Б1.1 дуќани, занаетчиски дуќани, продавници за мали прибори, опрема, делови и потреби за домајќинството и Б1.5 кебапчилници, сендвичари и други мали единици за храна.

Деловниот простор Б1.1 е предвиден од источната страна од објектот со влез од дворното место. Во склоп на овој простор има предвидено работен простор, туш кабина и wc.

Деловниот простор кој е предвиден од јужната страна на објектот е со намена Б1.5 со пристап од дворното место и во него има предвидено предпростор и wc. Деловните простори представуваат посебни функционални целини.

На еден дел односно на југоисточната страна од приземниот простор има предвидено скалишен простор како пристап до катовите и поткровјето.

Висина во приземниот дел од објектот од под до плафон предвидено е да биде 4.22м.

Катовите (I и II) кои се предвидени како III трета фаза на градба се идентични и во нив има предвидено отворен дневен престој во чиј склоп се предвидени кујна со остава и трпезарија. Од предпросторот преку дегажман има предвидено пристап до родителска спална соба со засебна бања и гардероб како и тераса. Исто така предвидени се две детски соби со излези на тераси. На катот има засебно wc, потоа бања и утилите простории.

На поткровјето предвиден е дневен престој со трпезарија, кујна и остава во близина на кујната. Од предпросторот овозможен е влез во росителска спална соба, детска спална соба као и wc и бања.

3. БРОЈ НА ПРОСТОРИИ, ПОВРШИНА, ВИСИНА, ЗАФАТНИНА И ОБРАБОТКА НА ПОД:

3.1 СТАНБЕНА КУЌА (I И II ФАЗА НА ГРАДБА)

Објектот е организиран на приземје и два ката и подкровје. Согласно УП предвидена е фазна градба и тоа приземјето како I фаза на градба, двата ката и поткровјето како трета фаза на градба и помошна просторија и настрешница како II фаза на градба.

Во приземје кое е предвидено како I фаза на градба, се наоѓаат повеќе простории и тоа:

ОСНОВА НА ПРИЗЕМЈЕ

РЕД. БР.	ВИД НА ПРОСТОРИЈА	ПОВРШИНА м2	ВИД НА ПОД
1	СКАЛИШНО ЈАДРО	11.63м2	ГРАНИТ. ПЛ.
2	ДЕЛОВЕН ПРОСТОР	38.00м2	КЕРАМ. ПЛ.
3	ПРЕДПРОСТОР	1.92м2	КЕРАМ. ПЛ.
4	WC	1.40м2	КЕРАМ. ПЛ.
5	ДЕЛОВЕН ПРОСТОР	120.50м2	КЕРАМ. ПЛ.
6	КАНЦЕЛАРИЈА	10.32м2	КЕРАМ. ПЛ.
7	ОСТАВА	17.84м2	КЕРАМ. ПЛ.
8	ПРЕДПРОСТОР	2.73м2	КЕРАМ. ПЛ.
9	WC	1.40м2	КЕРАМ. ПЛ.
10	ТУШ КАБИНА	2.46м2	КЕРАМ. ПЛ.
	ВКУПНО	208.02м2	

На катовите и поткровјето кои се предвидени како III фаза на градба предвиден е простор за живеење во кој се обезбедени сите услови за функционален живот на едно семејство.

ОСНОВА НА КАТ 01

РЕД. БР.	ВИД НА ПРОСТОРИЈА	ПОВРШИНА м2	ВИД НА ПОД
1	СКАЛИШНО ЈАДРО	12.07м2	ГРАНИТ. ПЛ.
2	ПРЕДПРОСТОР	19.60м2	ЛАМИНАТ
3	ДЕТАЖМАН	7.35м2	ЛАМИНАТ
4	УТИЛИТЕ	7.99м2	КЕРАМ. ПЛ.
5	ТЕРАСА	5.13м2	КЕРАМ. ПЛ.
6	ДЕТСКА СОБА	12.86м2	ЛАМИНАТ
7	ТЕРАСА	5.11м2	КЕРАМ. ПЛ.
8	ДЕТСКА СОБА	21.36м2	ЛАМИНАТ
9	ТЕРАСА	6.69м2	КЕРАМ. ПЛ.
10	РОДИТЕЛСКА С . СОБА	32.76м2	ЛАМИНАТ
11	БАЊА	9.99м2	КЕРАМ. ПЛ.
12	БАЊА	4.03м2	КЕРАМ. ПЛ.
13	WC	2.38м2	КЕРАМ. ПЛ.
14	ДНЕВЕН ПРЕСТОЈ, КУЈНА И ТРПЕЗАРИЈА	70.78м2	ЛАМИНАТ И КЕРАМ. ПЛ.
15	ТЕРАСА	9.91м2	КЕРАМ. ПЛ.
16	ОСТАВА	3.56м2	КЕРАМ. ПЛ.
17	ТЕРАСА	9.26м2	КЕРАМ. ПЛ.
	ВКУПНО	240.83м2	

ОСНОВА НА КАТ 02

РЕД БР.	ВИД НА ПРОСТОРИЈА	ПОВРШИНА м2	ВИД НА ПОД
1	СКАЛИШНО ЈАДРО	12.07м2	ГРАНИТ. ПЛ.
2	ПРЕДПРОСТОР	19.60м2	ЛАМИНАТ
3	ДЕГАЖМАН	7.35м2	ЛАМИНАТ
4	УТИЛИТЕ	7.99м2	КЕРАМ. ПЛ.
5	ТЕРАСА	5.13м2	КЕРАМ. ПЛ.
6	ДЕТСКА СОБА	12.86м2	ЛАМИНАТ
7	ТЕРАСА	5.11м2	КЕРАМ. ПЛ.
8	ДЕТСКА СОБА	21.36м2	ЛАМИНАТ
9	ТЕРАСА	6.69м2	КЕРАМ. ПЛ.
10	РОДИТЕЛСКА С . СОБА	32.76м2	ЛАМИНАТ
11	БАЊА	9.99м2	КЕРАМ. ПЛ.
12	БАЊА	4.03м2	КЕРАМ. ПЛ.
13	WC	2.38м2	КЕРАМ. ПЛ.
14	ДНЕВЕН ПРЕСТОЈ, КУЈНА И ТРПЕЗАРИЈА	70.78м2	ЛАМИНАТ И КЕРАМ. ПЛ.
15	ТЕРАСА	9.91м2	КЕРАМ. ПЛ.
16	ОСТАВА	3.56м2	КЕРАМ. ПЛ.
17	ТЕРАСА	9.26м2	КЕРАМ. ПЛ.
	ВКУПНО	240.83м2	

ОСНОВА НА ПОДКРОВЈЕ

РЕД. БР.	ВИД НА ПРОСТОРИЈА	ПОВРШИНА м2	ВИД НА ПОД
1	СКАЛИШНО ЈАДРО	12.07м2	ГРАНИТ. ПЛ.
2	ПРЕДПРОСТОР	22.35м2	ЛАМИНАТ
3	ДНЕВЕН ПРЕСТОЈ ТРПЕЗАРИЈА И КУЈНА	52.27м2	ЛАМИНАТ И КЕРАМ. ПЛ.
4	ОСТАВА	3.56м2	КЕРАМ. ПЛ.
5	ТЕРАСА	5.27м2	КЕРАМ. ПЛ.
6	WC	2.85м2	КЕРАМ. ПЛ.
7	БАЊА	3.50м2	КЕРАМ. ПЛ.
8	РОДИТЕЛСКА С . СОБА	17.71м2	ЛАМИНАТ
9	ТЕРАСА	7.13м2	КЕРАМ. ПЛ.
10	ДЕТСКА СОБА	13.25м2	ЛАМИНАТ
11	ТЕРАСА	5.42м2	КЕРАМ. ПЛ.
	ВКУПНО	149.38м2	

3.2. НАСТРЕШНИЦА ЗА ВОЗИЛА И ОСТАВА (II фаза на градба)

- ФУНКЦИОНАЛНА ПОВРЗАНОСТ:

Бидејќи станува збор за селско стопански двор со проектот покрај станбената куќа, има предвидено и настрешница за возила со висина П, како и помошна градба – остава, односно објекти со максимална висина до кота на венец до 4,0м, согласно со предвидената висина со УП.

Влезот во објектите предвиден е да биде од задната страна, преку дворното место, при што објектот – настрешницата е со димензии од 7х3.5м, додека оставата е со димензии од 8.0х4.00м.

Помошната просторија представува единствен затворен простор, додека настрешницата е наткриен отворен простор.

Крововите се планирани на една вода, при што на настрешницата кровот е нормален на должината, додека на оставата е паралелен со должината.

- БРОЈ НА ПРОСТОРИИ, ПОВРШИНА, ВИСИНА, ЗАФАТНИНА И ОБРАБОТКА НА ПОД:

Во рамките на парцелата, помошната просторија – остава и настрешницата (објекти кои се предвидени во II фаза на градба) представуваат простории со по една површина и тоа

- НАСТРЕШНИЦА - П=24.50м^2
- ПОМОШНА ПРОСТОРИЈА - П=32.00м2

- НАЧИН НА ОДВОДНУВАЊЕ НА ОБЈЕКТИТЕ ВО РАМКИТЕ НА ПАРЦЕЛАТА

Станбената куќа е решена со одводнување на две води, додека помошната простоија – оставата и настрешницата се одводнуваат на една вода.

4. МЕХАНИЧКА ОТПОРНОСТ, СТАБИЛНОСТ И СЕИЗМИЧКА ЗАШТИТА

4.1 бетонски работи:

Од конструктивен аспект објектот се предвидува како скелетна градба со носиви арм. бет. столбови со д=25/40, и носачи со д=25/40см. Меѓукатните конструкции се од масивни арм. бет. плочи со д=16см, но сите конзоли и еркери и тераси се предвидени со арм.бет. конзолни плочи со д=16см.

Темелењето на објектот се предвидува да се изведе со тракасти темели, во двострана оплата со МВ 30. Под темелите и стопите да се постави подлога од набиен тампон со д=10см и мршав бетон д=5см со МВ 20.

Сите столбови и греди да се изведат со потребна оплата со потребен број на арматура согласно статичката пресметка во МБ 30. При бетонирање на сите позиции да се употребува рачен вибратор со мин 8000 вибрации во минута за време од 10-15 секунди.

По завршувањето на сите бетонски работи, сите бетони да се негуваат мин. 7 дена со адекватно влажнење на површините. На сите позиции при бетонирање да се земаат пробни тела кои по адекватно чување на соодветни услови по 28 дена се носат во лабораторија на тестирање - испитување.

Меѓукатните конструкции на објектот се предвидени како масивни арм. бет. плочи со д=16см.

4.2. ѕидарски работи:

Исполната на ѕидовите е со керамички термо блокови. Ѕидањето треба да се врши со продолжен малтер или цементен малтер. Во санитарните простории се ѕида со цементен малтер 1:2:6. При ѕидањето да се исполнуваат сите слоеви и фуги помеѓу блоковите по хоризонтала и вертикала.

Блоковите треба да бидат со прави рабови, без примеси на забранети супстанци. Малтерисувањето треба да се врши во два слоја, грубо и фино, на предходно исчистени и обеспрашени површини со нанесување на цементно млеко на сите ѕидни и бетонски површини. Сите ѕидови и тавани да се малтерисуваат со продолжен малтер во сооднос 1:3:9, додека во санитарните чворови со цементен малтер во сооднос 1:3.

4.3. покривачки работи

Покривањето на објектот е решено на две води со одводнување кон северната и јужната страна, со формирање на спуштен кров скриен зад парапетни ѕидови и обезбедување на одводни корита.

Покривањето е предвидено со пластифициран лимпоставен над хидроизолација (ПВЦ паропропусна водовнепропусна фолија, оплата од штици со д=2.5см, рогови 8/10, дрвена кровна конструкција , термоизолација и пвц фолија. аѓата е предвидена од борови или чамови греди прва класа, Истите се поставуваат на осовинско растојание од 60см. Целата граѓа пред вградување да се заштити од нагризување.

Пред поставувањето на завршната обработка, да се постават хоризонтални олуци,

заедно со потребни опшивки, иксни и облоги на парапетните ѕидови од внатрешна и горна страна, опшивки околу оџаците и иксни од пластифициран равен обоен лим д=0.55мм.

5. ЗАНАТСКИ РАБОТИ:

5.1. Обработка на ѕидови, подови, тавани и изолации

5.1.1 ѕидови внатре и надвор:

Исполната на фасадните ѕидови е предвидена со ѕидови изведени од керамички термо блок, а надворешната обработка се предвидува да биде со демит (термо изолациона контактна) фасада.

Ѕидовите во бањите од подот до плафон ќе бидат обложени со керамички плочки, прва класа. Плочките да се редат врз предходно малтарени ѕидни површини со цементен малтер, предходно потопени во вода.

Ѕидовите во просториите да се изведат со продолжен малтер во два слоја грубо и фино. Сите ѕидови од блокови и бетонски површини, да се исчистат од прашина, а потоа да се испрскаат со цементно млеко.

Надворешната обработка на ѕидовите, предвидена е да биде изведена од контактна изолациона фасада со исполна од термоизолација и готови пластични премази – малтери. Врз ѕидните малтарени ѕидови од надворешната страна се лепат тврди термо изолациопни плочи од полистирен (стиродур) тешко запалливи, со цел да не го губат волуменот. Во деловите во висина на надпрозорници се до завршеток на секоја м.к. се препорачува вградување на тврдо пресована камена волна која е одличен материјал по однос на заштита од пожари. Со ваква поставеност на стиродур и камена волна се постигнува заштеда во инвестиција а релативно поволни ефекти од аспект на енергетска ефикасност.

Завршната фасадна обработка се премачкува со силиконски или органски врзан нецементен готов завршен малтер кој треба да биде многу отпорен на атмосферски влијанија, многу еластичен, паропропусен, отпорен на механички оштетувања.

На крај завршната обработка е по желба на инвеститорот, со што се добива можност за многу глатка до многу рапава површина, со колорит - боја по желба на инвеститорот.

5.1.2. подови:

Подовите во предпросторот, бањите, кујната, вецето и терасите треба да се изведат со керамички плочки со лепак и заливаат со фугирна маса. Подот во станбениот дел се предвидува со завршна обработка од ламинат, кој се поставува врз подлога од филц, цементна кошулка, ПВЦ фолија и термоизолација.

Сите подови треба да се изведат како пливачки подови, со предходно вградена тврдо пресована термо изолација која треба да биде завртена вертиклано по ѕидовите, со што би се спречило пренесување на звук, како низ конструкцијата така и низ ѕидовите.

5.1.3. тавани:

Таванот во сите простории од објектот ќе биде изведен од продолжен малтер обоен со еко колор боја. Таванот во поткровјето е предвиден како спуштен плафон од гипс картон плочи.

5.1.4. изолации

Со техничката документација се предвидени соодветни термо и хидро изолации. Под ѕидовите, при ѕидањето да се постави слој од тер хартија. Темелните ѕидови од надворешна страна да се заштитат со потребна хидро изолација, а пред затрупување на

ровот изолацијата да се заштити со стиропор и тефонд црна пластична фолија во ролна. Под подовите во просториите на приземјето да се постави хидроизилација.

Исто така во сите санитарни чворови да се вгради потребна хидроизолација нанесена со глеталица или четка во три слоја. Истата да биде завртена вериклано за мин. 20-30см од подот.

Потребна термо изолација да се предвиди под сите подови за престој на лица, од тврди плочи од стиродур или полистирен со тежина од мин. 50кг/м3 со мин 2х1см., а над неа да се стави ПВЦ фолија. Над меѓукатна конструкција да се постави соодветна термо изолација од камена или минерална волна со д=мин 10см, со потребни преклопи.

Напомена:

За сите употребени материјали да се добие соодветен сертификат за квалитет од секој производител.

5.2. Обработка на врати и прозори

Надворешната браварија (влезни врати, балконски врати и прозори) од објектот се предвидува од ПВЦ профили со исполна од термо изолационо стакло.

Влезната врата ќе биде блиндор, со димензии 100/210.

Внатрешните врати и каси ќе бидат фурнирани во тон по желба на инвеститорот, опремени со целокупниот потребен оков.

Монтирањето на надворешната браварија и на внатрешната столарија треба да се врши со помош на полиуретанска пена во паковани боци под притисок.

6. ЗАШТИТА ОД ПОЖАР

Станбената куќа е проектирана и треба да биде изведена на таков начин што во случај на пожар:

- носечкиот систем на конструкцијата за одреден временски период треба да се сочува,
- да се спречи ширењето на пожарот на соседните градби,
- да овозможи спасување на лицата и нивно напуштање на градбата неповредени и исто така
- да овозможи заштита на спасувачките тимови

7. ХИГИЕНА, ЗДРАВЈЕ И ЗАШТИТА НА РАБОТНАТА И ЖИВОТНАТА СРЕДИНА

7.1 Предвидената градба е проектирана и треба да биде изведена така што да не ја загрозува хигиената и здравјето на луѓето, работната и животната средина, особено да нема загрозување како резултат на:

- испуштање на опасни супстанции,
- присуство на опасни честички или гасови во воздухот
- емисија на опасни зрачења,
- загадување или труење на водата и почвата,
- несоодветно отстранување на опасни води, чад, цврст или течен отпад и
- присуство на влага на делови од градбата.

7.2 Градежните производи и опремата при изградбата треба да се изведат, вградат, поврзат и одржуваат така што под дејство на хемиските, физичките и другите влијанија да не може да дојде до опасност, попречување, штета или недозволени оштетувања во текот на употребата на градбата.

8. СИГУРНОСТ ПРИ УПОТРЕБУВАЊЕ

Предвидената градба треба да биде изведена на таков начин што при употребата и одржувањето да се избегнат можните повреди на лица кои можат да настанат од лизгање, паѓање, удирање, изгореници, струен удар, експлозија и од други случаи кои можат да ја загрозат безбедноста во градбата.

9. ЗАШТИТА ОД БУЧАВА

Со проектирањето, а исто така и со изведувањето на градбата, вградените материјали и опремата треба да овозможат бучавата во и надвор од градбата да биде во границите пропишани со Законот за заштита од бучава во животната средина и правилниците што произлегуваат од него.

Барањата од звучна заштита на поединечни градежни елементи се во согласност со законските прописи и стандарди од областа на звучна заштита и акустика во градежништвото.

Со техничката документација се предвидени т.н. “пливачки подови“, така што е обезбедена максимална заштита на пренос на звук од хоризонталните елементи (подови) кон вертикалните елементи (ѕидови), како и обратно.

Акустишните параметри, односно минималните вредности на звучна изолација од воздушен звук Rw_{min} (db), и максималните вредности на звучно ниво од звук од удар Lw_{max} (db), за поединечните градежни прегради, што се предвидуваат со техничката документација, се во согласност со барањата на ЈУС У.6.201/89.

Ѕидовите, односно вертикалните прегради во рамките на техничката документација, се проектирани од различни градежни материјали и градежни конструктивни елементи, во зависност од намената на просторот и предложеното техничко решение.

Вертикалните прегради – ѕидовите, кои се предмет на анализа на звучната заштита се предвидени од следниве елементи:

А. Фасаден ѕид:

Фасадниот (надворешен) ѕид е предвиден како повеќе слоен, предвиден од керамички термо блок, двострано малтарен и тоа од внатре во два слоја (грубо и фино) со продолжен малтер, а од надвор со еден слој-грубо, над кој е предвидена термоизиолација, завршно малтарена со повеќе слоен акрилен малтер во различна боја и структура во зависност од позицијата која е дадена во проектот.

Завршната обработка на ѕидот од внатрешна страна е различна на различни позиции (глетуван и обоен со еко колор боја, малтарен и обоен со еко колор боја, со керамички плочки, и др.)

Б. Масивна меѓукатна конструкција, пливачки под, подна облога и подна покривка

Со цел да се постигне добра заштита од воздушен и ударен звук на таваните, неопходно е минималната површинска тежина на подот да изнесува повеќе од 350кг/м^2, што одговара на податоци на конструктивна армирано бетонска плоча со д= мин 12см, во кое треба да се земе во предвид и обработка со малтер од долната страна на плочата.

Пливачки под претставува најважно и најефикасно средство за намалување на пренесување на ударен звук.

Подна подлога ја подобрува звучната изолација на меѓукатните конструкции, само ако со масивниот грубо-градежен таван прави двослојна конструкција која е разделена со доволно пригушен и еластичен изолационен слој од минерална или стаклена волна, полистироп, плута, гума или сл.

Подна покривка (завршен слој), на подот може да се смета за добра изолација од ударен звук, кога неговата вредност на подобрување е поголема од 24dB.

Со предвидените решенија во техничката документација, се констатира дека предвидените градежни конструкции во Основниот проект ГИ ЗАДОВОЛУВААТ ПОТРЕБНИТЕ БАРАЊА И СТАНДАРДИ.

10. ЕФИКАСНО КОРИСТЕЊЕ НА ЕНЕРГИЈА И ТОПЛИНСКА ЗАШТИТА

Во предвидената градба се проектирани уреди за греење, ладење и проветрување и треба да бидат изведени на таков начин што во зависност од климатските услови на локацијата ќе обезбедат потрошувачката на енергија во текот на нејзиното употребување да биде еднаква или пониска од пропишаното ниво, како и да ги исполнат барањата за енергетска ефикасност пропишани со прописите кои ја регулираат оваа материја.

ОПИС НА НЕТРАНСПАРЕНТНИ ГРАДЕЖНИ КОНСТРУКЦИИ

Надворешните конструктивни делови на објектот го сочинуваат надворешните ѕидови, подови и покрив. Исполната на ѕидовите предвиден од керамички термо блок, двострано малтарен и тоа од внатре во два слоја (грубо и фино) со продолжен малтер, а од надвор со еден слој-грубо, над кој е предвидена термоизиолација, завршно малтарена со повеќе слоен акрилен малтер во различна боја и структура во зависност од позицијата која е дадена во проектот.

Завршната обработка на ѕидот од внатрешна страна е различна на различни позиции (глетуван и обоен со еко колор боја, малтарен и обоен со еко колор боја, со керамички плочки, и др.)

Фасаден ѕид 1 е составен од следниве слоеви: продолжен варов малтер, ќерамички блок, парна брана, стиродур со д=10см. фолија и термо малтер.

Покривањето на објектот е решено на четири води, со одводнување кон источната, западната, северната и јужната страна.

Граѓата е предвидена од борови или чамови греди прва класа, со различен пресек. Роговите се планирани од греди. Истите се поставуваат на осовинско растојание од 60см. Целата граѓа пред вградување да се заштити од нагризување.

Над роговите да се постави дашчана оплата, паропропусна водонепропусна фолија, а потоа да се постави покривач од керамиди над летви во два правци.

Термоизолацијата да се постави над завршната плоча со д - мин =14см.

Подовите во предпросторот, бањите, кујната, вецето и терасите треба да се изведат со керамички плочки прва класа без фуги со редење на плочките врз подлога од полу сув бетон со заливање со цементно млеко и исполна со фугидна маса. Пред вградувањето пожелно е плочките да бидат потопени во вода.

Подот во станбениот дел се предвидува со завршна обработка од ламинат, кој се поставува врз подлога од филц, цементна кошулка со д=3см, ПВЦ фолија и термоизолација.

Сите подови треба да се изведат како пливачки подови, со предходно вградена тврдо пресована термо изолација која треба да биде завртена вертиклано по ѕидовите, со што би се спречило пренесување на звук, како низ конструкцијата така и низ ѕидовите.

ОПИС НА ТРАНСПАРЕТНИ ГРАДЕЖНИ КОНСТРУКЦИИ

Надворешната браварија (влезни врати, балконски врати и прозори) од објектот се предвидува од ПВЦ профили со исполна од термо изолационо стакло со исполна од аргон со рачно ракување со сигурносна брава.

Влезната врата ќе биде блиндор, со димензии 100/210.

Внатрешните врати и каси ќе бидат фурнирани во тон по желба на инвеститорот, опремени со целокупниот потребен оков.

Монтирањето на надворешната браварија и на внатрешната столарија треба да се врши со помош на полиуретанска пена во паковани боци под притисок.

СИСТЕМ ЗА ГРЕЕЊЕ И ОСВЕТЛУВАЊЕ

Во предвидената градба се проектирани уреди за греење, ладење и проветрување и треба да бидат изведени на таков начин што во зависност од климатските услови на локацијата ќе обезбедат потрошувачката на енергија во текот на нејзиното употребување да биде еднаква или пониска од пропишаното ниво, како и да ги исполнат барањата за енергетска ефикасност пропишани со прописите кои ја регулираат оваа материја.

Согласно правилникот за Енергетска ефикасност на градежните објекти (Сл. В. На РМ бр. 143/2008) се одредуваат максимални вредности на топлинска пропусливост [W/(m2K)] низ преградите на градежниот објект како и барањата во однос на продор на влага, неконтролирано влегување на воздух и заштита од сонце како и максималните специфични количини на примарна енергија [(kWh/(m2)] годишно.кои се употребуваат за задоволување на потребите за греење, ладење, вентилација, подготовка на санитарна топла вода и осветленост на градежниот објект како целина, поради подобрување на енергетските карактеристики на објектот земајќи ги во предвид надворешните климатски и локациски услови, како и внатрешните климатски барања и екомомичноста.

Од аспект на користење на топла вода, со техничката документација, се планирани два колекторски уреди - панелни селективни колектори, поставени на кровот, кои треба да апсорбираат сончева енергија и ги затоплуваат бојлерите поставени во бањите на катот. Цевната инсталација се предвидува од алу-пласт цевки со потребна изолација. Треба да се предвиди експанзионен сад како инциркулациона пумпа која ќе обезбеди движење на водата во инсталацијата. Со потребните пресметки потребно е да се провери и потврди дека податоците добиени од пресметките за максимална дозволена топлинска пропусливост (U max) се движи во границите на дозволените параметри или се подобри од дозволените параметри согласно табела 1 од Правилникот за енергетска ефикасност на градежните објекти (Сл. Весник на РМ бр. 143/2008) како и да ја определи енергетската класа на објектот.

Ознака на склоп: SИД 1, Тип на конструкција: Надворешни ѕидови, Дел од термичката обвивка

Rsi=0,13 m²K/W Rse=0,04 m²K/W v min=15 η min=7
U max=0,35 W/m²K Fx=1 U=0,280 W/m²K

num	d[cm]	Опис	ρ [kg/m³]	c [J/kgK]	λ [W/mK]	μ [-]
1	2	Продолжен варовнички малтер	1800,0	1050,0	0,870	20,
2	25	Сакеста и шуплива тула(25 cm)+Продолжен варовнички	1415,4	925,0	0,620	4,6
3	0,5	Knauf Klebespachtel M	2100,0	1000,0	0,760	50,
4	10	XPS d<=8cm, брушен	33,0	1500,0	0,035	120
5	0,5	Knauf Klebespachtel M	2100,0	1000,0	0,760	50,
6	2	Термо малтер	600,0	920,0	0,190	6,0



num	d	Опис	ΔΘ,d/f [°C]	Θ,d/f [°C]	Δp [kPa]	p' [kPa]	p i/e [kPa]	r [m]
/	/	Внатре	/	20	/	2,337	/	/
/	/	Ламинарен слој	0,910	19,090	0,128	2,209	1,285	/
1	2	Продолжен варовнички малтер	0,161	18,929	0,022	2,187	1,259	0,400
2	25	Сакеста и шуплива тула(25 cm)+Продолжен варовнички	2,621	16,109	0,356	1,831	1,184	1,154
/	/	Knauf Klebespachtel M	0,049	16,060	0,006	1,825	1,168	0,250
4	10	XPS d<=8cm, брушен	19,996	-3,936	1,386	0,439	0,365	12,000
/	/	Knauf Klebespachtel M	0,049	-3,985	0,002	0,438	0,369	0,250
6	2	Термо малтер	0,735	-4,720	0,027	0,411	0,361	0,120
/	/	Ламинарен слој	0,280	/	0,010	/	/	/
/	/	Надвор	/	-5,0	/	0,401	/	/
/	/	Вкупно	/	/	/	/	/	/

Графикон на температури

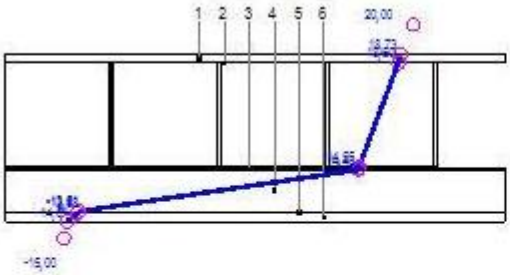

Графикон на дифузија
дебелината на слоевите е пропорционална со дифузниот отпор на слоевите

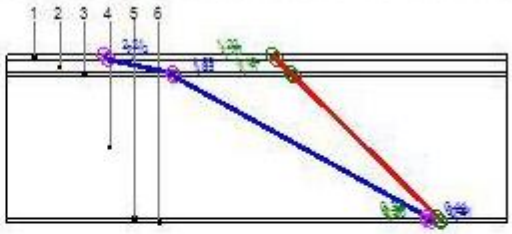

Проверка на летната стабилност
Фактор на придушување на амплитуда на осцилација на температура v= 300,9 >= v,min= 15 , склопот задоволува
Фактор на доцнење на амплитуда на осцилација на температура η= 11,9 >= η,min= 7 , склопот задоволува

Проверка на кондензација
Нема кондензација ; - ; -

Проверка на коефициентот на премин на топлина
Основни U= 0,280 W/m²K

U= 0,280 W/m²K, U max=0,35 W/m²K, U <= Umax, склопот задоволува

Ознака на склоп: SИД 2, Тип на конструкција: Надворешни ѕидови кондилатацијска фуга со суседна

Rsi=0,13 m²K/W Rse=0,08 m²K/W v min=15 η min=7

U max=0,5 W/m²K Fx=0,8 U=0,274 W/m²K

num	d[cm]	Опис	ρ [kg/m³]	c [J/kgK]	λ [W/mK]	μ [-]
1	2	Продолжен варовнички малтер	1800,0	1050,0	0,870	20,0
2	25	Сакеста и шуплива тула(25 cm)+Продолжен варовнички	1415,4	925,0	0,620	4,6
3	0,017	KnaufInsulation LDS 200	600,0	1470,0	0,390	1000000,0
4	10	KnaufInsulation KR P	75,0	840,0	0,035	1,0
5	12	Полна тула(25cm)+Продолжен варовнички малтер(1cm)	1796,2	925,0	0,763	12,1

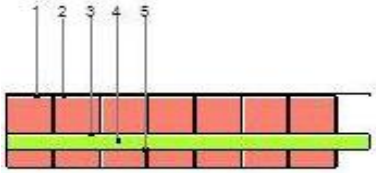

num	d	Опис	Δθ,dif [°C]	θ,dif [°C]	Δp [kPa]	p' [kPa]	p i/e [kPa]	r [m]
/	/	Внатре	/	20	/	2,337	/	/
/	/	Ламинарен слој	0,712	19,288	0,101	2,236	1,285	/
1	2	Продолжен варовнички малтер	0,126	19,162	0,017	2,219	1,284	0,400
2	25	Сакеста и шуплива тула(25 cm)+Продолжен варовнички	2,208	16,953	0,287	1,932	1,279	1,154
/	/	KnaufInsulation LDS 200	0,000	16,953	0,000	1,932	0,556	170,000
4	10	KnaufInsulation KR P	15,655	1,299	1,261	0,671	0,556	0,100
5	12	Полна тула(25cm)+Продолжен варовнички малтер(1cm)	0,860	0,438	0,041	0,631	0,550	1,454
/	/	Ламинарен слој	0,438	/	0,020	/	/	/
/	/	Надвор	/	0,0	/	0,611	/	/
/	/	Вкупно	/	/	/	/	/	/

Графикон на температури

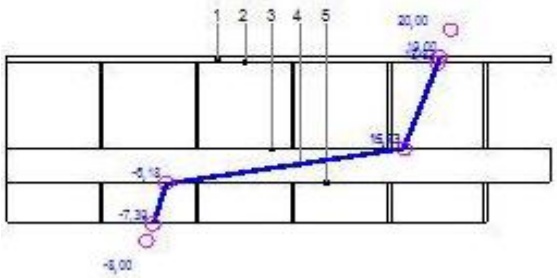

Графикон на дифузија

дебелината на слоевите е пропорционална со дифузниот отпор на слоевите

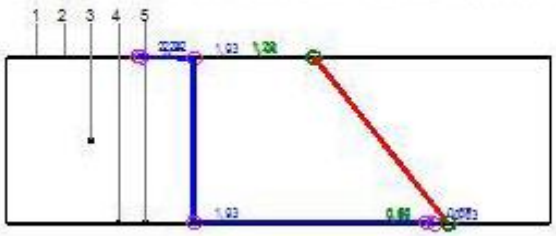

Проверка на летната стабилност

Фактор на придушување на амплитуда на осцилација на температура v= 622,5 >= v,min= 15 , склопот задоволува

Фактор на доцнење на амплитуда на осцилација на температура η= 16,1 >= η,min= 7 , склопот задоволува

Проверка на кондензација

Нема кондензација ; - ; -

Проверка на коефициентот на премин на топлина

Основни U= 0,274 W/m²K

U= 0,274 W/m²K, U max=0,5 W/m²K, U <= Umax, склопот задоволува

Ознака на склоп: РПо, Тип на конструкција: Коси покриви над греани простори, Делод термичката

Rsi=0,1 m²K/W Rse=0,04 m²K/W v min=15 η min=7
U max=0,2 W/m²K Fx=1 U=0,161 W/m²K

num	d[cm]	Опис	ρ [kg/m³]	c [J/kgK]	λ [W/mK]	μ [-]
1	1,25	Knauf ploča A13	680,0	840,0	0,210	10,0
2	0,032	Knaufinsulation LDS 5 Silk	600,0	1470,0	0,390	15625,0
3	18	Knaufinsulation TI 135 U	20,0	1030,0	0,035	1,3
4	2,5	Бор, смрека	550,0	2090,0	0,140	70,0
5	0,035	Knaufinsulation LDS 0,02	600,0	1470,0	0,390	53,0

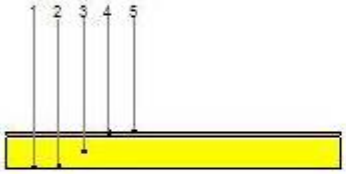

num	d	Опис	ΔΘ,dif [°C]	Θ,dif [°C]	Δp [kPa]	p' [kPa]	p i/e [kPa]	r [m]
/	/	Внатре	/	20	/	2,337	/	/
/	/	Ламинарен слој	0,453	19,547	0,065	2,272	1,285	/
1	1,25	Knauf ploča A13	0,272	19,276	0,038	2,234	1,269	0,125
/	/	Knaufinsulation LDS 5 Silk	0,005	19,271	0,001	2,234	0,621	5,000
3	18	Knaufinsulation TI 135 U	23,276	-4,004	1,797	0,437	0,591	0,234
4	2,5	Бор, смрека	0,810	-4,814	0,029	0,408	0,364	1,750
/	/	Knaufinsulation LDS 0,02	0,005	-4,819	0,000	0,408	0,361	0,019
/	/	Ламинарен слој	0,181	/	0,006	/	/	/
/	/	Надвор	/	-5,0	/	0,401	/	/
/	/	Вкупно	/	/	/	/	/	/

Графикон на температури

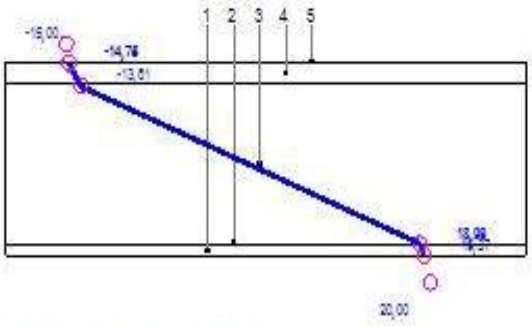

Графикон на дифузија
дебелината на слоевите е пропорционална со дифузниот отпор на слоевите

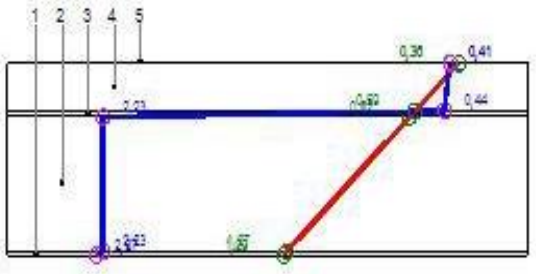

Проверка на летната стабилност
Фактор на придушување на амплитуда на осцилација на температура v= 46,2 >= v.min= 15 , склопот задоволува
Фактор на доцнење на амплитуда на осцилација на температура η= 4,0 < η.min= 7 , али фактор пригушења v > 45, те склопсклопот задоволува

Проверка на кондензација
Кондензација во слојот 3, ; 16,6 дана за исушење ; Исушење у року од 90 дана

Проверка на коефициентот на премин на топлина
Основни U= 0,181 W/m²K

U= 0,181 W/m²K, U max=0,2 W/m²K, U <= Umax, склопот задоволува

Ознака на склоп: СТОЛАРИЈА, Тип на конструкција: Прозорци и прозорец-врати, Дел од термичкат

PVC šestokomorni sa niskoemisionim troslojnim staklo paketom 4+8+4+8+4 sa kriptonom

U=1W/m2K, Umax=2W/m2K, склопот задоволува; Fx=1 ; solar factor g=0 ; frame factor ff=0,25

ИЛУСТРАЦИЈА НА ГЕОМЕТРИСКИ КАРАКТЕРИСТИКИ

СВЕ ориентације	50m²
ка ИСТОКУ	6m²
ка ЈУГУ	19m²
ка ЗАПАДУ	18m²
ка СЕВЕРУ	7m²

Ознака на склоп: ПОД 1, Тип на конструкција: Подови на терен (земја), Дел од термичката обвивка

Rsi=0,17 m²K/W Rse=0 m²K/W v min=0 η min=0
U max=0,4 W/m²K Fx=0,5 U=0,285 W/m²K

num	d[cm]	Опис	ρ [kg/m³]	c [J/kgK]	λ [W/mK]	μ [-]
1	0,7	Керамички плочки	2300,0	920,0	1,280	200,0
2	3	Цементен естрих	2200,0	1050,0	1,400	30,0
3	0,017	Knaufinsulation LDS 200	600,0	1470,0	0,390	1000000,0
4	12	Knaufinsulation KR POD PL U5	125,0	840,0	0,039	1,3
5	0,2	Битуменска хидроизолација	1100,0	1460,0	0,190	1400,0
6	10	Бетон	2500,0	960,0	2,330	70,0
7	7	Бетон	1750,0	940,0	1,500	15,0
8	15	Природен камен	2000,0	920,0	1,160	22,0

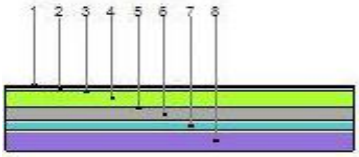

num	d	Опис
/	/	Внатре
/	/	Ламинарен слој
/	/	Керамички плочки
2	3	Цементен естрих
/	/	Knaufinsulation LDS 200
4	12	Knaufinsulation KR POD PL U5
/	/	Битуменска хидроизолација
6	10	Бетон
7	7	Бетон
8	15	Природен камен
/	/	Ламинарен слој
/	/	Надвор
/	/	Вкупно

Графикон на температури

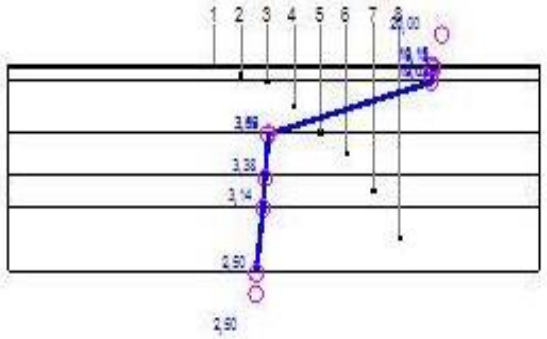

Проверка на летната стабилност

Не се поставуваат услови за Фактор на придушување на амплитуда на осцилација на температура v

Не се поставуваат услови за Фактор на доцнење на амплитуда на осцилација на температура η

Проверка на кондензација

Не се поставуваат услови за кондензација ; - ; -

Проверка на коефициентот на премин на топлина

Основни U= 0,285 W/m²K

U= 0,285 W/m²K, U max=0,4 W/m²K, U <= Umax, склопот задоволува

КАРАКТЕРИСТИКИ НА СКЛОПОВИТЕ КОИ ФОРМИРААТ ТЕРМИЧКА ОБВИВКА

num	ID	Опис	A [m²]	Fx [-]	Umax [W/m²K]	U [W/m²K]	OK	A*U*Fx [W/K]	Удел [%]
1	БИД 1	Надворешни ѕидови	135,00	1	0,35	0,280	Да	37,80	24,48
2	БИД 2	Надворешни ѕидови кон дилатацијска фуга со суседна зграда	82,80	0,8	0,5	0,274	Да	18,15	11,76
3	РПо	Коси покриви над гревани простори	192,00	1	0,2	0,181	Да	34,75	22,51
4	СТОЛАРИЈА	Прозорци и прозорец-врати	50,00	1	2	1,000	Да	50,00	32,39
5	ПОД 1	Подови на терен (земја)	96,00	0,5	0,4	0,285	Да	13,68	8,86
Вкупно			555,8m²					154,38W/K	

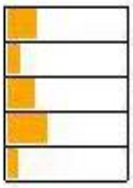

ТРАНСМИСИОНИ ЗАГУБИ - низ обвивката

Површина на грејниот простор - Површина на грејниот простор , Ag=186,00 m²
Зголемување поради линиските загуби, според EN 14683
Коефициент на трансмисиони загуби ПОВРШИНСКИ Ht.f= 154,382 W/K
Коефициент на трансмисиона загуба на ТЕРМИЧКИ МОСТОВИ Htb= 0,000 W/K
(За сите позиции)
Коефициент на трансмисиона загуба ВКУПНО Ht= 154,382 W/K
Фактор на форма A/V=1,00 [m-1]
Максимално дозволена специфична трансмисиона загуба Ht'max= 0,450 W/K
Специфична трансмисиона загуба (Ht/A) 0,278 , Ht' <= Ht'max ,Задоволува
Вкупно потребна енергија за надоместување на трансмисионата загуба Qt=9740,90 kWh **Qt = 9740,90 kWh**
Qt/Ag = 52,37 kWh/m²

ВЕНТИЛАЦИОНИ ЗАГУБИ

волумен на грејниот/вентилираниот простор, Vg=502 m³
Заптивеност на прозорците : Добра
Број на измени на воздух на час : n=0,5
Коефициент на вентилациона загуба Hv= 81,32 W/K
Вкупно потребна енергија за надоместување на вентилациските загуби Qv = 5131,24 kWh **Qv = 5131,24 kWh**

СОЛАРНИ ДОБИВКИ

Фактор на засенченост (Factor shade), Fs=0,8
Фактор на намалување поради неортогонално зрачење, Fn=0,9
Фактор на намалување поради опремата/елементите за заштита од Сонце, Fz=1

ТАБЕЛАРЕН ПРИКАЗ НА СОЛАРНИТЕ ДОБИВКИ

	I	II	III	IV	V	VI	VII	VIII	IX	X	XI	XII	
Прозорци	0,0	0,0	0,0	0,0	0,0	0,0	0,0	0,0	0,0	0,0	0,0	0,0	0,0
Излози	0,0	0,0	0,0	0,0	0,0	0,0	0,0	0,0	0,0	0,0	0,0	0,0	0,0
Стаклен покрив	0,0	0,0	0,0	0,0	0,0	0,0	0,0	0,0	0,0	0,0	0,0	0,0	0,0
Ѕидови	57,4	64,8	69,4	71,3	74,9	84,7	83,3	91,4	88,6	69,4	54,5	47,5	410,5
Рамен покрив	0,0	0,0	0,0	0,0	0,0	0,0	0,0	0,0	0,0	0,0	0,0	0,0	0,0
Кос покрив	0,0	0,0	0,0	0,0	0,0	0,0	0,0	0,0	0,0	0,0	0,0	0,0	0,0
ZZ-prozor	0,0	0,0	0,0	0,0	0,0	0,0	0,0	0,0	0,0	0,0	0,0	0,0	0,0
ZZ-panel	0,0	0,0	0,0	0,0	0,0	0,0	0,0	0,0	0,0	0,0	0,0	0,0	0,0
Σ1	57,4	64,8	69,4	71,3	74,9	84,7	83,3	91,4	88,6	69,4	54,5	47,5	857,2
HD	0,0	0,0	0,0	0,0	0,0	0,0	0,0	0,0	0,0	0,0	0,0	0,0	0,0
HD coef	1,0	1,0	1,0	0,7	0,0	0,0	0,0	0,0	0,0	1,0	1,0	1,0	6,667
Σ2	57,4	64,8	69,4	47,5	0,0	0,0	0,0	0,0	0,0	69,4	54,5	47,5	410,5
staklenik	0	0	0	0	0	0	0	0	0	0	0	0	0
Σ3	57	64	69	47	0	0	0	0	0	69	54	47	410

Укупни соларни добици за грејну сезону Qsol= 410,5 kWh **Qsol = 410,5 kWh**

ВНАТРАШЕНИ ДОБИВКИ

Назив	Вредност	Единица
Ti зимски период	20	C
Ti летен период	26	C
Површина по лице	60	m²/per
Излезна топлина по лице	70	W/per
Излезна топлина на луѓе по единица површина	1,2	W/m²
Присутност во текот на денот (просечно месечно)	12	h
Годишна потрошувачка на елект. енергија по единица површина на грej. простор	20	kWh/m²
Проток на свеж воздух по единица површина на грej. простор	0,7	m³/(h*m²)
Проток на свеж воздух по лице	42	m³/(h*per)
Топлотна потреба за подготовка на СТВ по единица површина на грej. простор	10	kWh/m²

Излезна топлина на луѓе од 1,20 W/m², на површина од 186m² со присутност на во текот на денот 12,
за број на денови на греење HD =179 резултира со енергија Qp =479,4 kWh **Qp = 479,43 kWh**

Излезна топлина на електр. уреди од 20 kWh/m², на годишно ниво, на површина од 186m²
за број на денови на греење HD = 179 резултира со енергија Q.el =1824,3 kWh **Qel = 1824,33 kWh**

KNAUFTERM2

ЕНЕРГЕТСКИ БИЛАНС ПО МЕСЕЦИ

	I	II	III	IV	V	VI	VII	VIII	IX	X	XI	XII
Te =	0,9	3,0	7,3	12,5	17,6	20,6	22,3	21,6	17,7	12,7	7,2	2,6
HDD =2629,01	591,392	475,380	393,000	131,684	0,000	0,000	0,000	0,000	0,000	115,268	383,334	538,756
HD= 179	31	28	31	15	0	0	0	0	0	13	30	31
Te hd=	0,923	3,022	7,323	11,208	0,000	0,000	0,000	0,000	0,000	11,133	7,222	2,621
1. Qt=9740,00 kWh	2191,00	1761,00	1456,00	486,00	0,00	0,00	0,00	0,00	0,00	427,00	1420,00	1996,00
2. Qv=5131,00 kWh	1154,00	927,00	767,00	257,00	0,00	0,00	0,00	0,00	0,00	224,00	748,00	1051,00
3. Qt+Qv=14672,00 kWh	3345,00	2689,00	2223,00	746,00	0,00	0,00	0,00	0,00	0,00	652,00	2168,00	3047,00
4. Qsol=402,00 kWh	56,00	63,00	68,00	46,00	0,00	0,00	0,00	0,00	0,00	68,00	53,00	46,00
5. Qp=469,00 kWh	81,00	73,00	81,00	39,00	0,00	0,00	0,00	0,00	0,00	34,00	78,00	81,00
6. Qel=1787,00 kWh	309,00	279,00	309,00	149,00	0,00	0,00	0,00	0,00	0,00	129,00	299,00	309,00
7(4+5+6): Qgn=2660,00 kWh	447,00	416,00	459,00	235,00	0,00	0,00	0,00	0,00	0,00	231,00	431,00	437,00
8(3-7): Qnd=12212,00 kWh	2898,00	2272,00	1764,00	510,00	0,00	0,00	0,00	0,00	0,00	420,00	1736,00	2610,00
CDD=1502	0	0	4	32	155	271	364	367	221	81	7	0



Енергија потребна за греење

ТРАНСМИСИОНИ ЗАГУБИ		**Qt = 9740,90 kWh**
ВЕНТИЛАЦИОНИ ЗАГУБИ		**Qv = 5131,24 kWh**
СОЛАРНИ ДОБИВКИ	(се користи)	**Qsol = 410,5 kWh**
ДОБИВКИ ОД ЛУЃЕ	(се користи)	**Qp = 479,43 kWh**
ДОБИВКИ ОД ЕЛ. УРЕДИ	(се користи)	**Qel = 1824,33 kWh**

ЕНЕРГИЈА ПОТРЕБНА ЗА ГРЕЕЊЕ
(разлика меѓу загубите и добивките) **Qh,nd = 12212,16 kWh**

Енергија потребна за греење по m² **Qh,an = 65,66 kWh/m²a**

ПРЕКИНИ НА ГРЕЕЊЕ
Бездимензионални редукциони фактор за прекид грејања: aH,red
aH,red = 1 − bH,red * (τH,0/τ) * γH * (1 − fH,hr)

Број сати грејања дневно 10 ; Број дана грејања недељно 7
fH,hr = (10 * 7) / (24 * 7) = 0,417

Емпиријски корелациони фактор : bH,red = 3

Бездимензионални однос топлотног баланса за грејање : γH = QH,gn/ QH,ht
Укупни топлотни добици за грејање : QH,gn = Qint + Qsol =
QH,gn =479,434 + 1824,329 + 410,533 = 2714,296
Укупни топлотни губици за грејање : QH,ht = Qtr + Qve =
QH,ht =9740,904 + 5131,236 = 14872,140
γH = 2714,296 / 14872,140 = 0,183

(τH,0 / τ) =0,333

aH,red = 1 − bH,red * (τH,0/τ) * γH * (1 − fH,hr)
aH,red =1 - 3 * 0,333 * 0,183 * (1 - 0,417) = 0,894

Qh.nd.interm = aH.red * Qh.nd
Qh.nd.interm = 0,894 * 12212,16 = 10912,01 kWh **Qh.nd,interm = 10912,01 kWh**
Qh.interm,an = Qh.nd.interm / Af
Qh.interm,an = 10912,01 / 186,00 = 58,67 kWh/m2a **Qh.interm,an = 58,67 kWh/m²a**

Енергетска класа

За усвојување на енергетска класа се користи специфична годишна енергија потребна за греење за системите кои работат со прекин

Ен. класа	Qh.rel = 65,7 %	Qh = 65,66 kWh/m²
A+	<=15	<=15
A	<=25	<=25
B	<=50	<=50
C	**<=100**	**<=100**
D	<=150	<=150
E	<=200	<=200
F	<=250	<=250
G	>250	>250

Врз основа на потребната енергија за греење по m2, објектот спаѓа во C енергетска класа

Енергенс	**Дрвена биомаса**
Фактор на конверзија	**0,1**
Примарна енергија	**1091,20 kWh**
Емисии на CO_2	**327,36 kg CO2**

Одредување на енергетската класа на објектот

Пресметката и изразувањето на енергетската класа за зградите се врши врз основа на вкупната специфична годишна испорачана енергија за греење во [kWh/m^2 god].

Зградите и градежните единици за домување и нестанбените згради и градежни единици се поделени во осум енергетски класи, и тоа: A+, A, B, C, D, E, F и G. Класата A+ претставува енергетски најповолна, додека класата G е енергетски најнеповолна класа. Вредностите за енергетски класи се дадени во Прилогот 6, точка 6.2 од Правилникот за изменување на Правилникот за енергетски карактеристики на зградите [сл.весник бр.7 од 16/2015] .

Станбени згради	
Енергетска класа	$Q_{H,nd,ref}$ [kWh/(m^2a)]
A+	≤ 15
A	≤ 25
B	≤ 50
C	≤ 100
D	≤ 150
E	≤ 200
F	≤ 250
G	> 250
$Q_{H,nd,ref}$ = 58,67 kWh/m^2a	
Ен. класа: C	

Согласно на ова, се констатира дека предвидените градежни конструкции се во согласност со минималните барања за енергетска ефикасност утврдени во Правилникот за енергетски карактеристики на зградите.

- **Закон за енергетика на Р.М. –** (Службен весник на Р.М. 16/11)
http://www.komoraoai.mk/gallery/Zakonski%20akti/EE/Zakon_za_energetika.pdf.M.

- **Закон за измени и дополнување на законот за енергетика на Р.М.** – (Сл.весник на Р.М. 79/13)
http://www.komoraoai.mk/gallery/Zakonski%20akti/EE/Izmeni_i_dopolnuvanja_na_zakonot_za_energetika_-_Maj_2013.pdf

-Правилник за енергетски карактеристики на згради (Сл. весник на Р.М. 94/13)
http://www.komoraoai.mk/gallery/Zakonski%20akti/EE/Pravilnik_za_energetskim_kakakteristiki_na_zgradite.pdf

-**Правилник за енергетска контрола** (Сл.весник на Р.М. 94/13)
http://www.komoraoai.mk/gallery/Zakonski%20akti/EE/Pravilnik_za_energetskim_kakakteristiki_na_zgradite.pdf

-**Правилникот за изменување на Правилникот за енергетски карактеристики на зградите** [Сл.весник Р.М. бр. 7 од 16/2015] .

11. ПАРТЕРНО УРЕДУВАЊЕ

Градежната парцела се планира да биде хортикултурно уредена од сите четири страни. Од јужната страна од улица преку дворното место, се обезбедува врска со парцелата и објектот.

Поплочувањето на патеките може да биде со бехатон плочки, со бетонска површина над која ќе се постави гранит или мермер или пак во друга обработка согласно желбите на инвеститорот. Останатиот простот во дворното место треба хортикултурно да се уреди со ниско зеленило или цветни садници, со мин 10 % озеленетост во однос на парцелата.

Составил:
дипл. инг. арх. М. Шукуроски

Marjan Shukuroski

Digitally signed by Marjan Shukuroski
DN: c=MK, 2.5.4.97=VATMK-4021008502953, o=BIRO ShUKUROSKI Prilep DOO, ou=BIRO ShUKUROSKI Prilep DOO:4021008502953, givenName=Marjan, sn=Shukuroski, serialNumber=CRT3735130, cn=Marjan Shukuroski
Date: 2025.06.12 12:15:39 +02'00'

- ТЕХНИЧКИ ОПИС -

ЗА ДЕЛОВЕН ПРОСТОР ВО ПРИЗЕМЈЕ ОД СТАНБЕНА КУЌА

ЛОКАЦИСКА ПОСТАВЕНОСТ НА ОБЈЕКТОТ:

Локацијата се наоѓа во централниот дел од градежниот реон на с.Бела Црква во непосредна близина на црквата.

ФУНКЦИОНАЛНА ПОВРЗАНОСТ:

Со проектот предвидена е градба на станбена куќа П+2+Пк, односно објект со висина до кота на венец 10.20м, при што предвидено е фазно градење и тоа како I фаза на градба е предвидено изградба на приземниот дел од станбената куќа, додека катотовите и поткровјето како III фаза на градба. Како II фаза се планирани помошна просторија како и гаража.

Влезот во објектот предвиден е да биде од јужната страна, преку дворното место.

Со надворешни скали сместени на јужната страна на објектот се стигнува до ниво на катовите и поткровјето кои се предвидени како III фаза на градба. Приземјето е предвидено за комерцијални и деловни намени (Б) односно Б1.1 дуќани, занаетчиски дуќани, продавници за мали прибори, опрема, делови и потреби за домајќинството и Б1.5 кебапчилници, сендвичари и други мали единици за храна.

Деловниот простор Б1.1 е предвиден од источната страна од објектот со влез од дворното место. Во склоп на овој простор има предвидено работен простор, туш кабина и wc.

Деловниот простор кој е предвиден од јужната страна на објектот е со намена Б1.5 со пристап од дворното место и во него има предвидено предпростор и wc. Деловните простори представуваат посебни функционални целини.

На еден дел односно на југоисточната страна од приземниот простор има предвидено скалишен простор како пристап до катовите и поткровјето.

Висина во приземниот дел од објектот од под до плафон предвидено е да биде 3.36м.

3. БРОЈ НА ПРОСТОРИИ, ПОВРШИНА, ВИСИНА, ЗАФАТНИНА И ОБРАБОТКА НА ПОД:

3.1 ДЕЛОВЕН ПРОСТОР

Во рамките на објектот, во приземјето предвиден е деловен пртостор и тоа:

РЕД. БР.	ВИД НА ПРОСТОРИЈА	ПОВРШИНА м2	ВИД НА ПОД
1	СКАЛИШНО ЈАДРО	11.63м2	ГРАНИТ. ПЛ.
2	ДЕЛОВЕН ПРОСТОР	38.00м2	КЕРАМ. ПЛ.
3	ПРЕДПРОСТОР	1.92м2	КЕРАМ. ПЛ.
4	WC	1.40м2	КЕРАМ. ПЛ.
5	ДЕЛОВЕН ПРОСТОР	120.50м2	КЕРАМ. ПЛ.
6	КАНЦЕЛАРИЈА	10.32м2	КЕРАМ. ПЛ.
7	ОСТАВА	17.84м2	КЕРАМ. ПЛ.
8	ПРЕДПРОСТОР	2.73м2	КЕРАМ. ПЛ.
9	WC	1.40м2	КЕРАМ. ПЛ.
10	ТУШ КАБИНА	2.46м2	КЕРАМ. ПЛ.
	ВКУПНО	208.02м2	

4. ОПИС НА ГРАДЕЖНИТЕ РАБОТИ И КОНСТРУКЦИЈАТА

Пред отпочнувањето на земјените работи теренот добро да се испланира, израмни и добро да се извалира, со вградување на тампонски слој под стопи, греди и подна плоча. Темелењето на објектот се планира со темели самци, како и ободни траки и контра греди за укрутување. Сите бетонски работи да се изведат од армиран бетон МБ 30.

Темелните стопи, траки и плочи се пресметани за дозволено оптеретување на теренот и сите се фундираат, согласно Правилникот за бетон и армиран бетон.

Деловниот простор е во склоп на станбената куќа која представува скелетна армирано бетонска конструкција, со исполна од керамички термо блокови д-25см.

Подната плоча во во приземјето од планираниот објект односно во деловниот простор е планирано да превземе товари согласно намената на објектот.

Сите градежно занаетчиски работи да се извршат технички исправно, со сите предработи, работни и завршни работи. Објектот да се изгради во согласно со проектот и градежните прописи.

5. ИНФРАСТРУКТУРА

Целокупната инфраструктура треба да биде усогласена со добиените податоци и известувања и согласно од Изводот од УП.

Паркирањето е решено во границите на градежната парцела, а согласно член 129, член 130, член 131, член 132 и член 134 од Правилникот за урбанистичко планирање како и правилникот за изменување и дополнување на правилникот за урбанизам.

6. ОСНОВНИ БАРАЊА НА ГРАДБАТА

Во согласност со Закон за градење, (Службен весник на РМ број 130/09, 124/10, 18/11, 36/11, 54/11, 13/12, 144/12, 25/13, 79/13, 137/13, 163/13, 27/14, 28/14, 42/14, 115/14, 149/14, 187/14, 44/15, 129/15, 217/15, 226/15, 30/16, 31/16, 39/16, 71/16, 132/16, 35/18, 64/2018, 168/2018, 18/2020 и 279/2020), за секоја градба предвидени се основни барања за градбата, зависно од намената на истата.

6.1. Механичка отпорност, стабилност и сеизмичка заштита

Со проектот е предвидено градбата да биде изведена на таков начин што во текот на изведувањето на градежните работи како и во текот на употребата, не смее да дојде до нарушување на механичката отпорност, стабилност и сеизмичката заштита, а особено не смее да дојде до:

- уривање на целата или дел од градбата,
- оштетување на делови од градбата, темелната основа или опремата како резултат на големи деформации на носивата конструкција на градбата и
- несразмерно големи деформации и оштетувања во однос на причината од кои настанале.

За да се постигне ова, ќе се направи статичка пресметка на објектот, а за заштита од земјотрес ќе се направи сеизмичка анализа и пресметка на сеизмички сили со кои сили ќе се пресмета целата конструкција. Користејќи ги така добиените пресметки димензионирани се носивите елементи од конструкцијата, за да не дојде до нарушување на механичката отпорност и стабилност на објектот и да не настанат деформации и оштетување на објектот.

6.2. Хигиена, здравје и заштита на работната и животната средина

За овој тип на објекти не се изработува елаборат за спроведување на мерки за безбедност и здравје при работа - заштита при работа.

6.3. Сигурност при употребување

Сите овие мерки се запазени бидејќи станува збор за објект кој е во склоп на станбен објект во кој престојуваат лица. Избегнување на мерките од струен удар, изгореници и сл. ќе бидат предвидени во Основниот Електротехнички проект каде ќе се наведат и соодветни заштити.

6.4. Заштита од бучава

Согласно член 19 од Законот за заштита од бучава (Сл. Весник на РМ бр. 79/07, 124/10, 47/11 и 163/13), да се применат сите потребни мерки за заштита од бучава на животната средина. Согласно член 23, став (1) од истиот закон, да се запазат стандардите за заштита од бучава дадени во алинеја 1, 2 и 4.

6.5. Ефикасно користење на енергијата и топлинска заштита

Согласно Правилникот за енергетска ефикасност на градежни објекти, Сл. весник на РМ бр. 143/08, член 4, за деловниот простор кој е во склоп на станбена куќа не се изработува посебен елаборат за енергетска ефикасност.

6.6. Непречен пристап и движење до и во градбата

Согласно Правилникот за начинот на обезбедување на непречен пристап, движење, престој и работа на лицата со инвалидност до и во градби (Сл. Весник на РМ бр. 17/15) и Правилникот за техничките карактеристики и димензиите на патеката за движење на лица со телесен хендикеп и лица со оштетен вид (Сл. Весник на РМ бр. 17/15), се пропишува начинот на обезбедување на непречен пристап на лицата со инвалидност и смалена подвижност до и во градбите за јавна, деловна, станбена и станбено-деловна намена.

- Во согласност со законската и подзаконската регулатива, со проектната документација овозможен е непречен пристап и движење на лица со инвалидност во рамките на градежната парцела.

МЕРКИ ЗА ЕНЕРГЕТСКА ЕФИКАСНОСТ НА ГРАДБАТА

Бидејќи станува збор за армирано бетонска констукција, која во иднина ќе има фасадна обработка, со понатамошна разработка на Основен проект, ќе се запазат мерките кои ја регулираат оваа материја - мерки за енергетска ефикасност на градбата.

- Закон за енергетика на Р.М. – (Службен весник на Р.М. 16/11)
- Закон за измени и дополнување на законот за енергетика на Р.М. – (Сл.весник на Р.М. 79/13)
-Правилник за енергетски карактеристики на зградите (Сл. весник на Р.М. 94/13, 7/2015)
-Правилник за енергетска контрола (Сл.весник на Р.М. 94/13)

7. ОПИС НА ТЕХНОЛОШКИОТ ПРОЦЕС ВО РАБОТНИОТ ПРОСТОР

Во деловниот простор кој е намнет како работилницата за поправка на електрика во автомобили не се одбивиа технолошки процес на работа, односно се врши поправка на електриката и електрониката на возилата.

Во деловниот простор кој е наменет за сендвичара процесот на работа подразбира припрема на сендвичи од разни видови на месо при што потребни се соодветни услови како што се работен простор за припрема на сендвичи, умивалник, фрижидер, скара или плотна за печење како и елементи за чување и складирање на продуктите.

8.ОДСТАПУВАЊЕ ОД ОСНОВНИТЕ БАРАЊА И НЕПРЕЧЕН ПРИСТАП И ДВИЖЕЊЕ ДО И ВО ГРАДБАТА

Со оглед дека станува збор за изградба на станбен објект во кој се сместени деловните простори, кој е поставен на слободна локација, пристапот до и во објектот е обезбеден без притоа да има опасност од несакани појави.

Возилата влегуваат во дворното место од објектот а потоа во работилницата.

9. ЗАТОПЛУВАЊЕ И ВЕНТИЛАЦИЈА НА ПРОСТОРОТ

Објектот во приземјето каде се предвидени деловните простори ќе се затоплува и вентилира. Природното вентилирање ќе се обезбеди преку прозори.

10. БРОЈ НА ВРАБОТЕНИ, РАБОТА ВО СМЕНИ, ИСХРАНА И ПРЕВОЗ ЗА ЛИЦА ВО РАБОТЕН ПРОСТОР

Со оглед дека станува збор за објект станбена куќа во кој е сместен деловниот простор – работилница и деловниот простор сендвичара, инвеститорот во работниот простор ќе предвиди самобработување и вработување на 2 лица.

11. НАЧИН НА ДВИЖЕЊЕ НА ВРАБОТЕНИТЕ И ВНАТРЕШЕН ТРАНСПОРТ

Вработените во работните простори влегуваат од надвор преку тротоарот, а внатре се движат праволиниски без сечење на патиштата.

12. ЛИЧНИ ЗАШТИТНИ СРЕДСТВА

За вработените во работните простори е потребна работна облека – работнички одела.

На видно место потребно е да се постави кутија за прва помош, со потребен санитетски материјал.

13. ЗНАЦИ ЗА ПРЕДУПРЕДУВАЊЕ

На видни места треба да се постават соодветни знаци, во согласност со конкретната намена на работниот простор, односно:

- забрането пушење.
- опасност од струја – на разводниот ормар.

15. ПАРТЕРНО УРЕДУВАЊЕ

Бидејќи станува збор за изградба на станбена куќа во селски стопански двор во чиј склоп е предвиден деловниот простор – работилница и сендвичара, во рамките на парцелата се предвидени и помошни градби и хортилултурни површини. На повеќе простори се предвидени садници со зимзелени дрва, како и тревната површина и патеки и простор за паркирање од бехатон плочки.

Согласно Правилникот за Стандарди и Нормативи за Проектирање - Сл. в. на Р.М. бр. 60/2012 год, член 96, алинеа два, за станбени и деловни објекти до висина од 12м. не се изработува проект за заштита од пожари.

Согласно член 98 од Правилникот за Стандарди и Нормативи за проектирање - Сл. в. на Р.М. бр. 60/2012, за станбени и деловни објекти и јавни објекти не се изработува проект за заштита при работа.

Согласно Законот за Заштита и спасување Сл. в. на Р.М. 36/04, 49/04, 86/08, 124/10, 18/11 и 41/14, 129/15, 71/16, 106/16 и 83/18, член 43 (член 70) за станбени објекти со висина на венец до 10м и јавни објекти со капацитет за истовремен престој до 25 лица не се изработува елаборат за заштита од пожари експлозии и опасни материи.

Во деловниот простор наменет за работилница за поправка на електика и електроника на возила, кој е сместен во станбениот објект, ќе бидат предвидени 2 ПП - противпожарни апарати со полнење од сув прав – S9кг

Во деловниот простор се забранува пушење, а над влезно излезните врати да се стават аку-батерии – со назнака „излез“.

ГРАФИЧКИ ПРИЛОЗИ

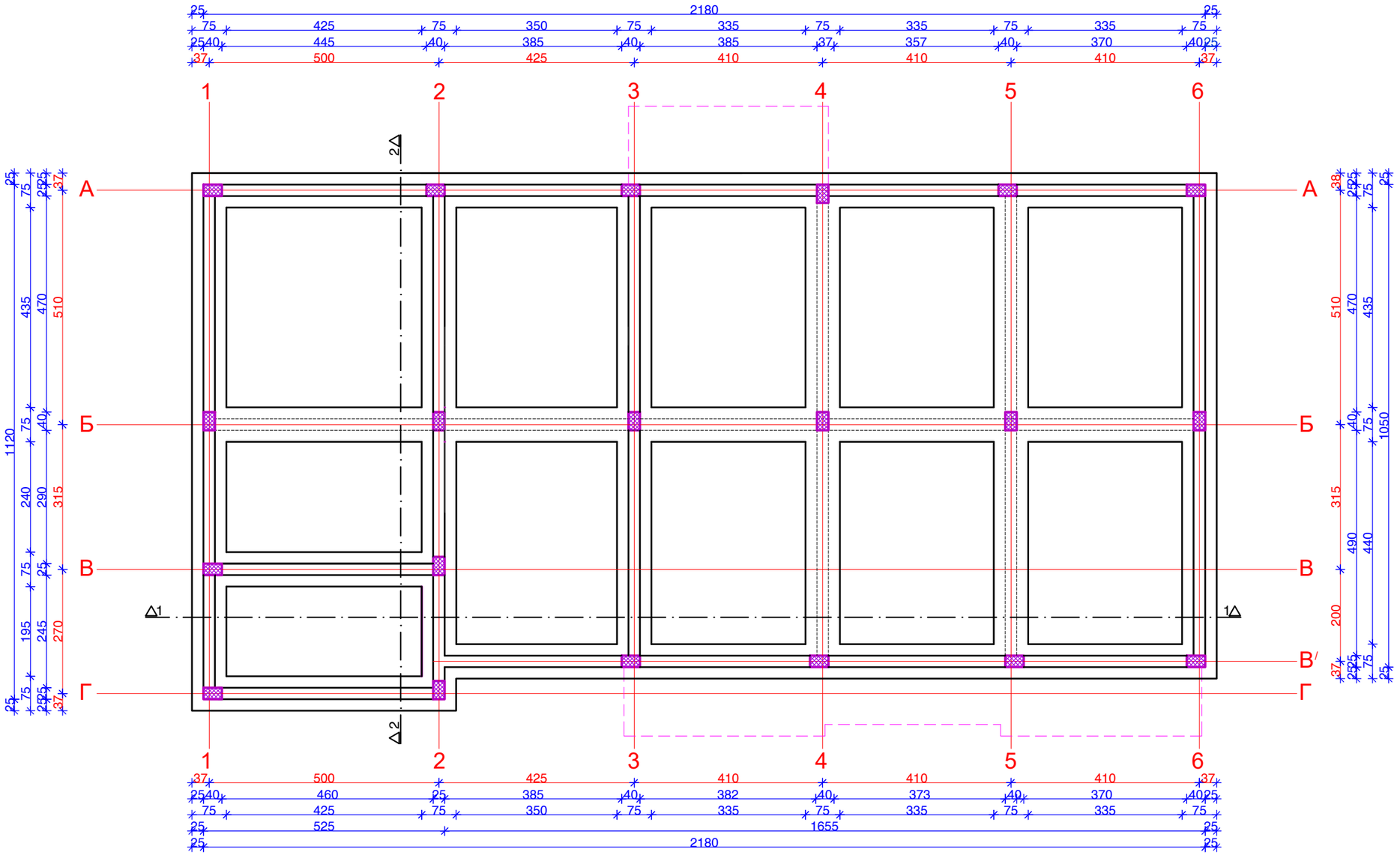

ОСНОВА НА ТЕМЕЛИ

СТАНБЕНА КУЌА

(ОБЈЕКТ ОД ВТОРА КАТЕГОРИЈА)

ИДЕЕН АРХИТЕКТОНСКИ ПРОЕКТ

ОСНОВА НА ТЕМЕЛИ
М=1:100

БИРО ШУКУРОСКИ ДОО - ПРИЛЕП
ДРУШТВО ЗА ПРОЕКТИРАЊЕ И ИНЖЕНЕРИНГ

ИНВЕСТИТОР	ПЕТКО МИЛЕСКИ	
ОБЈЕКТ	СТАНБЕНА КУЌА	
ВИД НА ПРОЕКТОТ	ИДЕЕН АРХИТЕКТОНСКИ ПРОЕКТ	
ГЛАВЕН ПРОЕКТАНТ	МАРЈАН ШУКУРОСКИ д.и.а.	
СОРАБОТНИЦИ-ОБРАБОТИЛЕ	МАРИЈА ШУКУРОСКА м-р и.а.	
ДИРЕКТОР	ТЕХ. БР. 259/2025	
ДАТУМ МАЈ 2025год.	МЕРКА М=1:100	
ЦРТЕЖ ОСНОВА НА ТЕМЕЛИ		А1

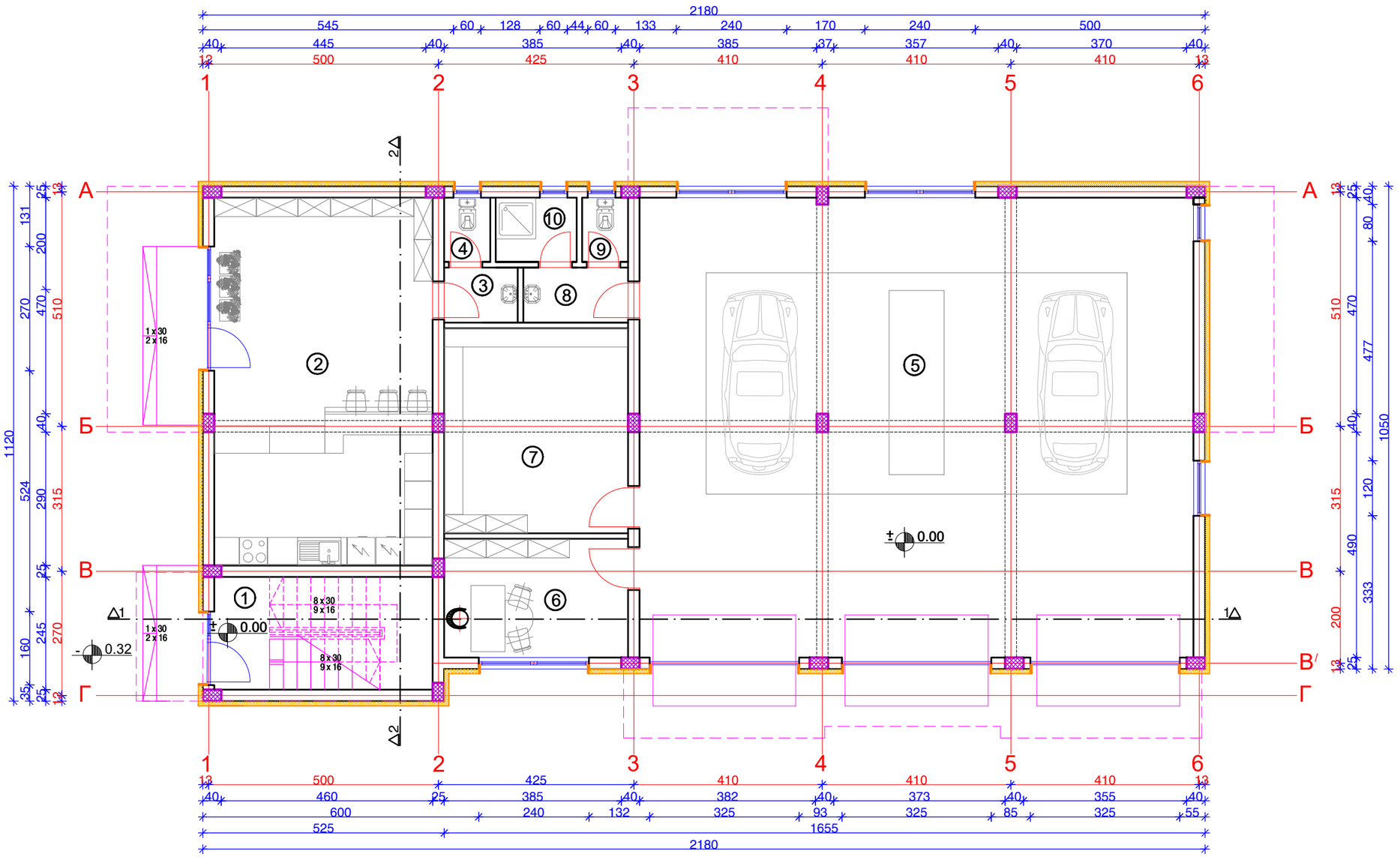

ОСНОВА НА ПРИЗЕМЈЕ

ОСНОВА НА ПРИЗЕМЈЕ

РЕД. БР.	ВИД НА ПРОСТОРИЈА	ПОВРШИНА м2	ВИД НА ПОД
1	СКАЛИШНО ЈАДРО	11.63м2	ГРАНИТ. ПЛ.
2	ДЕЛОВЕН ПРОСТОР	38.00м2	КЕРАМ. ПЛ.
3	ПРЕДПРОСТОР	1.92м2	КЕРАМ. ПЛ.
4	WC	1.40м2	КЕРАМ. ПЛ.
5	ДЕЛОВЕН ПРОСТОР	120.50м2	КЕРАМ. ПЛ.
6	КАНЦЕЛАРИЈА	10.32м2	КЕРАМ. ПЛ.
7	ОСТАВА	17.84м2	КЕРАМ. ПЛ.
8	ПРЕДПРОСТОР	2.73м2	КЕРАМ. ПЛ.
9	WC	1.40м2	КЕРАМ. ПЛ.
10	ТУШ КАБИНА	2.46м2	КЕРАМ. ПЛ.
	ВКУПНО	208.02м2	

СТАНБЕНА КУЌА

(ОБЈЕКТ ОД ВТОРА КАТЕГОРИЈА)

ИДЕЕН АРХИТЕКТОНСКИ ПРОЕКТ
ОСНОВА НА ПРИЗЕМЈЕ
(1ФАЗА НА ГРАДБА)
М=1:100

БИРО ШУКУРОСКИ ДОО - ПРИЛЕП
ДРУШТВО ЗА ПРОЕКТИРАЊЕ И ИНЖЕНЕРИНГ

ИНВЕСТИТОР	ПЕТКО МИЛЕСКИ		
ОБЈЕКТ	СТАНБЕНА КУЌА		
ВИД НА ПРОЕКТОТ	ИДЕЕН АРХИТЕКТОНСКИ ПРОЕКТ		
ГЛАВЕН ПРОЕКТАНТ	МАРЈАН ШУКУРОСКИ д.и.а.		
СОРАБОТНИЦИ-ОБРАБОТИЛЕ	МАРИЈА ШУКУРОСКА м-р и.а.		
ДИРЕКТОР		ТЕХ. БР.	259/2025
ДАТУМ	МАЈ 2025год.	МЕРКА	М=1:100
ЦРТЕЖ	ОСНОВА НА ПРИЗЕМЈЕ		A2

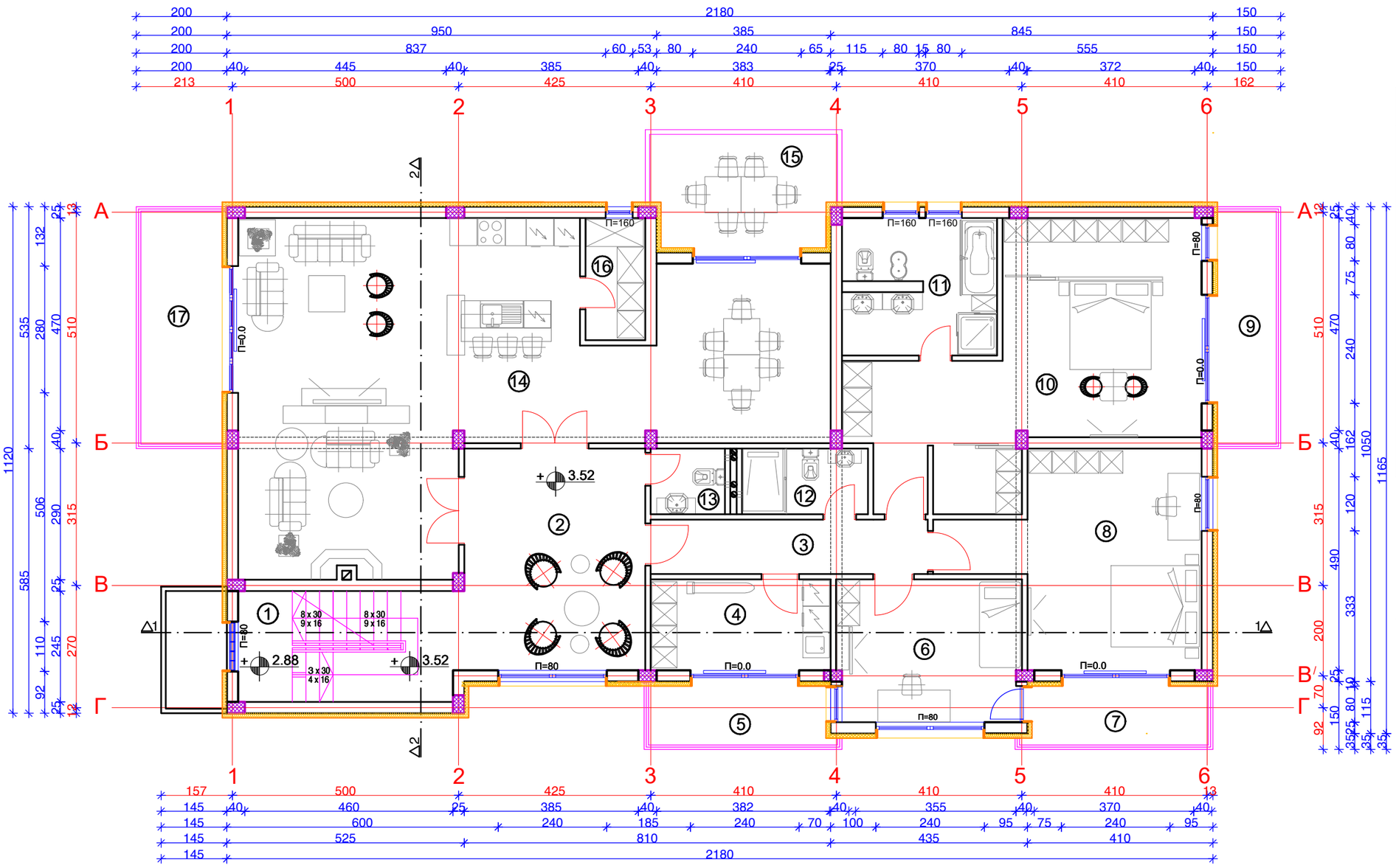

ОСНОВА НА КАТ 01

РЕД. БР.	ВИД НА ПРОСТОРИЈА	ПОВРШИНА м2	ВИД НА ПОД
1	СКАЛИШНО ЈАДРО	12.07м2	ГРАНИТ. ПЛ.
2	ПРЕДПРОСТОР	19.60м2	ЛАМИНАТ
3	ДЕГАЖМАН	7.35м2	ЛАМИНАТ
4	УТИЛИТЕ	7.99м2	КЕРАМ. ПЛ.
5	ТЕРАСА	5.13м2	КЕРАМ. ПЛ.
6	ДЕТСКА СОБА	12.86м2	ЛАМИНАТ
7	ТЕРАСА	5.11м2	КЕРАМ. ПЛ.
8	ДЕТСКА СОБА	21.36м2	ЛАМИНАТ
9	ТЕРАСА	6.69м2	КЕРАМ. ПЛ.
10	РОДИТЕЛСКА С . СОБА	32.76м2	ЛАМИНАТ
11	БАЊА	9.99м2	КЕРАМ. ПЛ.
12	БАЊА	4.03м2	КЕРАМ. ПЛ.
13	WC	2.38м2	КЕРАМ. ПЛ.
14	ДНЕВЕН ПРЕСТОЈ, КУЈНА И ТРПЕЗАРИЈА	70.78м2	ЛАМИНАТ И КЕРАМ. ПЛ.
15	ТЕРАСА	9.91м2	КЕРАМ. ПЛ.
16	ОСТАВА	3.56м2	КЕРАМ. ПЛ.
17	ТЕРАСА	9.26м2	КЕРАМ. ПЛ.
	ВКУПНО	240.83м2	

СТАНБЕНА КУЌА

(ОБЈЕКТ ОД ВТОРА КАТЕГОРИЈА)

ИДЕЕН АРХИТЕКТОНСКИ ПРОЕКТ

ОСНОВА НА КАТ 01

(3 ФАЗА НА ГРАДБА)

М=1:100

ОСНОВА НА КАТ 01

БИРО ШУКУРОСКИ ДОО - ПРИЛЕП

ДРУШТВО ЗА ПРОЕКТИРАЊЕ И ИНЖЕНЕРИНГ

ИНВЕСТИТОР	ПЕТКО МИЛЕСКИ	
ОБЈЕКТ	СТАНБЕНА КУЌА	
ВИД НА ПРОЕКТОТ	ИДЕЕН АРХИТЕКТОНСКИ ПРОЕКТ	
ГЛАВЕН ПРОЕКТАНТ	МАРЈАН ШУКУРОСКИ д.и.а.	
СОРАБОТНИЦИ-ОБРАБОТИЛЕ	МАРИЈА ШУКУРОСКА м-р и.а.	
ДИРЕКТОР	ТЕХ. БР. 259/2025	
ДАТУМ МАЈ 2025год.	МЕРКА М=1:100	
ЦРТЕЖ ОСНОВА НА КАТ 01		А3

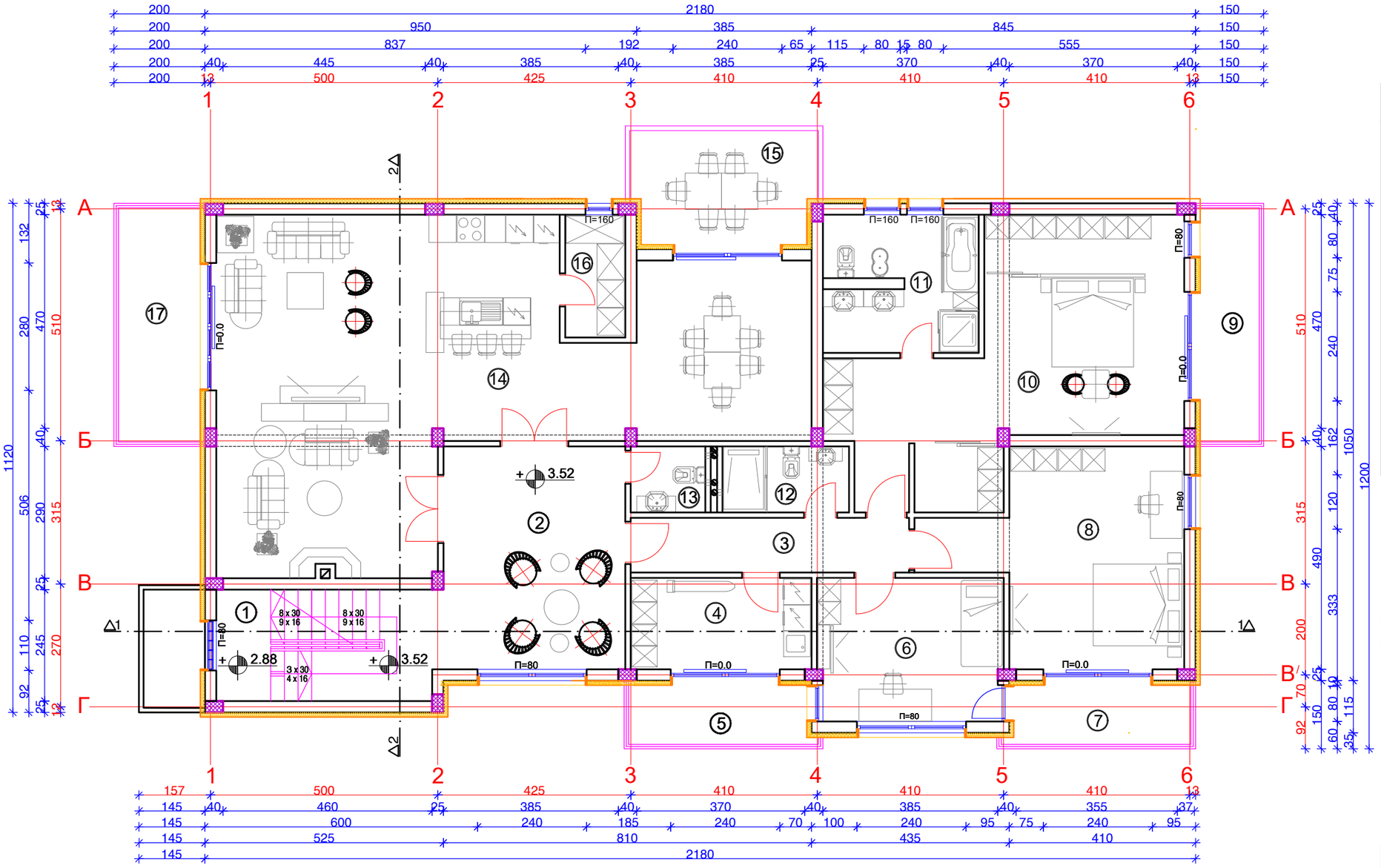

ОСНОВА НА КАТ 02

РЕД. БР.	ВИД НА ПРОСТОРИЈА	ПОВРШИНА м2	ВИД НА ПОД
1	СКАЛИШНО ЈАДРО	12.07м2	ГРАНИТ. ПЛ.
2	ПРЕДПРОСТОР	19.60м2	ЛАМИНАТ
3	ДЕГАЖМАН	7.35м2	ЛАМИНАТ
4	УТИЛИТЕ	7.99м2	КЕРАМ. ПЛ.
5	ТЕРАСА	5.13м2	КЕРАМ. ПЛ.
6	ДЕТСКА СОБА	12.86м2	ЛАМИНАТ
7	ТЕРАСА	5.11м2	КЕРАМ. ПЛ.
8	ДЕТСКА СОБА	21.36м2	ЛАМИНАТ
9	ТЕРАСА	6.69м2	КЕРАМ. ПЛ.
10	РОДИТЕЛСКА С . СОБА	32.76м2	ЛАМИНАТ
11	БАЊА	9.99м2	КЕРАМ. ПЛ.
12	БАЊА	4.03м2	КЕРАМ. ПЛ.
13	WC	2.38м2	КЕРАМ. ПЛ.
14	ДНЕВЕН ПРЕСТОЈ, КУЈНА И ТРПЕЗАРИЈА	70.78м2	ЛАМИНАТ И КЕРАМ. ПЛ.
15	ТЕРАСА	9.91м2	КЕРАМ. ПЛ.
16	ОСТАВА	3.56м2	КЕРАМ. ПЛ.
17	ТЕРАСА	9.26м2	КЕРАМ. ПЛ.
	ВКУПНО	240.83м2	

СТАНБЕНА КУЌА

(ОБЈЕКТ ОД ВТОРА КАТЕГОРИЈА)

ИДЕЕН АРХИТЕКТОНСКИ ПРОЕКТ

ОСНОВА НА КАТ 02

(3 ФАЗА НА ГРАДБА)

М=1:100

ОСНОВА НА КАТ 02

БИРО ШУКУРОСКИ ДОО - ПРИЛЕП

ДРУШТВО ЗА ПРОЕКТИРАЊЕ И ИНЖЕНЕРИНГ

ИНВЕСТИТОР	ПЕТКО МИЛЕСКИ	
ОБЈЕКТ	СТАНБЕНА КУЌА	
ВИД НА ПРОЕКТОТ	ИДЕЕН АРХИТЕКТОНСКИ ПРОЕКТ	
ГЛАВЕН ПРОЕКТАНТ	МАРЈАН ШУКУРОСКИ д.и.а.	
СОРАБОТНИЦИ-ОБРАБОТИЛЕ	МАРИЈА ШУКУРОСКА м-р и.а.	
ДИРЕКТОР	ТЕХ. БР. 259/2025	
ДАТУМ МАЈ 2025год.	МЕРКА М=1:100	
ЦРТЕЖ ОСНОВА НА КАТ 02		A4

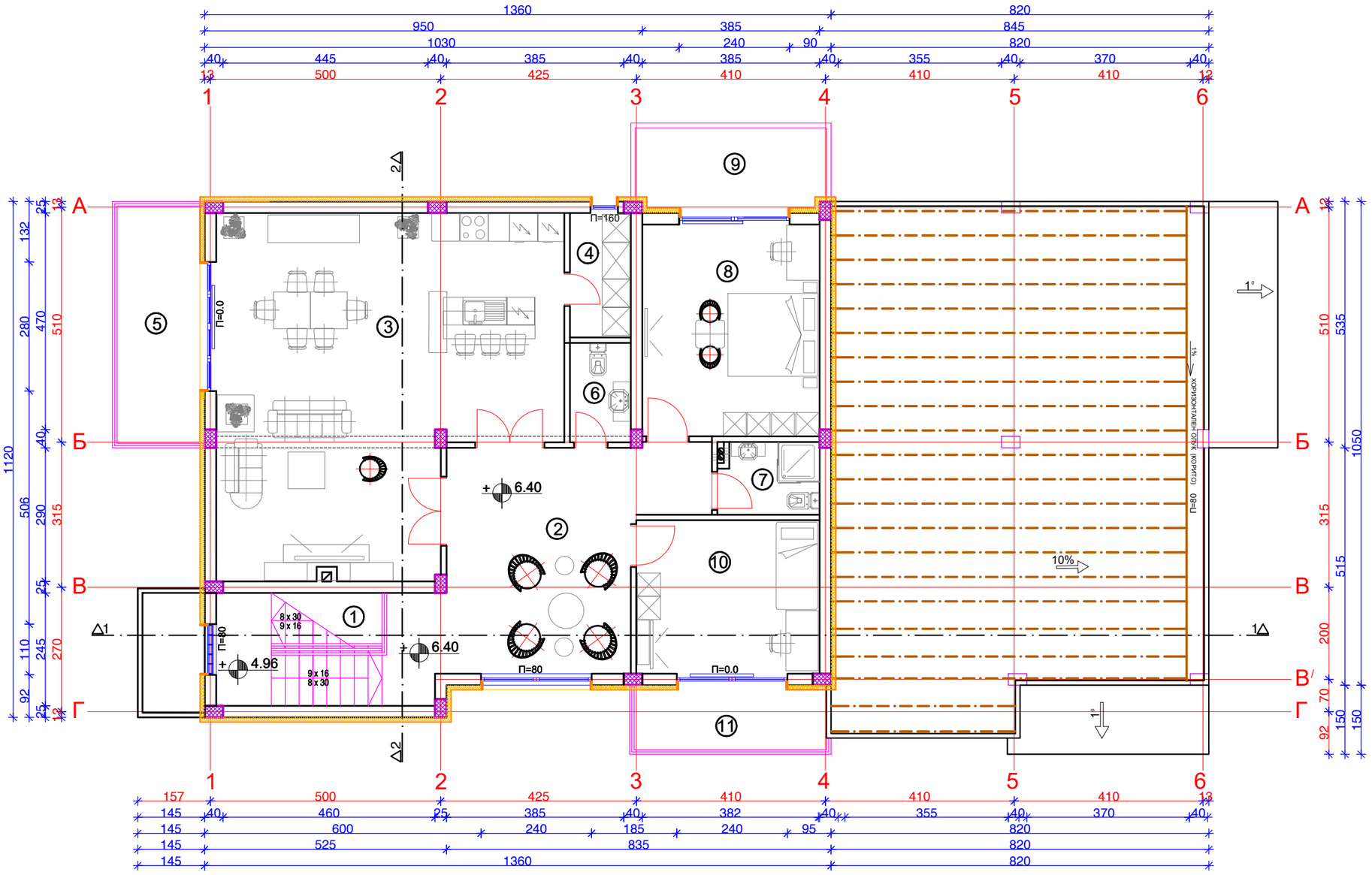

ОСНОВА НА ПОДКРОВЈЕ

ОСНОВА НА ПОДКРОВЈЕ

РЕД. БР.	ВИД НА ПРОСТОРИЈА	ПОВРШИНА м2	ВИД НА ПОД
1	СКАЛИШНО ЈАДРО	12.07м2	ГРАНИТ. ПЛ.
2	ПРЕДПРОСТОР	22.35м2	ЛАМИНАТ
3	ДНЕВЕН ПРЕСТОЈ ТРПЕЗАРИЈА И КУЈНА	52.27м2	ЛАМИНАТ И КЕРАМ. ПЛ.
4	ОСТАВА	3.56м2	КЕРАМ. ПЛ.
5	ТЕРАСА	5.27м2	КЕРАМ. ПЛ.
6	WC	2.85м2	КЕРАМ. ПЛ.
7	БАЊА	3.50м2	КЕРАМ. ПЛ.
8	РОДИТЕЛСКА С . СОБА	17.71м2	ЛАМИНАТ
9	ТЕРАСА	7.13м2	КЕРАМ. ПЛ.
10	ДЕТСКА СОБА	13.25м2	ЛАМИНАТ
11	ТЕРАСА	5.42м2	КЕРАМ. ПЛ.
	ВКУПНО	149.38м2	

СТАНБЕНА КУЌА

(ОБЈЕКТ ОД ВТОРА КАТЕГОРИЈА)

ИДЕЕН АРХИТЕКТОНСКИ ПРОЕКТ
ОСНОВА НА ПОДКРОВЈЕ
(3 ФАЗА НА ГРАДБА)
М=1:100

БИРО ШУКУРОСКИ ДОО - ПРИЛЕП
ДРУШТВО ЗА ПРОЕКТИРАЊЕ И ИНЖЕНЕРИНГ

ИНВЕСТИТОР	ПЕТКО МИЛЕСКИ	
ОБЈЕКТ	СТАНБЕНА КУЌА	
ВИД НА ПРОЕКТОТ	ИДЕЕН АРХИТЕКТОНСКИ ПРОЕКТ	
ГЛАВЕН ПРОЕКТАНТ	МАРЈАН ШУКУРОСКИ д.и.а.	
СОРАБОТНИЦИ-ОБРАБОТИЛЕ	МАРИЈА ШУКУРОСКА м-р и.а.	
ДИРЕКТОР	ТЕХ. БР. 259/2025	
ДАТУМ МАЈ 2025год.	МЕРКА М=1:100	
ЦРТЕЖ ОСНОВА НА ПОДКРОВЈЕ		A5

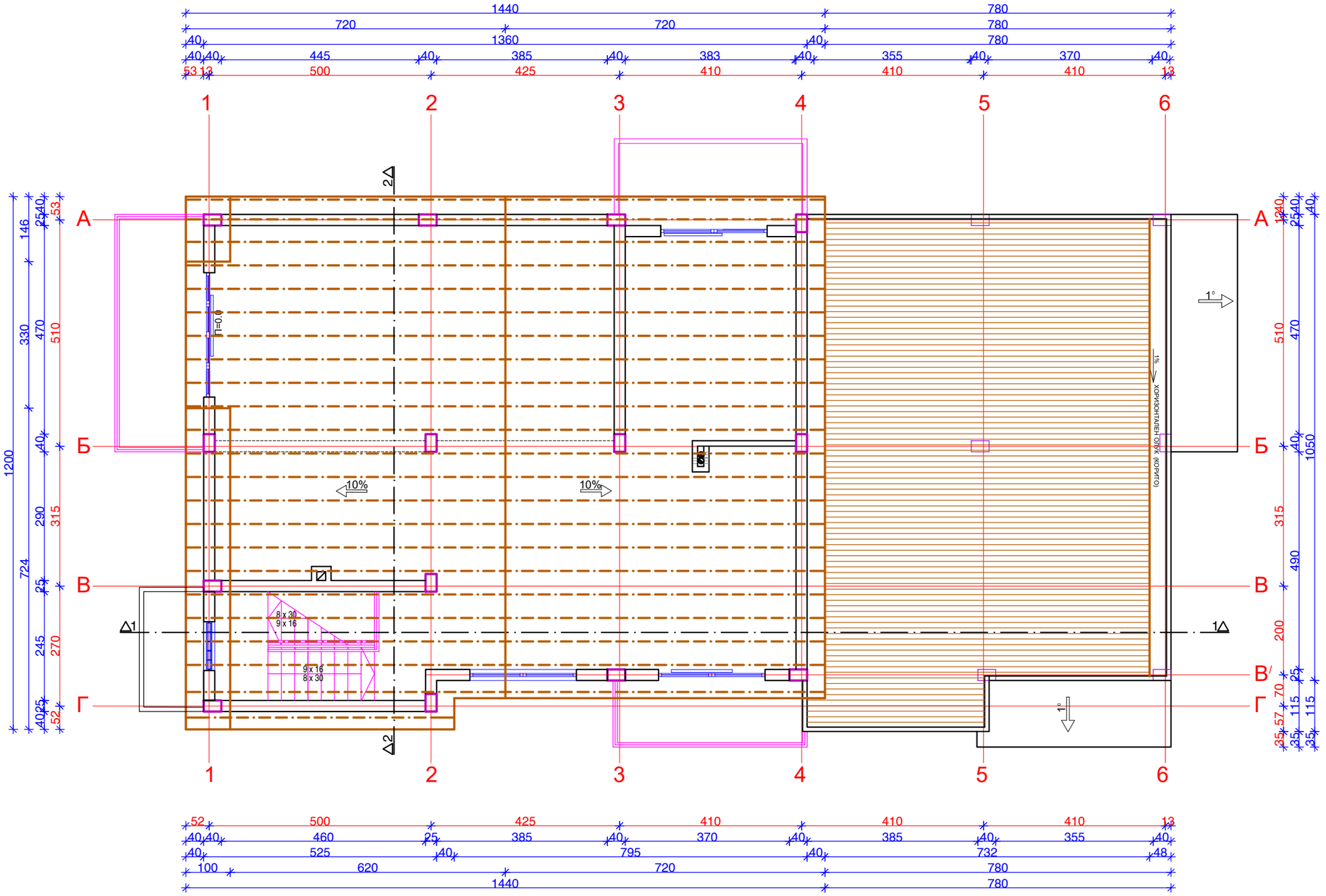

ОСНОВА НА КРОВ

СТАНБЕНА КУЌА

(ОБЈЕКТ ОД ВТОРА КАТЕГОРИЈА)

ИДЕЕН АРХИТЕКТОНСКИ ПРОЕКТ

ОСНОВА НА КРОВ
М=1:100

БИРО ШУКУРОСКИ ДОО - ПРИЛЕП
ДРУШТВО ЗА ПРОЕКТИРАЊЕ И ИНЖЕНЕРИНГ

ИНВЕСТИТОР	ПЕТКО МИЛЕСКИ	
ОБЈЕКТ	СТАНБЕНА КУЌА	
ВИД НА ПРОЕКТОТ	ИДЕЕН АРХИТЕКТОНСКИ ПРОЕКТ	
ГЛАВЕН ПРОЕКТАНТ	МАРЈАН ШУКУРОСКИ д.и.а.	
СОРАБОТНИЦИ-ОБРАБОТИЛЕ	МАРИЈА ШУКУРОСКА м-р и.а.	
ДИРЕКТОР	ТЕХ. БР. 259/2025	
ДАТУМ МАЈ 2025год.	МЕРКА М=1:100	
ЦРТЕЖ ОСНОВА НА КРОВ		A6

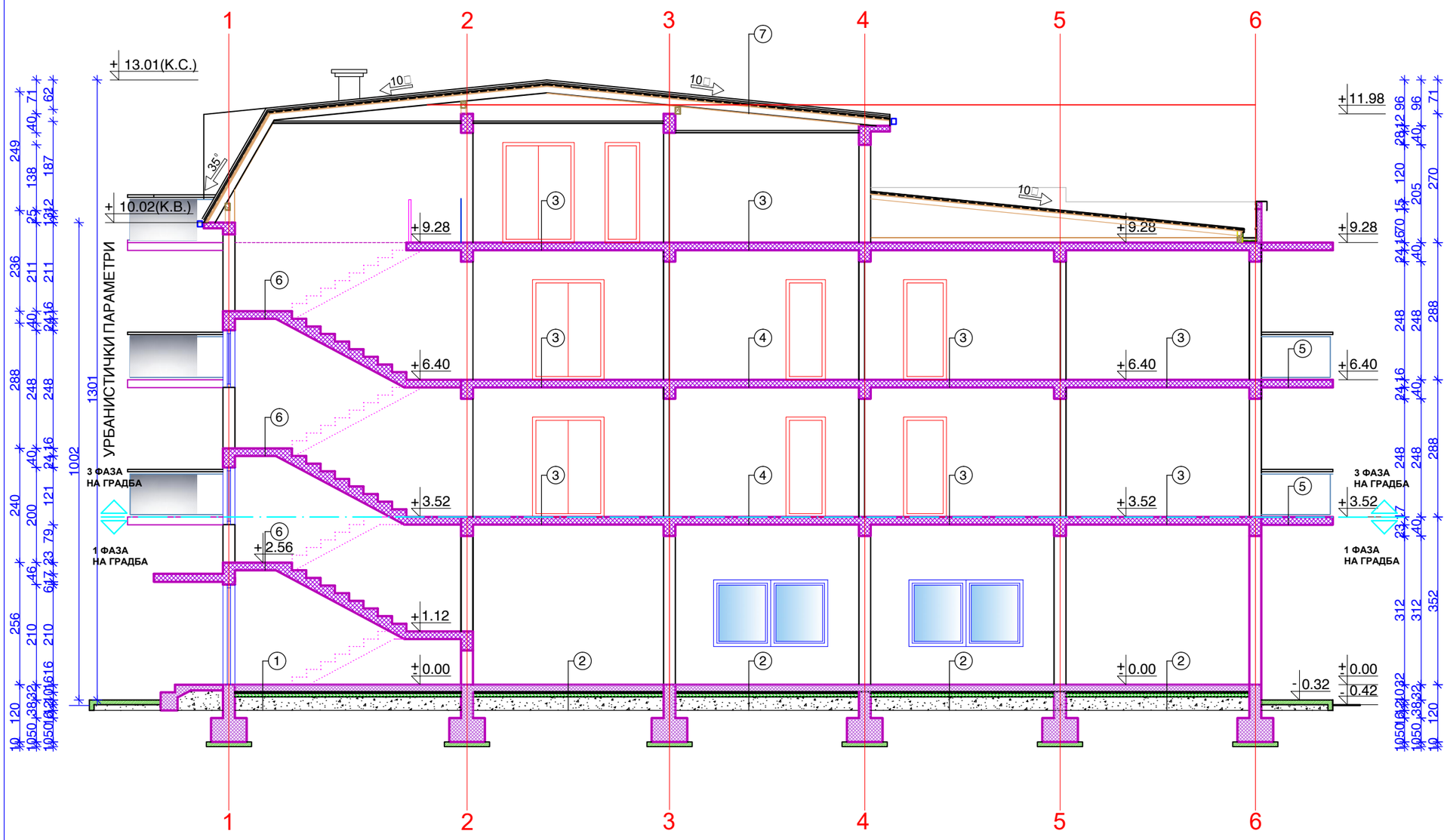

1
ГРАНИТНИ ПЛОЧКИ
ЦЕМЕНТНА КОШУЛИЦА д=3см
ПВЦ ФОЛИЈА
ТЕРМОИЗОЛАЦИЈА 2x1см
ПВЦ ФОЛИЈА
АРМ. БЕТОНСКА ПЛОЧА д=15см
ХИДРОИЗ.-ХИДРОМ. ФЛЕКС
БЕТОНСКА ПОДЛОГА д=7см
НАБИЕН ЧАКАЛ д=15см

2
КЕРАМИЧКИ ПЛОЧКИ д=0.8см
ЦЕМЕНТНА КОШУЛИЦА д=3см
ПВЦ ФОЛИЈА
ТЕРМОИЗОЛАЦИЈА 2x1см
ПВЦ ФОЛИЈА
АРМ. БЕТОНСКА ПЛОЧА д=15см
ХИДРОИЗ.-ХИДРОМ. ФЛЕКС
БЕТОНСКА ПОДЛОГА д=7см
НАБИЕН ЧАКАЛ д=15см

3
ЛАМИНАТ
ФИЛЦ
ЦЕМЕНТНА КОШУЛИЦА д=3см
ПВЦ ФОЛИЈА
ТЕРМОИЗОЛАЦИЈА 2x1см
АРМИРАНО БЕТ. М.К. д=16см
МАЛТЕР д=2см

4
КЕРАМИЧКИ ПЛОЧКИ д=0.7см
ЛЕПАК
ЦЕМЕНТНА КОШУЛИЦА д=3см
ПВЦ ФОЛИЈА
ТЕРМОИЗОЛАЦИЈА 2x1см
ПВЦ ФОЛИЈА
АРМИРАНО БЕТ. М.К. д=16см
МАЛТЕР д=2см

5
КЕРАМИЧКИ ПЛОЧКИ д=0.7см
ЛЕПАК
ЦЕМЕНТНА КОШУЛИЦА д=3см
ПВЦ. ФОЛИЈА
ТЕРМОИЗОЛАЦ. 2x1см
АРМИРАНО БЕТ. М.К. д=16см
КОНТАКТНА ФАСАДА д=10см

6
ГРАНИТНИ ПЛОЧКИ д=0.7см
ЦЕМЕНТНА КОШУЛИЦА д=3см
ПВЦ ФОЛИЈА
ТЕРМОИЗОЛАЦИЈА 2x1см
ПВЦ ФОЛИЈА
АРМИР. БЕТ. М.К. - д=16см
МАЛТЕР д=2см

7
ПРОФИЛИРАН ПЛАСТИФИЦИРАН ЛИМ
ХИДРО ИЗОЛАЦИЈА (ПВЦ ПАРОПРОПУСНА ВОДОНЕПРОПУСНА ФОЛИЈА)
ОПЛАТА ОД ШТИЦИ д=2.5см
РОГОВИ 8/10см
ДРВЕНА КРОВНА КОНСТРУКЦИЈА
ТЕРМОИЗОЛАЦИЈА 2x5см
ПВЦ ФОЛИЈА
СПУШТЕН ПЛАФОН - ГИПС КАРТОН ПЛОЧИ

СТАНБЕНА КУЌА

(ОБЈЕКТ ОД ВТОРА КАТЕГОРИЈА)

ИДЕЕН АРХИТЕКТОНСКИ ПРОЕКТ

ПРЕСЕК 1 - 1
М=1:100

БИРО ШУКУРОСКИ ДОО - ПРИЛЕП
ДРУШТВО ЗА ПРОЕКТИРАЊЕ И ИНЖЕНЕРИНГ

ИНВЕСТИТОР	ПЕТКО МИЛЕСКИ	
ОБЈЕКТ	СТАНБЕНА КУЌА	
ВИД НА ПРОЕКТОТ	ИДЕЕН АРХИТЕКТОНСКИ ПРОЕКТ	
ГЛАВЕН ПРОЕКТАНТ	МАРЈАН ШУКУРОСКИ д.и.а.	
СОРАБОТНИЦИ-ОБРАБОТИЛЕ	МАРИЈА ШУКУРОСКА м-р и.а.	
ДИРЕКТОР	ТЕХ. БР. 259/2025	
ДАТУМ МАЈ 2025год.	МЕРКА М=1:100	
ЦРТЕЖ ПРЕСЕК 1 - 1		A□

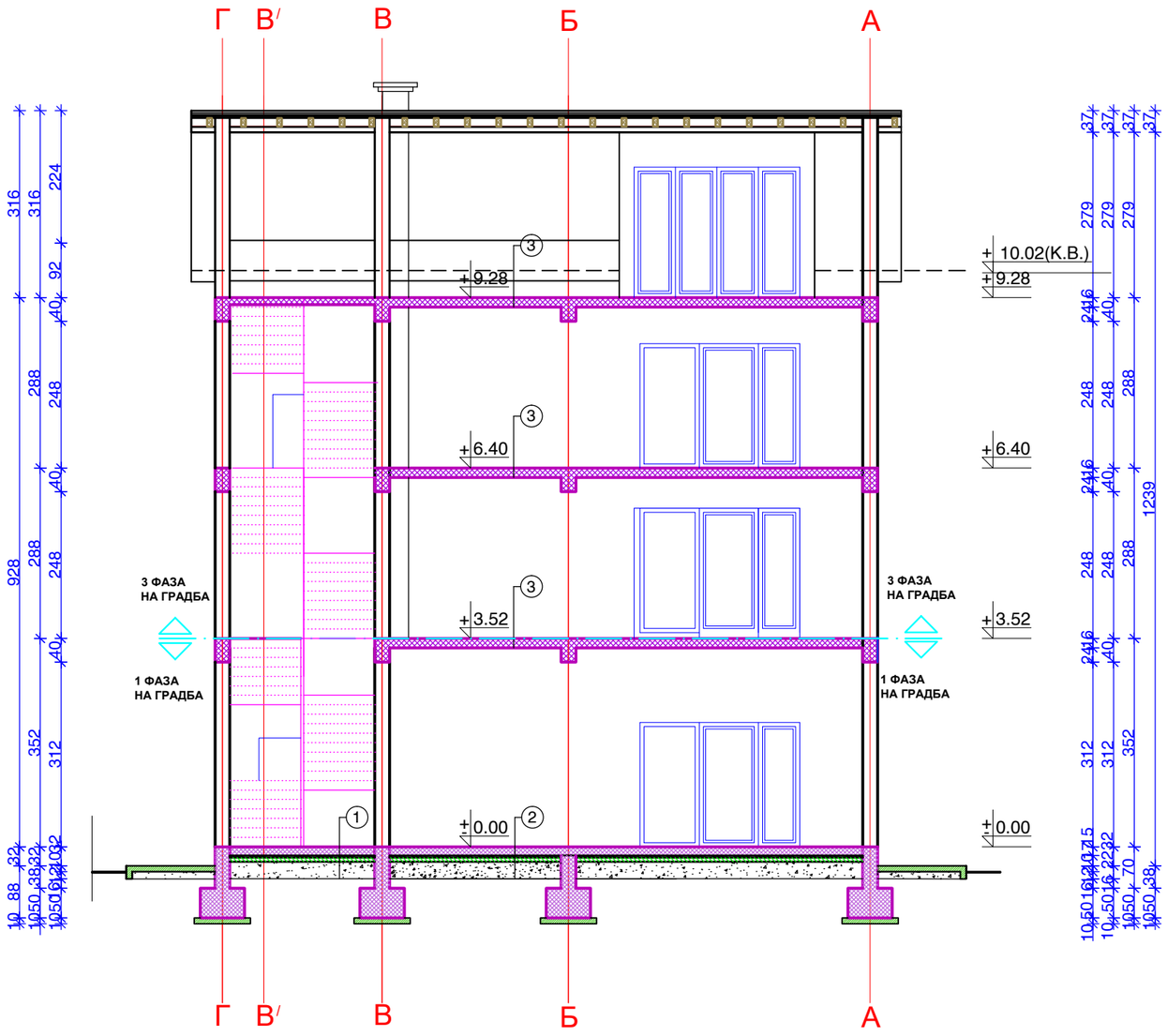

1
ГРАНИТНИ ПЛОЧКИ
ЦЕМЕНТНА КОШУЛИЦА д=3см
ПВЦ ФОЛИЈА
ТЕРМОИЗОЛАЦИЈА 2x1см
ПВЦ ФОЛИЈА
АРМ. БЕТОНСКА ПЛОЧА д=15см
ХИДРОИЗ.-ХИДРОМ. ФЛЕКС
БЕТОНСКА ПОДЛОГА д=7см
НАБИЕН ЧАКАЛ д=15см

2
КЕРАМИЧКИ ПЛОЧКИ д=0.8см
ЦЕМЕНТНА КОШУЛИЦА д=3см
ПВЦ ФОЛИЈА
ТЕРМОИЗОЛАЦИЈА 2x1см
ПВЦ ФОЛИЈА
АРМ. БЕТОНСКА ПЛОЧА д=15см
ХИДРОИЗ.-ХИДРОМ. ФЛЕКС
БЕТОНСКА ПОДЛОГА д=7см
НАБИЕН ЧАКАЛ д=15см

3
ЛАМИНАТ
ФИЛЦ
ЦЕМЕНТНА КОШУЛИЦА д=3см
ПВЦ ФОЛИЈА
ТЕРМОИЗОЛАЦИЈА 2x1см
АРМИРАНО БЕТ. М.К. д=16см
МАЛТЕР д=2см

4
КЕРАМИЧКИ ПЛОЧКИ д=0.7см
ЛЕПАК
ЦЕМЕНТНА КОШУЛИЦА д=3см
ПВЦ ФОЛИЈА
ТЕРМОИЗОЛАЦИЈА 2x1см
ПВЦ ФОЛИЈА
АРМИРАНО БЕТ. М.К. д=16см
МАЛТЕР д=2см

5
КЕРАМИЧКИ ПЛОЧКИ д=0.7см
ЛЕПАК
ЦЕМЕНТНА КОШУЛИЦА д=3см
ПВЦ. ФОЛИЈА
ТЕРМОИЗОЛАЦ. 2x1см
АРМИРАНО БЕТ. М.К. д=16см
КОНТАКТНА ФАСАДА д=10см

6
ГРАНИТНИ ПЛОЧКИ д=0.7см
ЦЕМЕНТНА КОШУЛИЦА д=3см
ПВЦ ФОЛИЈА
ТЕРМОИЗОЛАЦИЈА 2x1см
ПВЦ ФОЛИЈА
АРМИР. БЕТ. М.К. - д=16см
МАЛТЕР д=2см

7
ПРОФИЛИРАН ПЛАСТИФИЦИРАН ЛИМ
ХИДРО ИЗОЛАЦИЈА (ПВЦ ПАРОПРОПУСНА ВОДОНЕПРОПУСНА ФОЛИЈА)
ОПЛАТА ОД ШТИЦИ д=2.5см
РОГОВИ 8/10см
ДРВЕНА КРОВНА КОНСТРУКЦИЈА
ТЕРМОИЗОЛАЦИЈА 2x5см
ПВЦ ФОЛИЈА
АРМИРАНО БЕТОНСКА М.К. д=14см
МАЛТЕР д=2см

СТАНБЕНА КУЌА

(ОБЈЕКТ ОД ВТОРА КАТЕГОРИЈА)

ИДЕЕН АРХИТЕКТОНСКИ ПРОЕКТ

ПРЕСЕК 2 - 2
М=1:100

БИРО ШУКУРОСКИ ДОО - ПРИЛЕП
ДРУШТВО ЗА ПРОЕКТИРАЊЕ И ИНЖЕНЕРИНГ

ИНВЕСТИТОР	ПЕТКО МИЛЕСКИ	
ОБЈЕКТ	СТАНБЕНА КУЌА	
ВИД НА ПРОЕКТОТ	ИДЕЕН АРХИТЕКТОНСКИ ПРОЕКТ	
ГЛАВЕН ПРОЕКТАНТ	МАРЈАН ШУКУРОСКИ д.и.а.	
СОРАБОТНИЦИ-ОБРАБОТИЛЕ	МАРИЈА ШУКУРОСКА м-р и.а.	
ДИРЕКТОР	ТЕХ. БР. 259/2025	
ДАТУМ МАЈ 2025год.	МЕРКА М=1:100	
ЦРТЕЖ ПРЕСЕК 2 - 2		A□

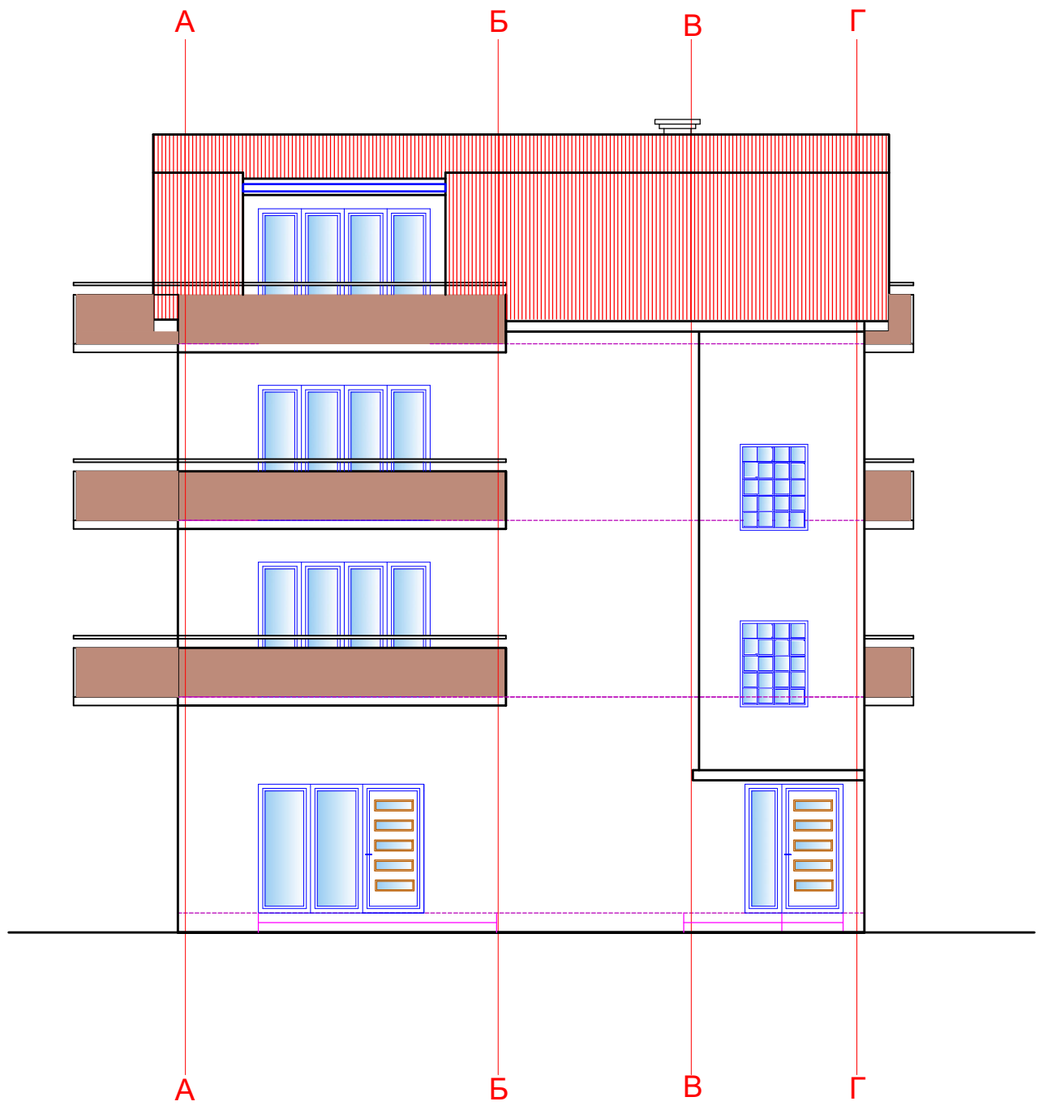

СТАНБЕНА КУЌА

(ОБЈЕКТ ОД ВТОРА КАТЕГОРИЈА)

ИДЕЕН АРХИТЕКТОНСКИ ПРОЕКТ

ПРЕДЕН ИЗГЛЕД
М=1:100

БИРО ШУКУРОСКИ ДОО - ПРИЛЕП
ДРУШТВО ЗА ПРОЕКТИРАЊЕ И ИНЖЕНЕРИНГ

ИНВЕСТИТОР	ПЕТКО МИЛЕСКИ	
ОБЈЕКТ	СТАНБЕНА КУЌА	
ВИД НА ПРОЕКТОТ	ИДЕЕН АРХИТЕКТОНСКИ ПРОЕКТ	
ГЛАВЕН ПРОЕКТАНТ	МАРЈАН ШУКУРОСКИ д.и.а.	
СОРАБОТНИЦИ-ОБРАБОТИЛЕ	МАРИЈА ШУКУРОСКА м-р и.а.	
ДИРЕКТОР	ТЕХ. БР. 259/2025	
ДАТУМ МАЈ 2025год.	МЕРКА М=1:100	
ЦРТЕЖ ПРЕДЕН ИЗГЛЕД		А9

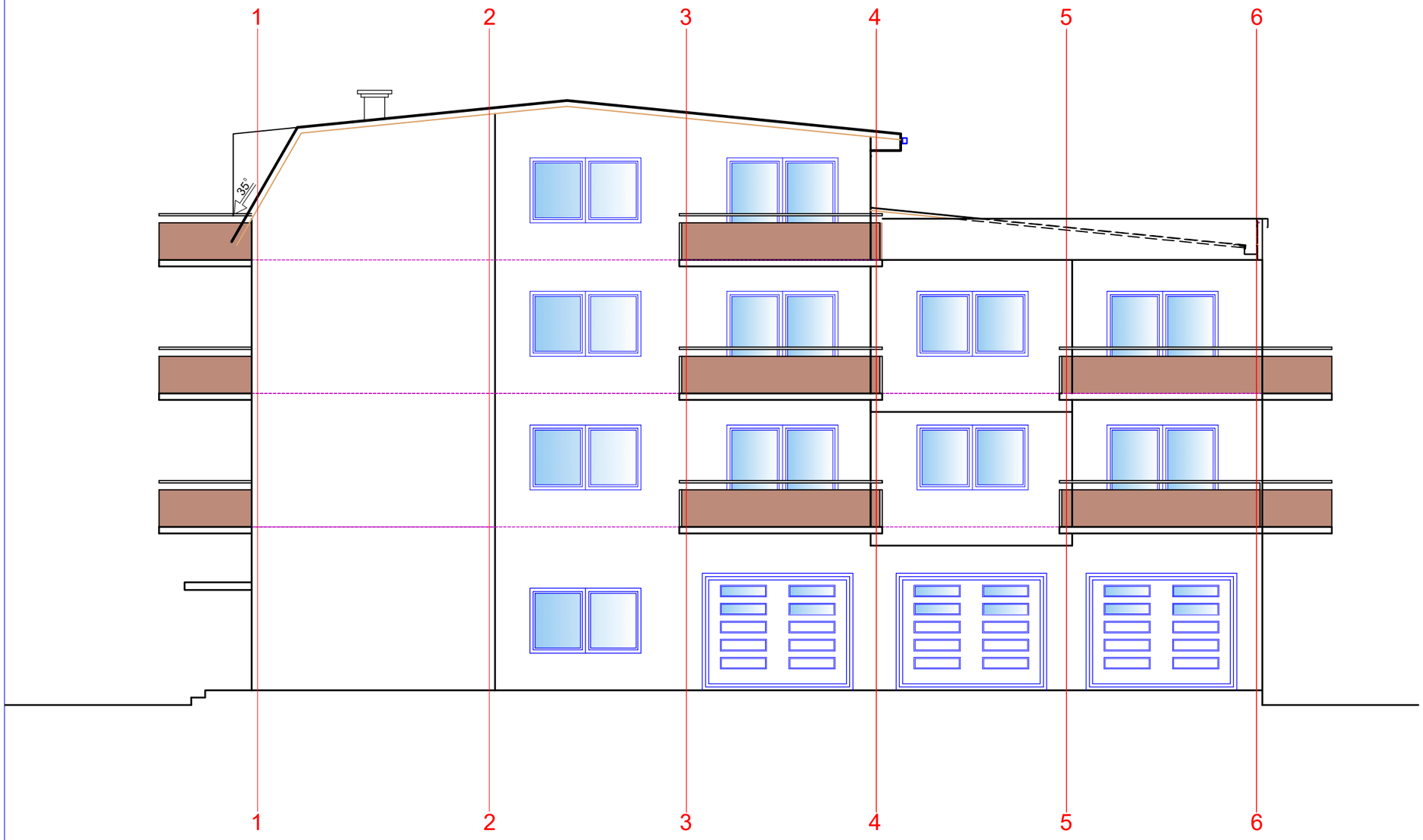

СТАНБЕНА КУЌА

(ОБЈЕКТ ОД ВТОРА КАТЕГОРИЈА)

ИДЕЕН АРХИТЕКТОНСКИ ПРОЕКТ

БОЧЕН ИЗГЛЕД
M=1:100

БИРО ШУКУРОСКИ ДОО - ПРИЛЕП
ДРУШТВО ЗА ПРОЕКТИРАЊЕ И ИНЖЕНЕРИНГ

ИНВЕСТИТОР	ПЕТКО МИЛЕСКИ	
ОБЈЕКТ	СТАНБЕНА КУЌА	
ВИД НА ПРОЕКТОТ	ИДЕЕН АРХИТЕКТОНСКИ ПРОЕКТ	
ГЛАВЕН ПРОЕКТАНТ	МАРЈАН ШУКУРОСКИ д.и.а.	
СОРАБОТНИЦИ-ОБРАБОТИЛЕ	МАРИЈА ШУКУРОСКА м-р и.а.	
ДИРЕКТОР	ТЕХ. БР. 259/2025	
ДАТУМ МАЈ 2025год.	МЕРКА M=1:100	
ЦРТЕЖ БОЧЕН ИЗГЛЕД		A10

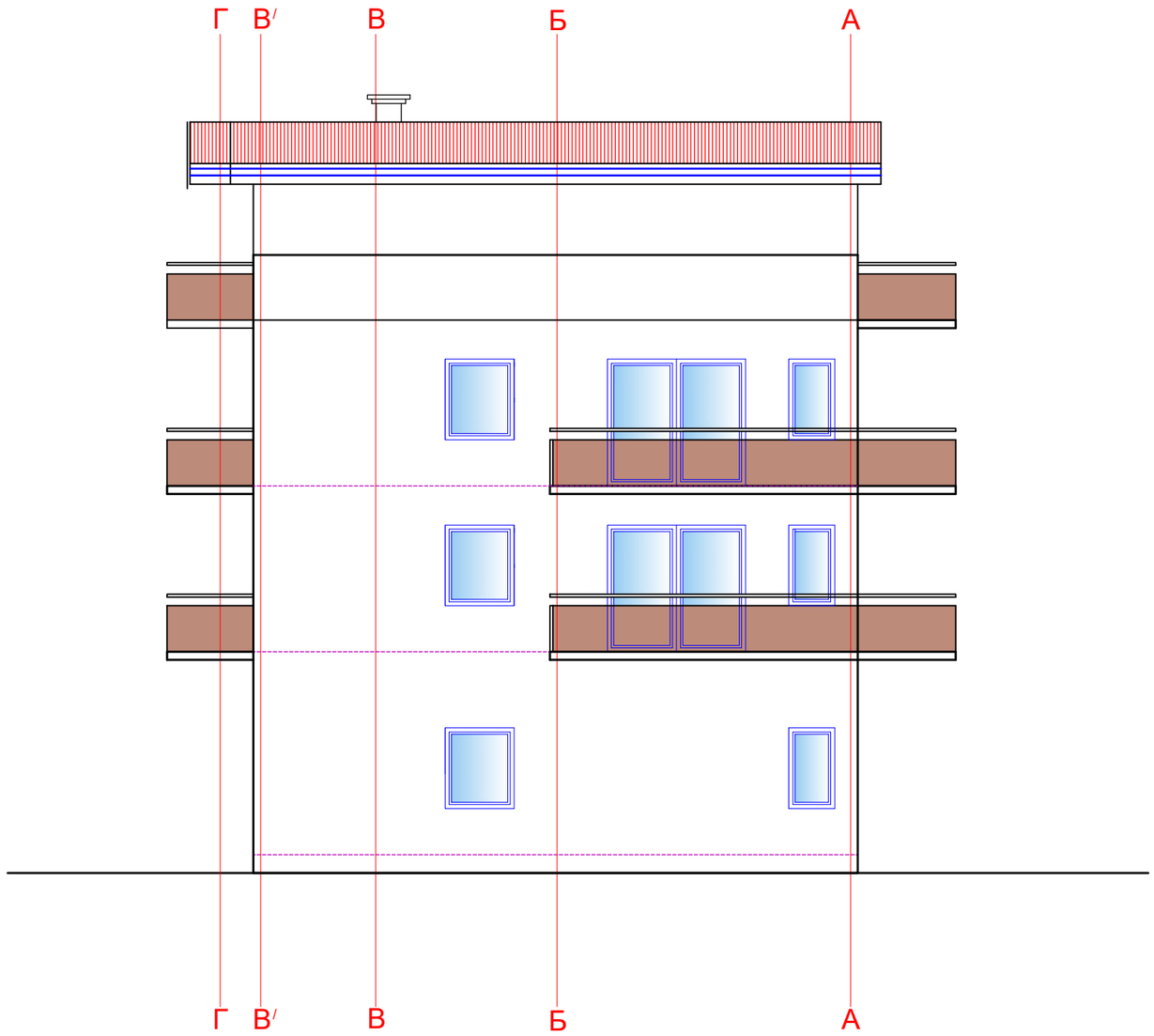

СТАНБЕНА КУЌА

(ОБЈЕКТ ОД ВТОРА КАТЕГОРИЈА)

ИДЕЕН АРХИТЕКТОНСКИ ПРОЕКТ

ЗАДЕН ИЗГЛЕД
М=1:100

БИРО ШУКУРОСКИ ДОО - ПРИЛЕП
ДРУШТВО ЗА ПРОЕКТИРАЊЕ И ИНЖЕНЕРИНГ

ИНВЕСТИТОР	ПЕТКО МИЛЕСКИ	
ОБЈЕКТ	СТАНБЕНА КУЌА	
ВИД НА ПРОЕКТОТ	ИДЕЕН АРХИТЕКТОНСКИ ПРОЕКТ	
ГЛАВЕН ПРОЕКТАНТ	МАРЈАН ШУКУРОСКИ д.и.а.	
СОРАБОТНИЦИ-ОБРАБОТИЛЕ	МАРИЈА ШУКУРОСКА м-р и.а.	
ДИРЕКТОР	ТЕХ. БР. 259/2025	
ДАТУМ МАЈ 2025год.	МЕРКА М=1:100	
ЦРТЕЖ ЗАДЕН ИЗГЛЕД		А11

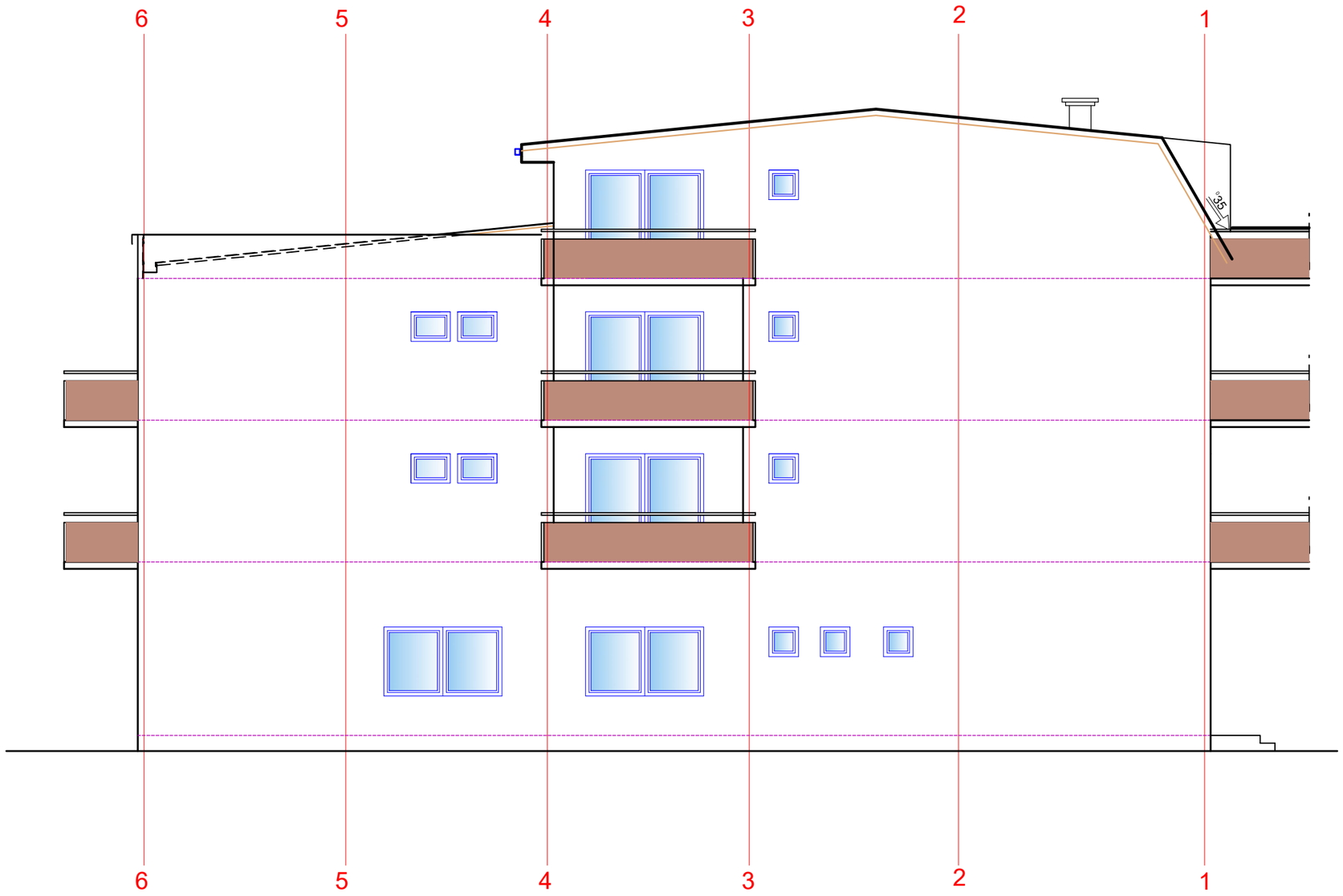

СТАНБЕНА КУЌА

(ОБЈЕКТ ОД ВТОРА КАТЕГОРИЈА)

ИДЕЕН АРХИТЕКТОНСКИ ПРОЕКТ

БОЧЕН ИЗГЛЕД
М=1:100

БИРО ШУКУРОСКИ ДОО - ПРИЛЕП
ДРУШТВО ЗА ПРОЕКТИРАЊЕ И ИНЖЕНЕРИНГ

ИНВЕСТИТОР	ПЕТКО МИЛЕСКИ	
ОБЈЕКТ	СТАНБЕНА КУЌА	
ВИД НА ПРОЕКТОТ	ИДЕЕН АРХИТЕКТОНСКИ ПРОЕКТ	
ГЛАВЕН ПРОЕКТАНТ	МАРЈАН ШУКУРОСКИ д.и.а.	
СОРАБОТНИЦИ-ОБРАБОТИЛЕ	МАРИЈА ШУКУРОСКА м-р и.а.	
ДИРЕКТОР	ТЕХ. БР. 259/2025	
ДАТУМ МАЈ 2025год.	МЕРКА М=1:100	
ЦРТЕЖ БОЧЕН ИЗГЛЕД		A12

НАСТРЕШНИЦА

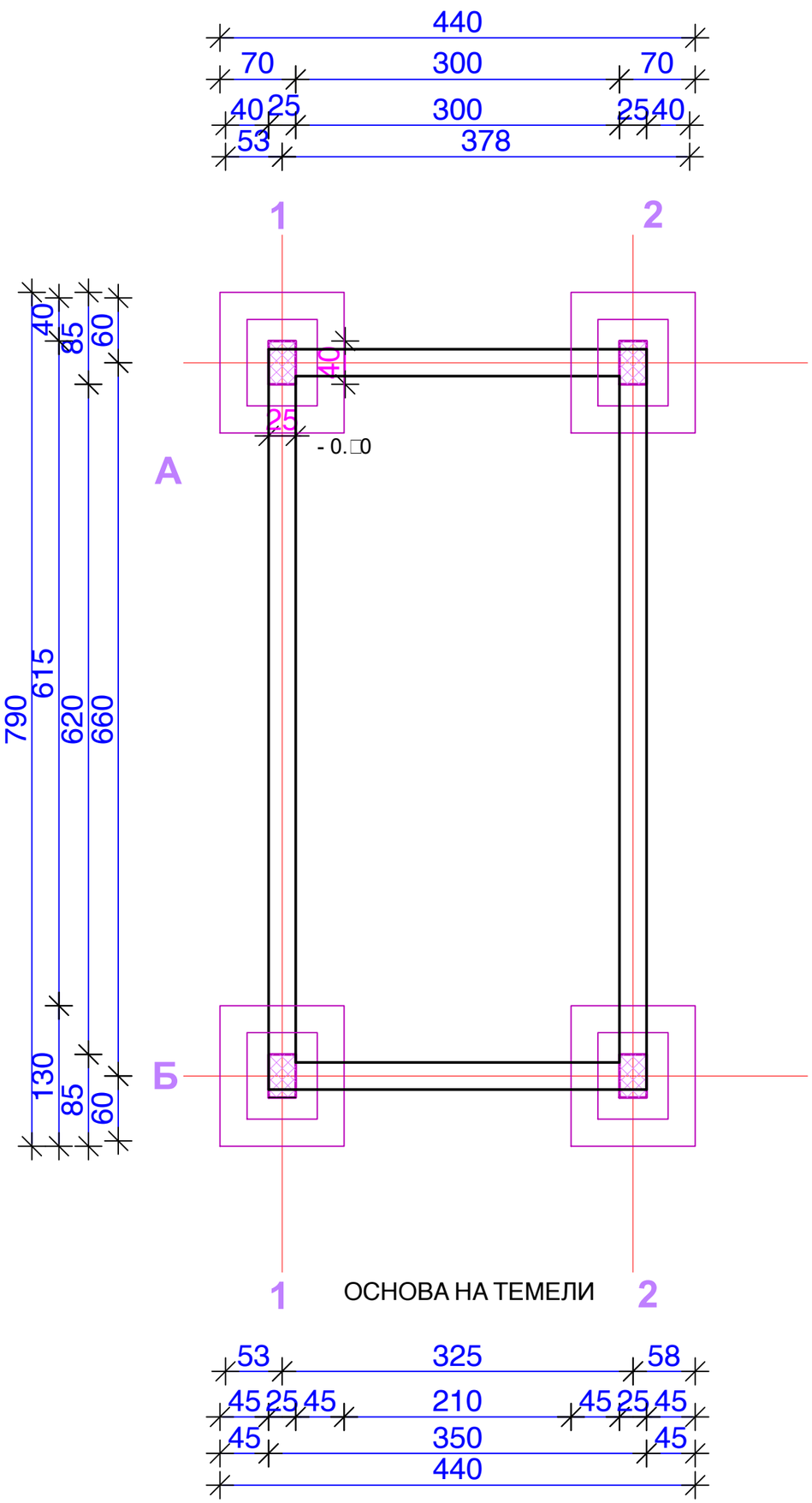

1 ОСНОВА НА ТЕМЕЛИ 2

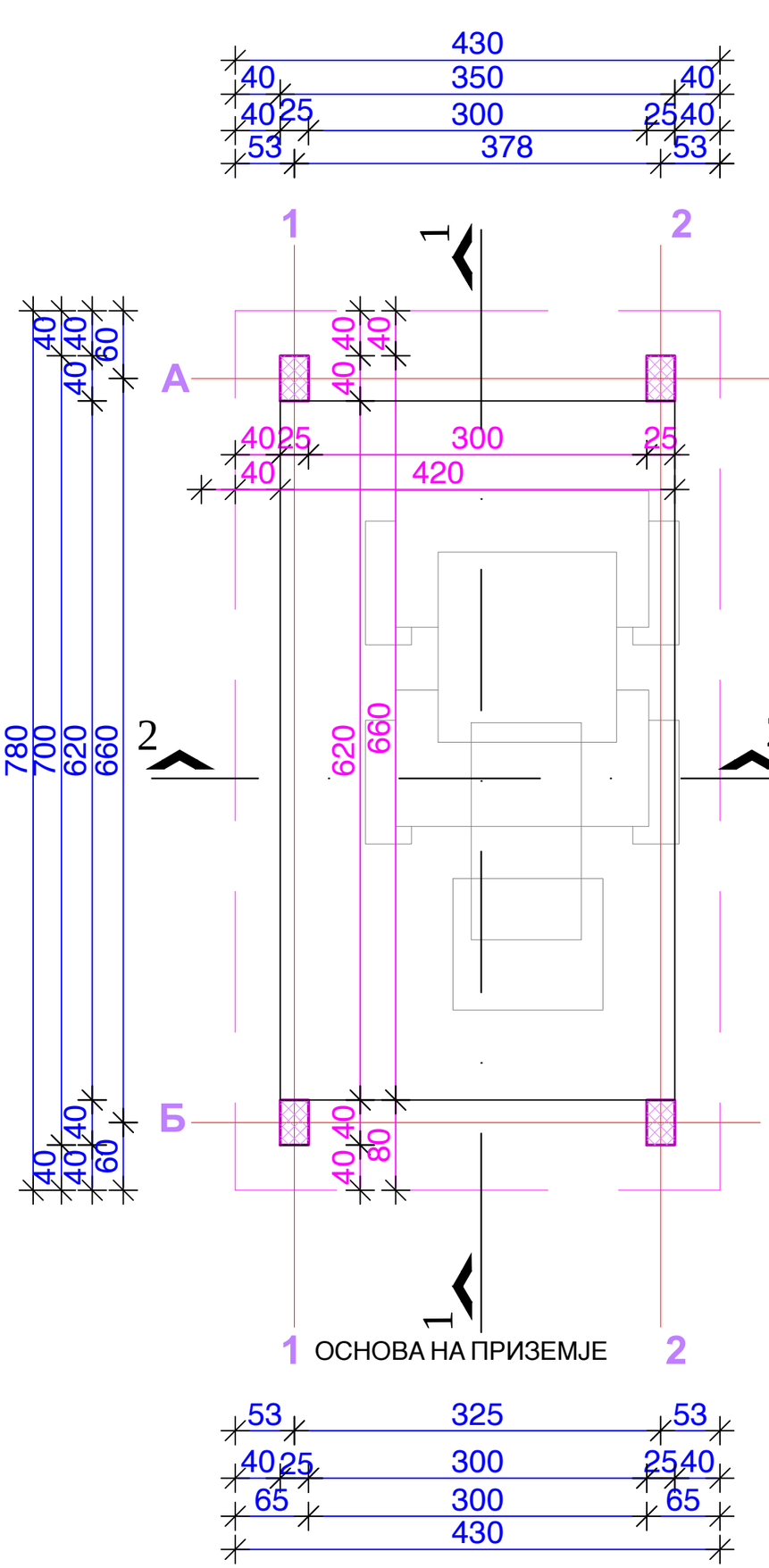

1 ОСНОВА НА ПРИЗЕМЈЕ 2

РЕД. БР.	ВИД НА ПРОСТОРИЈА	ПОВРШИНА м2	ВИД НА ПОД
1	НАСТРЕШНИЦА ЗА ЗЕМЈОДЕЛСКА МЕХАНИ.	П=24.50м2	АРМ. БЕТОНСКА ПОДНА ПЛОЧА

НАСТРЕШНИЦА ЗА ЗЕМЈОДЕЛСКА МЕХАНИЗАЦИЈА -

(ОБЈЕКТ ОД ВТОРА КАТЕГОРИЈА)

ИДЕЕН ПРОЕКТ

ОСНОВА НА ПРИЗЕМЈЕ
(2 ФАЗА НА ГРАДБА)

М=1 50

БИРО ШУКУРОСКИ ДОО - ПРИЛЕП
ДРУШТВО ЗА ПРОЕКТИРАЊЕ И ИНЖЕНЕРИНГ

ИНВЕСТИТОР	ПЕТКО МИЛЕСКИ	
ОБЈЕКТ	НАСТРЕШНИЦА ЗА ЗЕМЈОДЕЛСКА МЕХАНИЗАЦИЈА	
ВИД НА ПРОЕКТОТ	ИДЕЕН ПРОЕКТ	
ГЛАВЕН ПРОЕКТАНТ	МАРЈАН ШУКУРОСКИ д.и.а.	
СОРАБОТНИК ОБРАБОТИЛ	МАРИЈА ШУКУРОСКА м-р и.а.	
ДИРЕКТОР		259/2025
ДАТУМ МАЈ 2025год.		МЕРКА М=1:50
ЦРТЕЖ ОСНОВА НА ТЕМЕЛИ И ОСНОВА НА ПРИЗЕМЈЕ		А.1

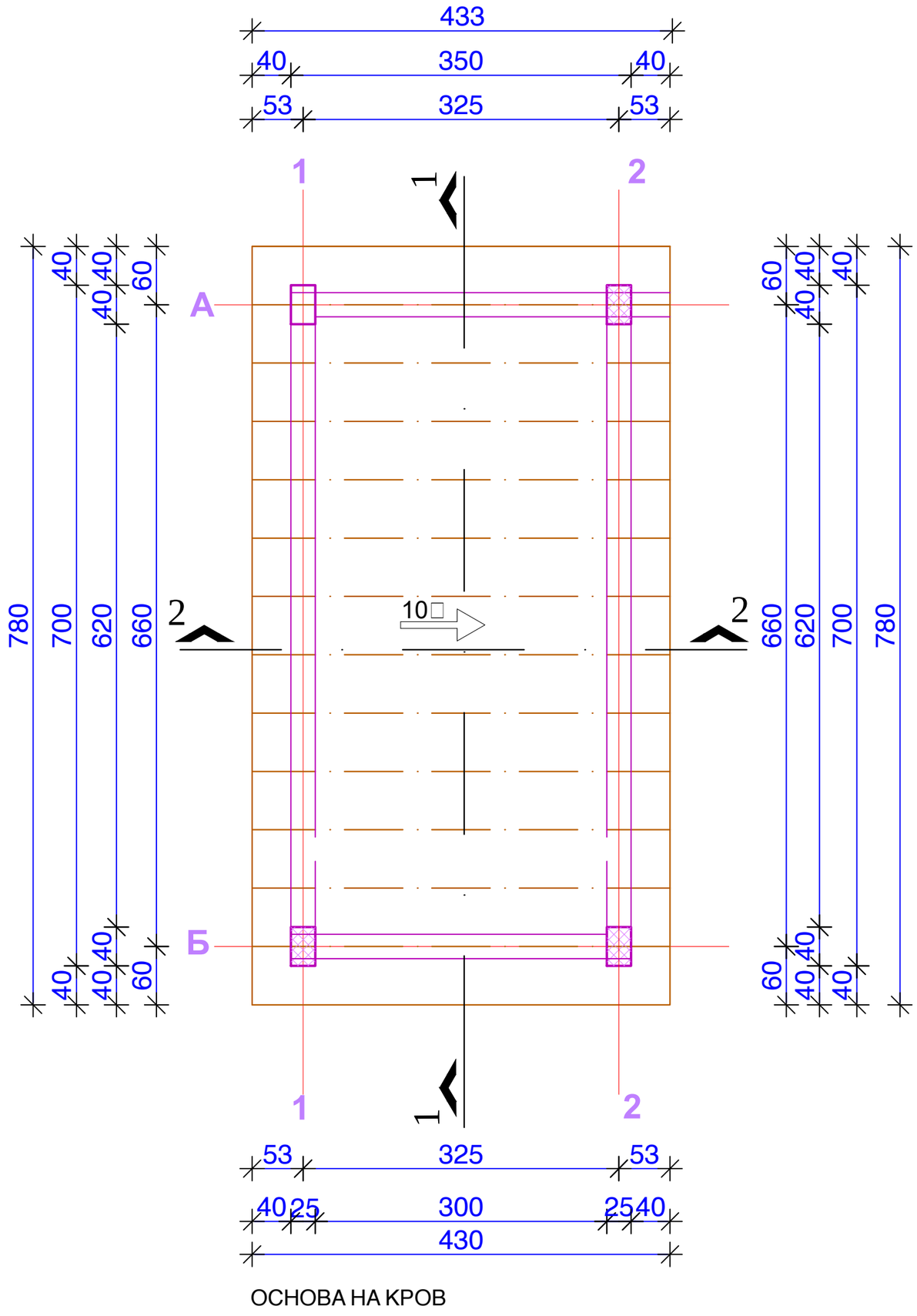

ОСНОВА НА КРОВ

НАСТРЕШНИЦА ЗА ЗЕМЈОДЕЛСКА МЕХАНИЗАЦИЈА -

(ОБЈЕКТ ОД ВТОРА КАТЕГОРИЈА)

ИДЕЕН ПРОЕКТ

ОСНОВА НА КРОВ
(2 ФАЗА НА ГРАДБА)

М=1:50

БИРО ШУКУРОСКИ ДОО - ПРИЛЕП
ДРУШТВО ЗА ПРОЕКТИРАЊЕ И ИНЖЕНЕРИНГ

ИНВЕСТИТОР	ПЕТКО МИЛЕСКИ	
ОБЈЕКТ	НАСТРЕШНИЦА ЗА ЗЕМЈОДЕЛСКА МЕХАНИЗАЦИЈА	
ВИД НА ПРОЕКТОТ	ИДЕЕН ПРОЕКТ	
ГЛАВЕН ПРОЕКТАНТ	МАРЈАН ШУКУРОСКИ д.и.а.	
СОРАБОТНИК ОБРАБОТИЛ	МАРИЈА ШУКУРОСКА м-р и.а.	
ДИРЕКТОР	259/2025	
ДАТУМ МАЈ 2025год.	МЕРКА М=1:50	
ЦРТЕЖ ОСНОВА НА КРОВ	А.2	

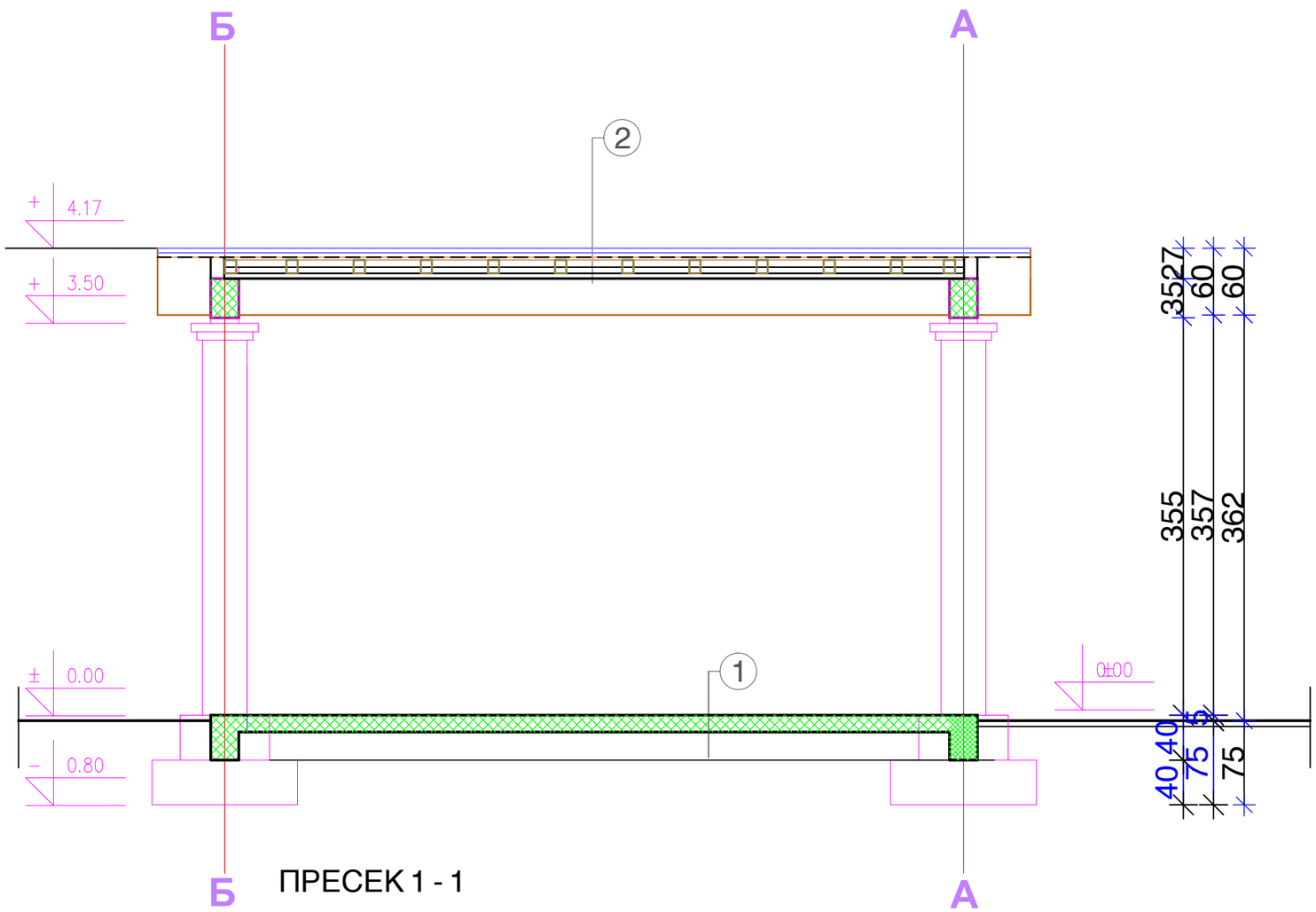

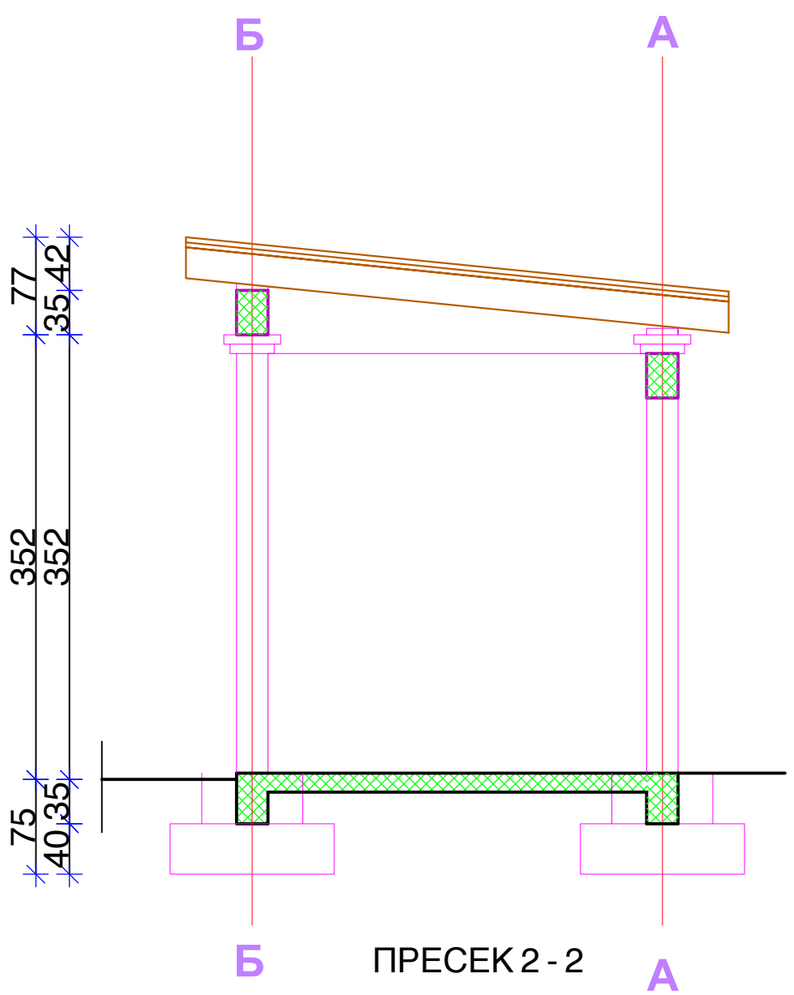

1

АРМ. БЕТ. ПОДНА ПЛОЧА д=15см, со Q 335 во две зони
НАБИЕН ЧАКАЛ д=25см

2

ПРОФИЛИРАН ПАСТИФИЦИРАН АЛ. ЛИМ d=0.7mm TR 35/200
ШТАФНИ 5/7см .....на 1.0м
ГРЕДИ 10/14/..... на 60см

НАСТРЕШНИЦА ЗА
ЗЕМЈОДЕЛСКА МЕХАНИЗАЦИЈА -

(ОБЈЕКТ ОД ВТОРА КАТЕГОРИЈА)

ИДЕЕН ПРОЕКТ

ПРЕСЕК 1 - 1
(2 ФАЗА НА ГРАДБА)

М=1: 50

БИРО ШУКУРОСКИ ДОО - ПРИЛЕП
ДРУШТВО ЗА ПРОЕКТИРАЊЕ И ИНЖЕНЕРИНГ

ИНВЕСТИТОР	ПЕТКО МИЛЕСКИ	
ОБЈЕКТ	НАСТРЕШНИЦА ЗА ЗЕМЈОДЕЛСКА МЕХАНИЗАЦИЈА	
ВИД НА ПРОЕКТОТ	ИДЕЕН ПРОЕКТ	
ГЛАВЕН ПРОЕКТАНТ	МАРЈАН ШУКУРОСКИ д.и.а.	
СОРАБОТНИК ОБРАБОТИЛ	МАРИЈА ШУКУРОСКА м-р и.а.	
ДИРЕКТОР	259/2025	
ДАТУМ МАЈ 2025год.	МЕРКА М=1:50	
ЦРТЕЖ ПРЕСЕК 1-1 ПРЕСЕК 2-2		A.3

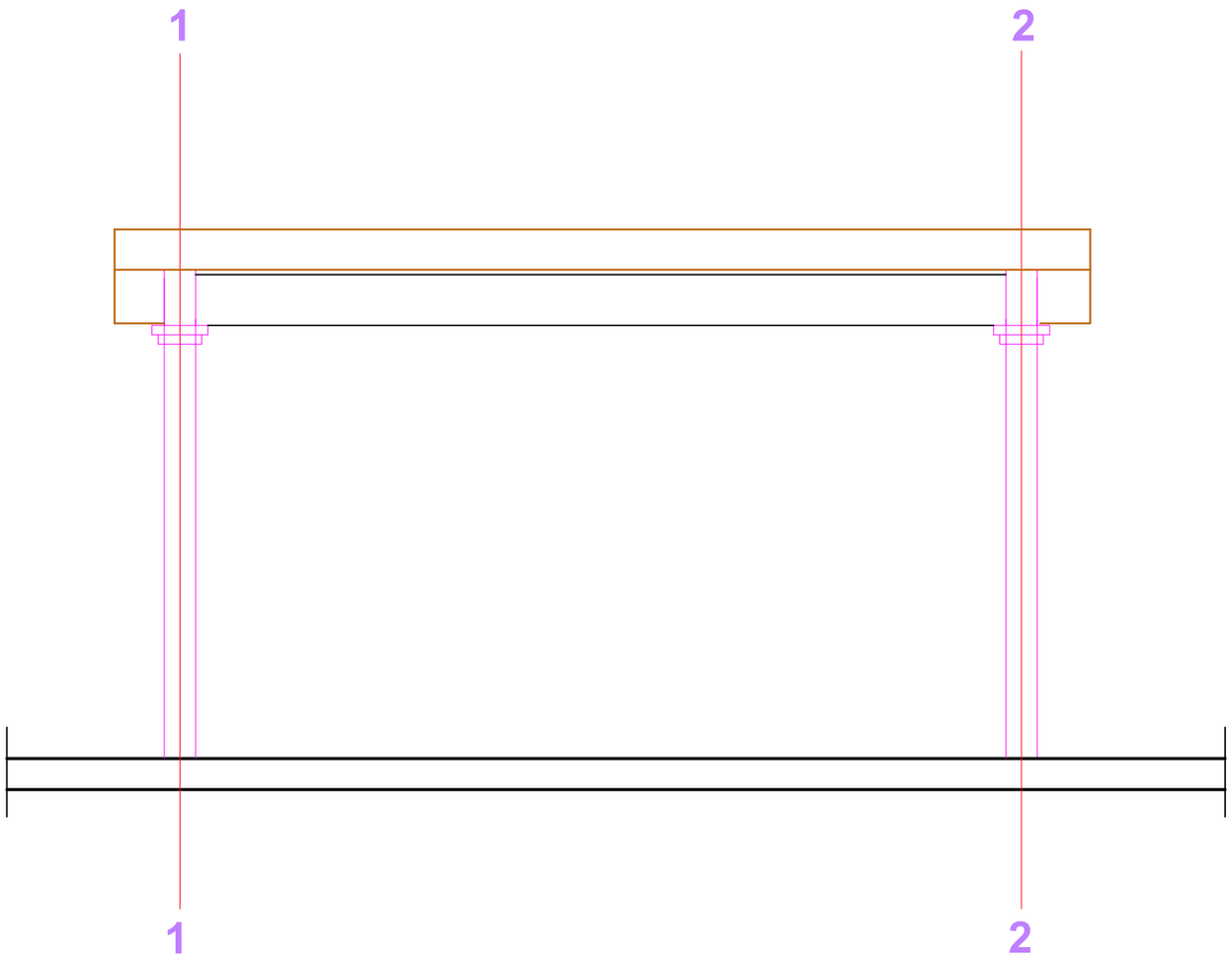

ЗАПАДЕН ИЗГЛЕД

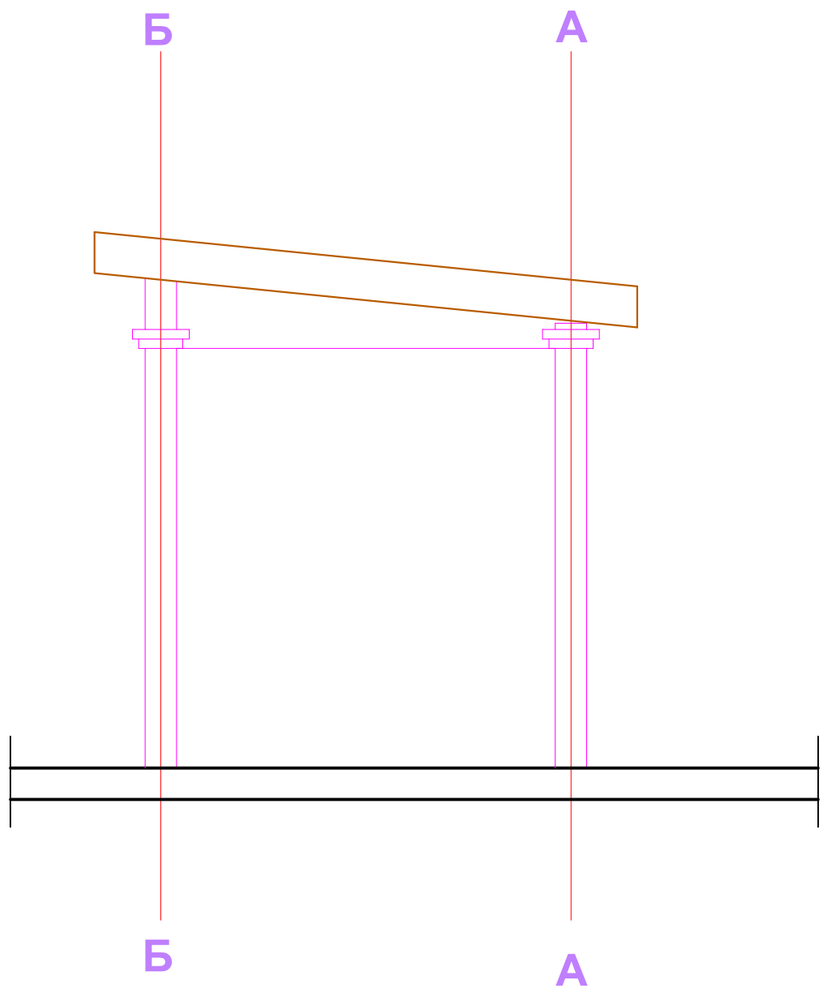

ЈУГОЗАПАДЕН ИЗГЛЕД

НАСТРЕШНИЦА ЗА ЗЕМЈОДЕЛСКА МЕХАНИЗАЦИЈА - ТРАКТОРИ
(ОБЈЕКТ ОД ВТОРА КАТЕГОРИЈА)

ИДЕЕН ПРОЕКТ

ЗАПАДЕН ИЗГЛЕД
(2 ФАЗА НА ГРАДБА)
М=1: 50

БИРО ШУКУРОСКИ ДОО - ПРИЛЕП
ДРУШТВО ЗА ПРОЕКТИРАЊЕ И ИНЖЕНЕРИНГ

ИНВЕСТИТОР	ПЕТКО МИЛЕСКИ	
ОБЈЕКТ	НАСТРЕШНИЦА ЗА ЗЕМЈОДЕЛСКА МЕХАНИЗАЦИЈА	
ВИД НА ПРОЕКТОТ	ИДЕЕН ПРОЕКТ	
ГЛАВЕН ПРОЕКТАНТ	МАРЈАН ШУКУРОСКИ д.и.а.	
СОРАБОТНИК ОБРАБОТИЛ	МАРИЈА ШУКУРОСКА м-р и.а.	
ДИРЕКТОР		259/2025
ДАТУМ МАЈ 2025год.		МЕРКА М=1:50
ЦРТЕЖ ИЗГЛЕДИ		А.4

ПОМОШНА ПРОСТОРИЈА

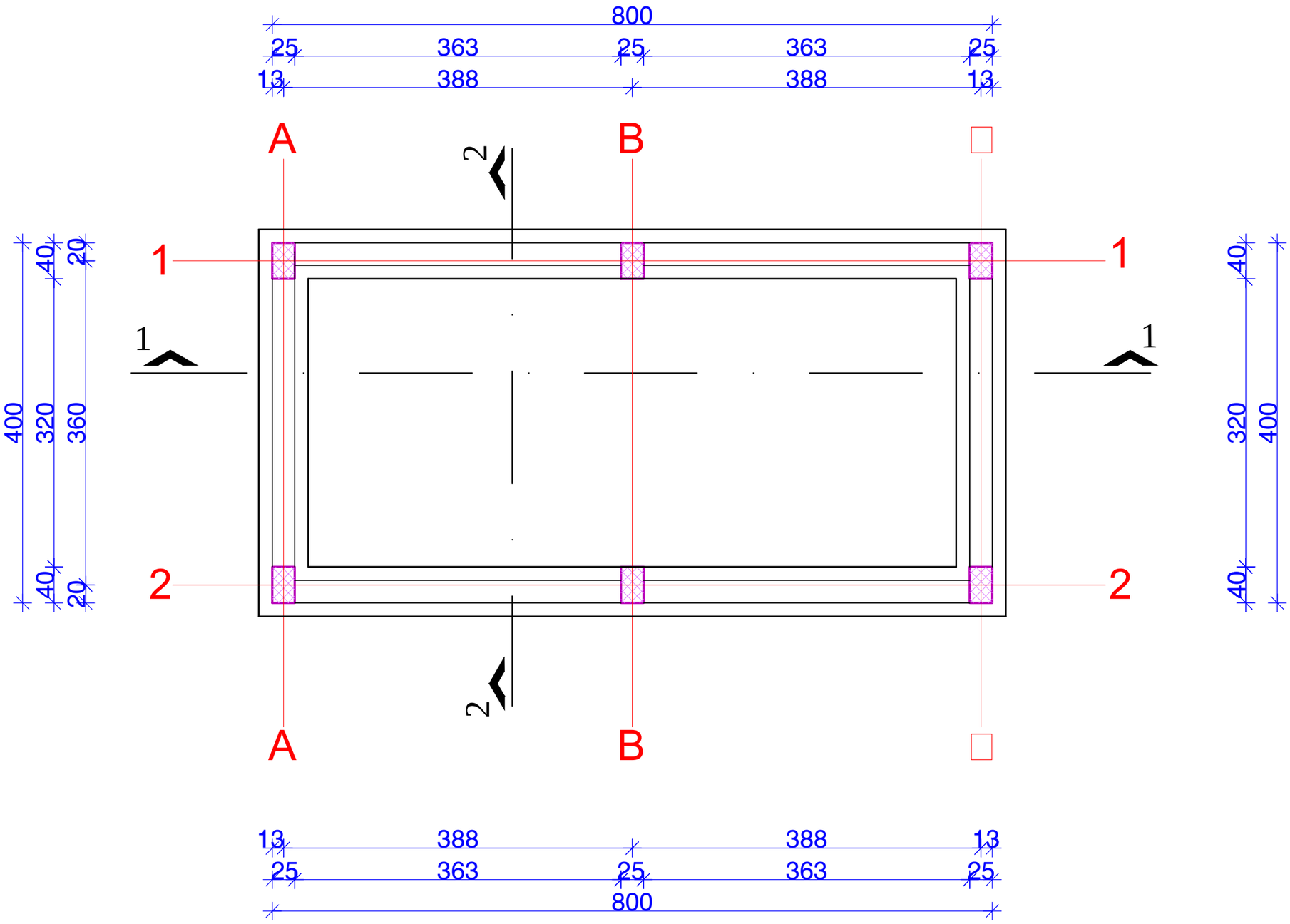

ПОМОШНА ГРАДБА

(ОБЈЕКТ ОД ВТОРА КАТЕГОРИЈА)

ИДЕЕН ПРОЕКТ

ОСНОВА НА ТЕМЕЛИ
(2 ФАЗА НА ГРАДБА)

М = 1 : 50

БИРО ШУКУРОСКИ ДОО - ПРИЛЕП
ДРУШТВО ЗА ПРОЕКТИРАЊЕ И ИНЖЕНЕРИНГ

ИНВЕСТИТОР	ПЕТКО МИЛЕСКИ	
ОБЈЕКТ	ПОМОШНА ГРАДБА	
ВИД НА ПРОЕКТОТ	ИДЕЕН ПРОЕКТ	
ГЛАВЕН ПРОЕКТАНТ	МАРЈАН ШУКУРОСКИ д.и.а.	
СОРАБОТНИК - ОБРАБОТИЛ	МАРИЈА ШУКУРОСКА м-р и.а.	
ДИРЕКТОР	ТЕХ.БР. 259/2025	
ДАТУМ МАЈ 2025год.	МЕРКА М=1:50	
ЦРТЕЖ ОСНОВА НА ТЕМЕЛИ		A1

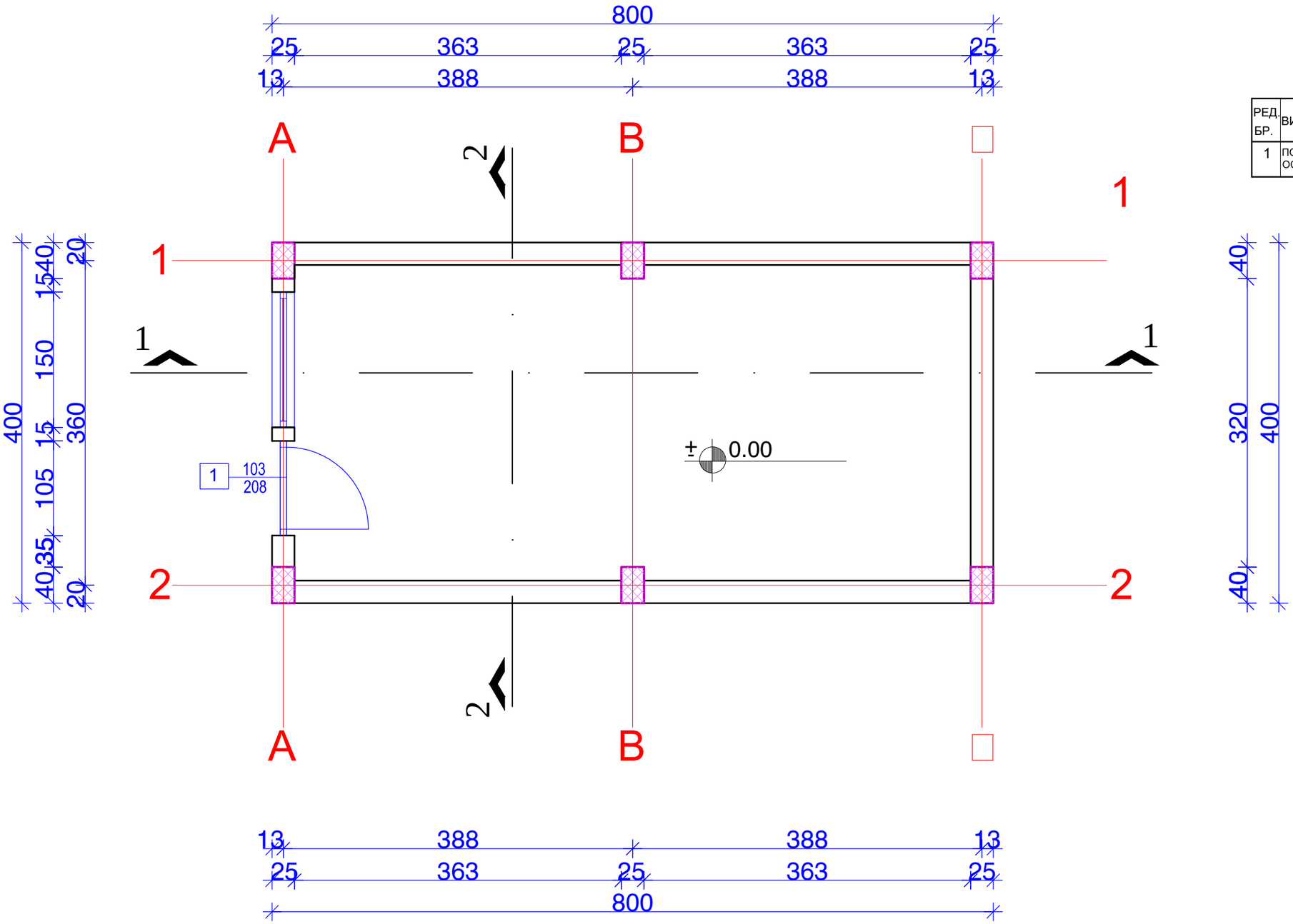

РЕД. БР.	ВИД НА ПРОСТОРИЈА	ПОВРШИНА м2	ВИД НА ПОД
1	ПОМОШНА ПРОСТОРИЈА-ОСТАВА	П=26.25м2	КЕР. ПЛ.

ПОМОШНА ГРАДБА

(ОБЈЕКТ ОД ВТОРА КАТЕГОРИЈА)

ИДЕЕН ПРОЕКТ

ОСНОВА НА ПРИЗЕМЈЕ
(2 ФАЗА НА ГРАДБА)

M = 1 : 50

БИРО ШУКУРОСКИ ДОО - ПРИЛЕП
ДРУШТВО ЗА ПРОЕКТИРАЊЕ И ИНЖЕНЕРИНГ

ИНВЕСТИТОР	ПЕТКО МИЛЕСКИ	
ОБЈЕКТ	ПОМОШНА ГРАДБА	
ВИД НА ПРОЕКТОТ	ИДЕЕН ПРОЕКТ	
ГЛАВЕН ПРОЕКТАНТ	МАРЈАН ШУКУРОСКИ д.и.а.	
СОРАБОТНИК - ОБРАБОТИЛ	МАРИЈА ШУКУРОСКА м-р и.а.	
ДИРЕКТОР	ТЕХ.БР.	
ДАТУМ МАЈ 2025год.	МЕРКА M=1:50	
ЦРТЕЖ ОСНОВА НА ПРИЗЕМЈЕ		А 2

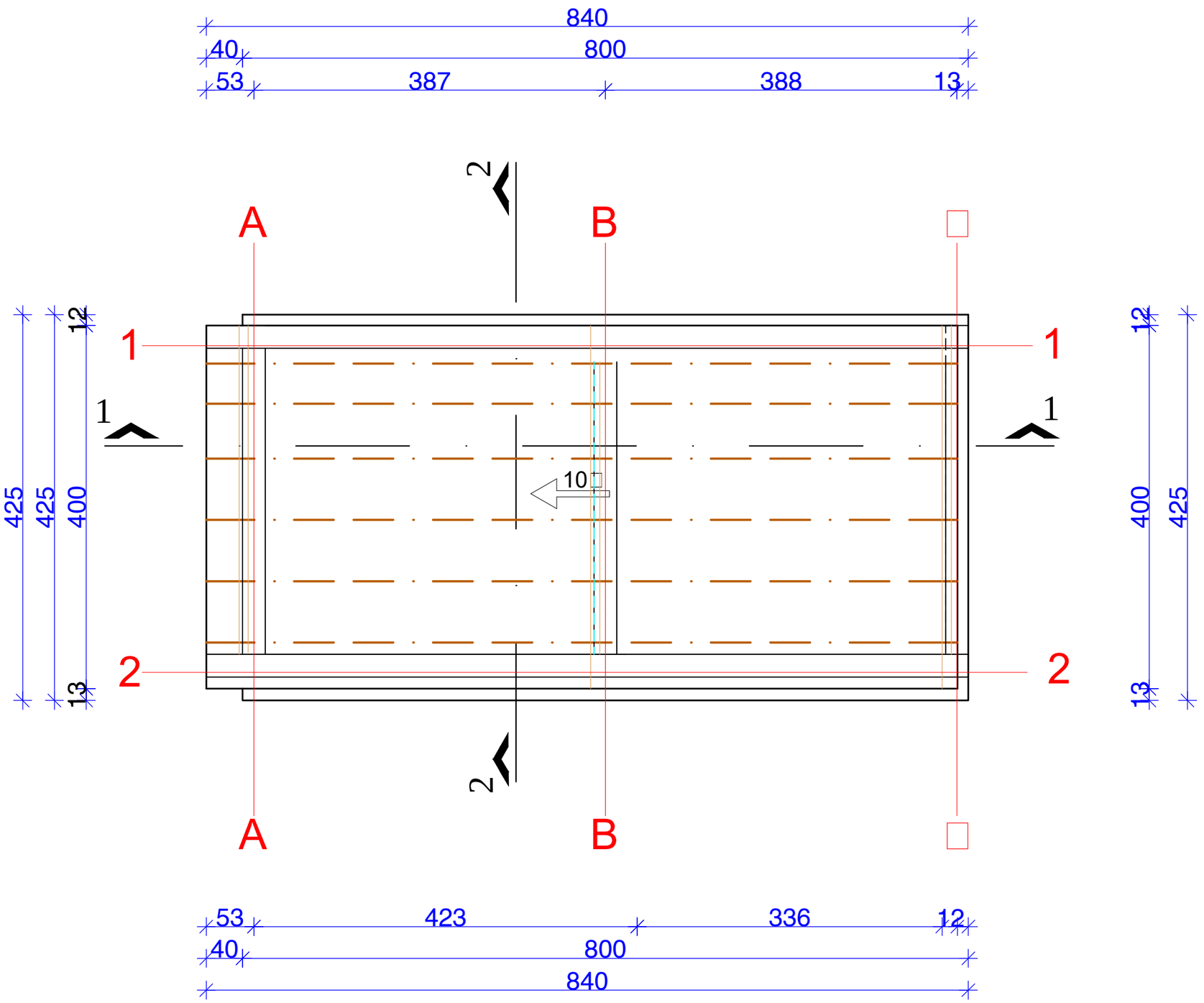

ПОМОШНА ГРАДБА (ОСТАВА)

(ОБЈЕКТ ОД ВТОРА КАТЕГОРИЈА)

ИДЕЕН ПРОЕКТ

ОСНОВА НА КРОВ
(2 ФАЗА НА ГРАДБА)

М = 1 : 50

БИРО ШУКУРОСКИ ДОО - ПРИЛЕП
ДРУШТВО ЗА ПРОЕКТИРАЊЕ И ИНЖЕНЕРИНГ

ИНВЕСТИТОР	ПЕТКО МИЛЕСКИ	
ОБЈЕКТ	ПОМОШНА ГРАДБА	
ВИД НА ПРОЕКТОТ	ИДЕЕН ПРОЕКТ	
ГЛАВЕН ПРОЕКТАНТ	МАРЈАН ШУКУРОСКИ д.и.а.	
СОРАБОТНИК - ОБРАБОТИЛ	МАРИЈА ШУКУРОСКА м-р и.а.	
ДИРЕКТОР	ТЕХ.БР.	
ДАТУМ МАЈ 2025год.	МЕРКА М=1:50	
ЦРТЕЖ ОСНОВА НА КРОВ		А3

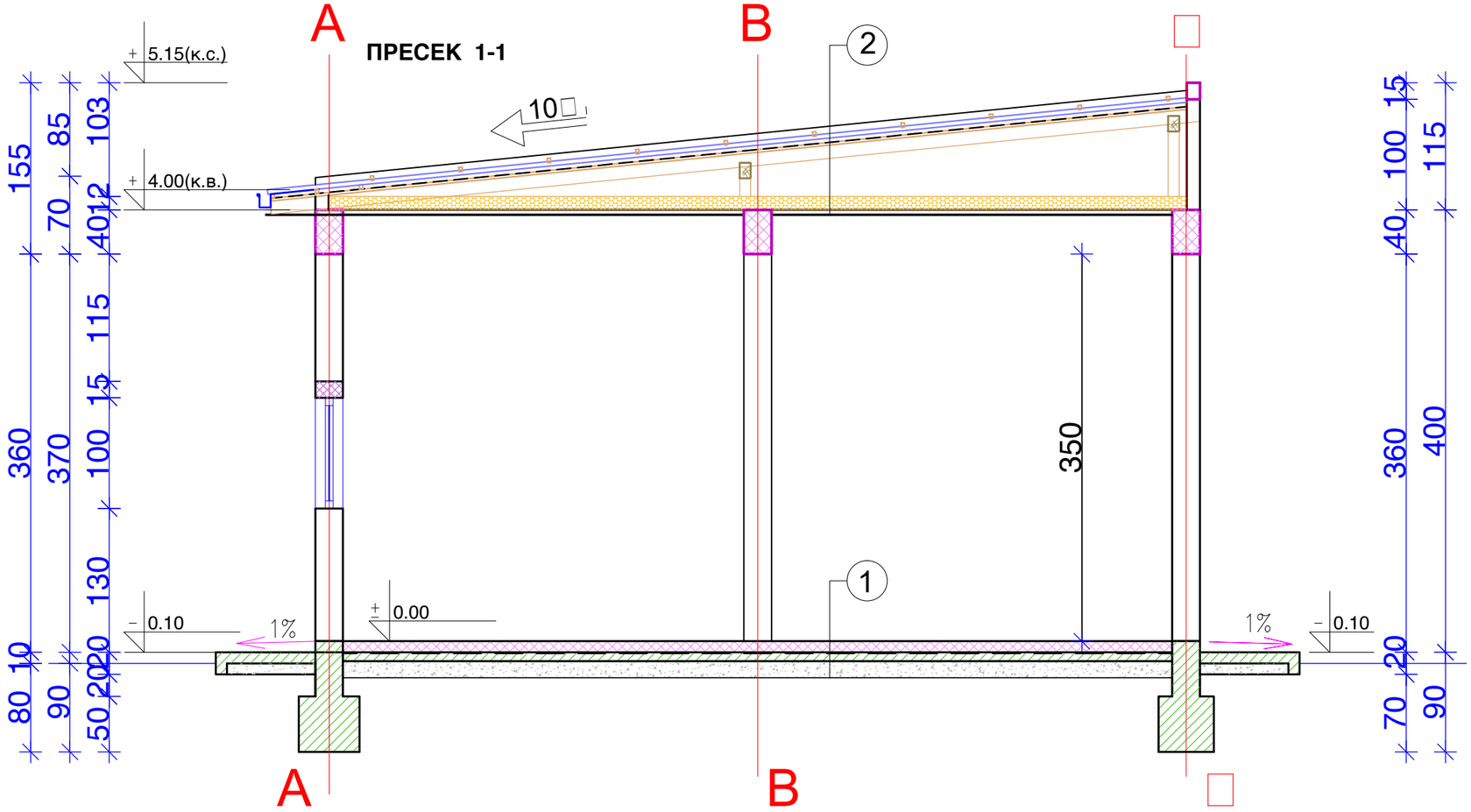

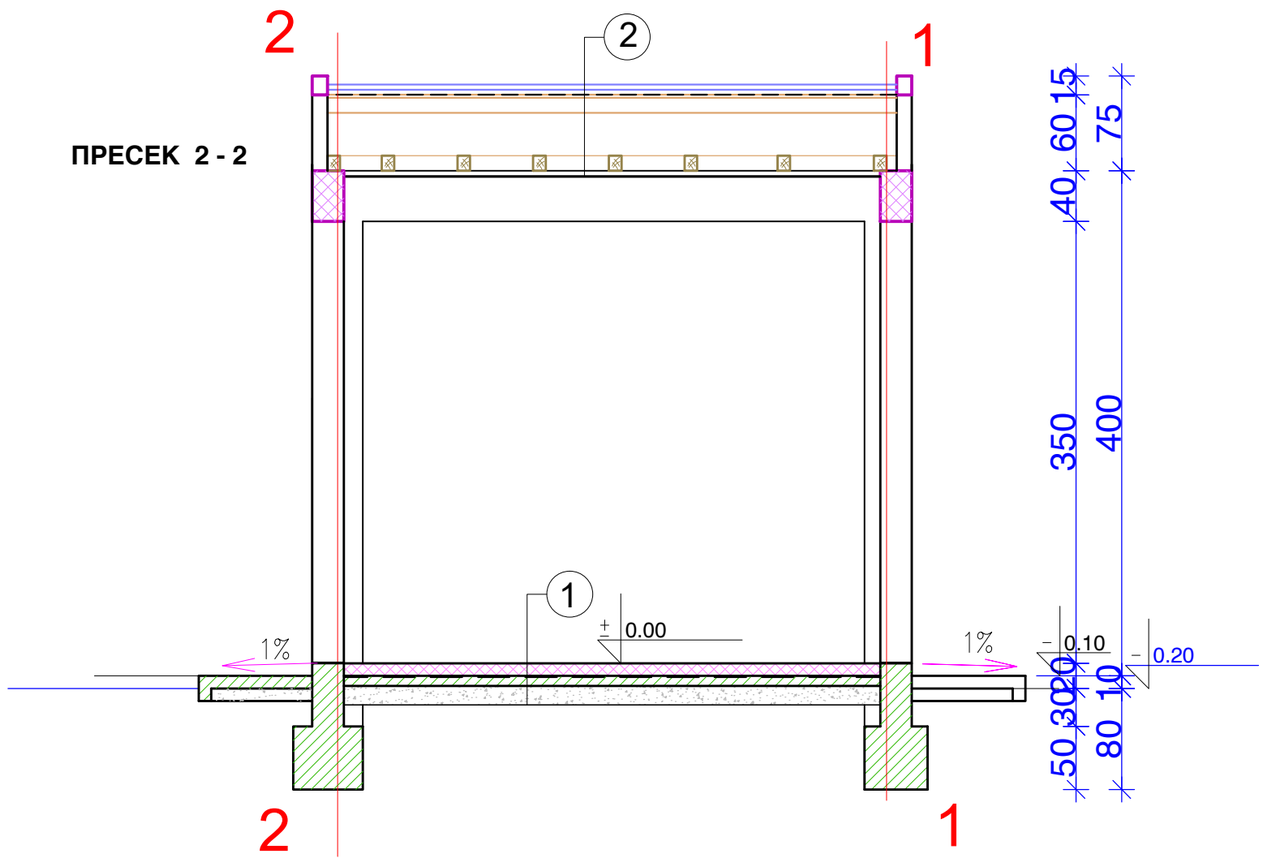

1

КЕРАМИЧКИ ПЛОЧКИ д=0.7см
ЦЕМЕНТНА КОШУЛИЦА д=□см
ПВЦ ФОЛИЈА
ТЕРМОИЗОЛАЦИЈА
ПВЦ ФОЛИЈА
АРМ. БЕТОНСКА ПЛОЧА д=10см арм. со □ 1□□
ТЕФОНД ФОЛИЈА (заштита на хидроизолација)
ХИДРОИЗОЛАЦИЈА-ХИДР. ФЛ.
БЕТОНСКА ПОДЛОГА д=7см
НАБИЕН ЧАКАЛ д=15см

2

ПРИФИЛ. ПЛАСТ. АЛ. ЛИМ ТР 35/200 д=0.7мм
ШТАФНИ 5/5см
ХИДРОИЗОЛАЦ.(ПАРОПР. ВОДОНЕП. ФОЛ.)
ОПЛАТА ОД ШТИЦИ д=2.4см
РОГОВИ - ТАЛПИ 5/25см
ДРВЕНА КРОВНА КОНСТРУКЦИЈА
ТЕРМОИЗОЛАЦИЈА д=2x6см-вкрстени преклопи
ПВЦ ФОЛИЈА
СПУШТЕН ПЛАФОН - ГИПС КАРТОН ПЛОЧИ

ПОМОШНА ГРАДБА

(ОБЈЕКТ ОД ВТОРА КАТЕГОРИЈА)

ИДЕЕН ПРОЕКТ

ПРЕСЕК 1 - 1 И ПРЕСЕК 2 - 2
(2 ФАЗА НА ГРАДБА)

М = 1 : 50

БИРО ШУКУРОСКИ ДОО - ПРИЛЕП
ДРУШТВО ЗА ПРОЕКТИРАЊЕ И ИНЖЕНЕРИНГ

ИНВЕСТИТОР	ПЕТКО МИЛЕСКИ	
ОБЈЕКТ	ПОМОШНА ГРАДБА	
ВИД НА ПРОЕКТОТ	ИДЕЕН ПРОЕКТ	
ГЛАВЕН ПРОЕКТАНТ	МАРЈАН ШУКУРОСКИ д.и.а.	
СОРАБОТНИК - ОБРАБОТИЛ	МАРИЈА ШУКУРОСКА м-р и.а.	
ДИРЕКТОР	ТЕХ.БР. 149/2021	
ДАТУМ МАЈ 2025год.	МЕРКА М=1:50	
ЦРТЕЖ ПРЕСЕК 1 - 1 И ПРЕСЕК 2 - 2		А 4

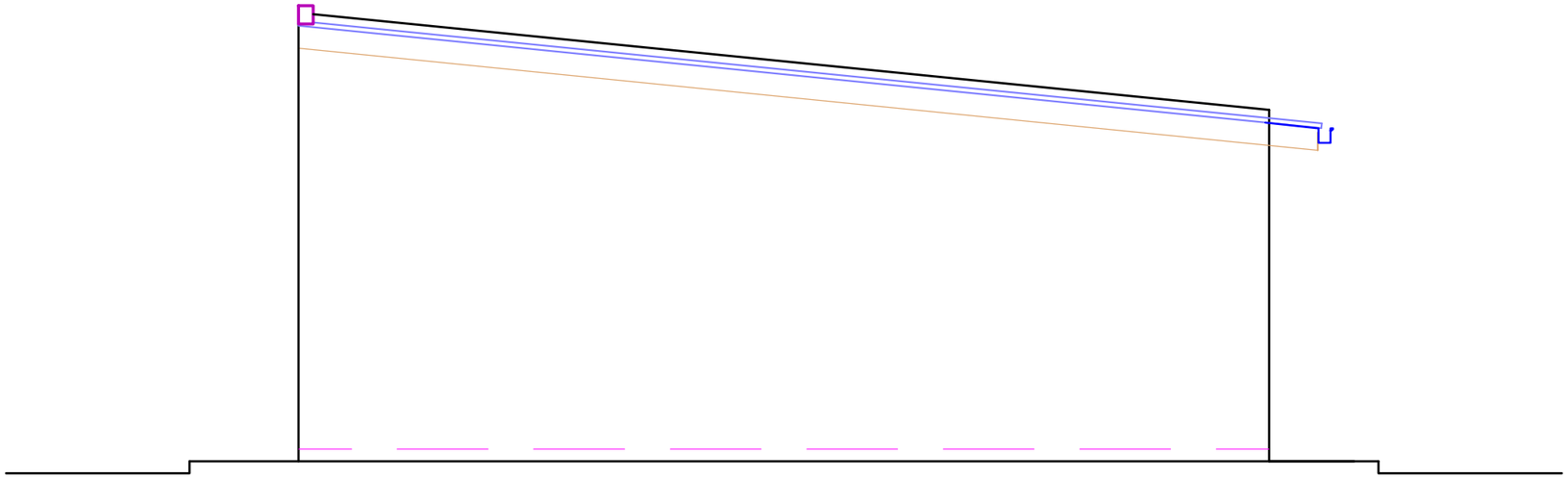

БОЧЕН ИЗГЛЕД

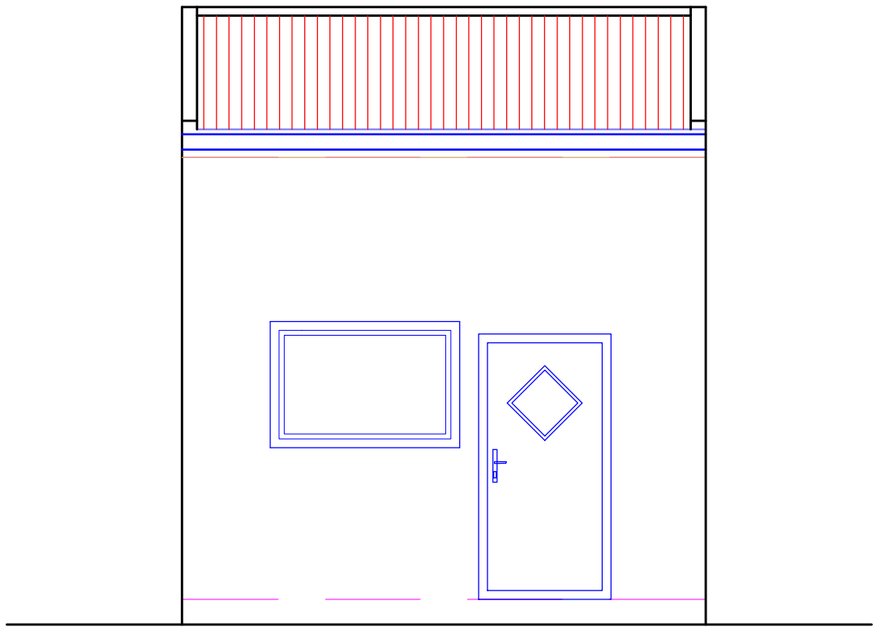

ПРЕДЕН ИЗГЛЕД

ПОМОШНА ГРАДБА (ОСТАВА)

(ОБЈЕКТ ОД ВТОРА КАТЕГОРИЈА)

АРХИТЕКТОНСКИ ПРОЕКТ

БОЧЕН И ПРЕДЕН ИЗГЛЕД (2 ФАЗА НА ГРАДБА)

М = 1 : 50

БИРО ШУКУРОСКИ ДОО - ПРИЛЕП

ДРУШТВО ЗА ПРОЕКТИРАЊЕ И ИНЖЕНЕРИНГ

ИНВЕСТИТОР	ПЕТКО МИЛЕСКИ	
ОБЈЕКТ	ПОМОШНА ГРАДБА - ОСТАВА	
ВИД НА ПРОЕКТОТ	ИДЕЕН ПРОЕКТ	
ГЛАВЕН ПРОЕКТАНТ	МАРЈАН ШУКУРОСКИ д.и.а.	
СОРАБОТНИК - ОБРАБОТИЛ	МАРИЈА ШУКУРОСКА м-р и.а.	
ДИРЕКТОР	ТЕХ.БР.	
ДАТУМ МАЈ 2025год.	МЕРКА М=1:50	
ЦРТЕЖ БОЧЕН И ПРЕДЕН ИЗГЛЕД		A 5

	PO□□C□JA	PO□. 1	PO□. 1
1.	O□□O□A	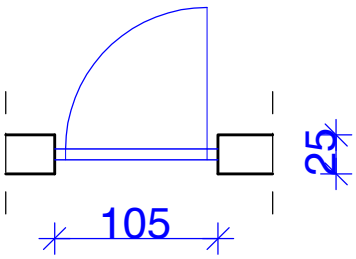	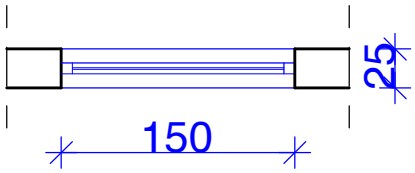
2.	□□□ □ED	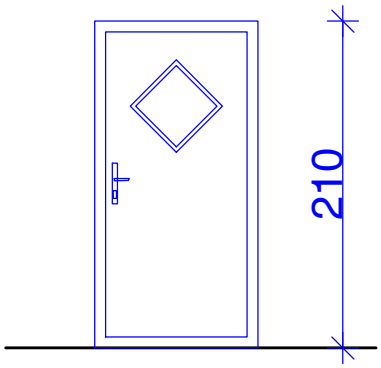	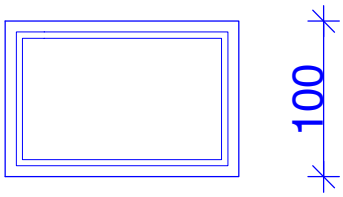
3.	SИДАРСКА МЕРКА	105/210	150/100
4.	ПРОИЗВОДНА МЕРКА	103/20□	14□/9□
5.	СВЕТЛА МЕРКА		
6.	ДЕБЕЛИНА НА SИД	25□□	25□□
□.	ВИД	ЕДНОКРИЛНА ВЛЕЗНА ВРАТА	ПРОЗОР
□.	МАТЕРИЈАЛ	ПЛАСТИФИЦИРАНИ АЛУМИНИСКИ ПРОФИЛИ СО ИСПОЛНА ОД ТЕРМОИЗОЛАЦИОНО СТАКЛО	ПЛАСТИФИЦИРАНИ АЛУМИНИСКИ ПРОФИЛИ СО ИСПОЛНА ОД ТЕРМОИЗОЛАЦИОНО СТАКЛО
9.	СТАКЛО	ТЕРМОИЗОЛАЦИОНО СТАКЛО со д=6+9+4+12+4мм СО ИСПОЛНА - АРГОН 90%	ТЕРМОИЗОЛАЦИОНО СТАКЛО со д=6+9+4+12+4мм СО ИСПОЛНА - АРГОН 90%
10.	ПАРЧИЊА	1	1
11.	ЗАБЕЛЕШКА		

ШЕМА НА БРАВАРИЈА

АРХИТЕКТОНСКИ ПРОЕКТ
M = 1:50
□APOME□A :

□□TE MER□DA □E PRO□ERAT /□EMAT/ □A □□CE ME□TO PRED □□RABOT□A □A BRA□AR□JATA